MCS MASTER®
CLIMATE SOLUTIONS

USER AND MAINTENANCE MANUAL

DH 26 - DH 44 - DH 62 - DH 92 - DH 100
DH 44DV - DH 62DV

| en | it | de | es | fr | nl | pt | da | fi | no | sv | pl | ru | cs | hu | sl | tr | hr | lt |
| lv | et | ro | sk | bg | uk | bs | el | zh | kk |

Cod. 4250.111 - Ed. 2023 / R. 02

DANTHERMGROUP

NOTE:

MODEL	DH 26	DH 44	DH 62	DH 92	DH 100
	30 ÷ 98 %	30 ÷ 98 %	30 ÷ 98 %	30 ÷ 98 % 30 ÷ 70 %	40 ÷ 98 % 40 ÷ 70 %
	1 ÷ 32 °C	1 ÷ 32 °C	1 ÷ 32 °C	1 ÷ 32 °C 1 ÷ 45 °C	3 ÷ 32 °C 3 ÷ 45 °C
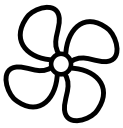	P ñ K f ñ q	P ñ K f ñ q	P ñ K f ñ q	P ñ K f ñ q	P ñ K f ñ q
	O e K q	O e K q	O e K q	O e K q	O e K q
	5 \l J] *:3 lhl_gpbZe]eh[Zevgh]h ihl_ie_gby	5 \l J] *:3 lhl_gpbZe]eh[Zevgh]h ihl_ie_gby	5 \l J] *:3 lhl_gpbZe]eh[Zevgh]h ihl_ie_gby	5 \l J] *:3 lhl_gpbZe]eh[Zevgh]h ihl_ie_gby	5 \l J] *:3 lhl_gpbZe]eh[Zevgh]h ihl_ie_gby
	~ 9 < +] =p : <l $	~ 9 < +] =p : <l $	~ 9 < +] =p : <l $	~ 9 < +] =p : <l $	~ 9 < +] =p : <l $
dB $	G % ^;	G % ^;	G % ^;	G % ^;	G % ^;
	O e	O e	O e	O e	O e
	N J d]	N J d]	N J d]	N J d]	N J d]
	P 3 D /5 $ $	P 3 D /5 $ $	P 3 D /5 $ $	P 3 D /5 $ $	P 3 D /5 $ $
CO_2 Eq					
GWP	4	4	4	4	4

f & 85 ijb l_fi_jZlmj_ *f* K b hlghkbl_evghc \eZ`ghklb \h

IMPORTANT: In order to have a correct function you must use an electrical generator in class G3 or more (frequency variation ±1%, tension variation ±2%). The maximum power of electrical generator must be three time the nominal power of device that you must connect.

MODEL	DH 44DV	DH 62DV
	30 ÷ 98 %	30 ÷ 98 %
	1 ÷ 32 °C	1 ÷ 32 °C
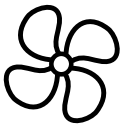	P ñ K f ñ q	P ñ K f ñ q
	O e K q	O e K q
	5 \l J] *:3 lhl_gpbZe]eh[Zevgh]h ihl_ie_gby	5 \l J] *:3 lhl_gpbZe]eh[Zevgh]h ihl_ie_gby
	~ 9 < +] =p : <l $	~ 9 < +] =p : <l $
	~ 9 < +] =p : <l $	~ 9 < +] =p : <l $
dB $	G% ^;	G% ^;
	O e	O e
	N J d]	N J d]
	P 3 D /5$ $ 9 < /5$ $ 9 <	P 3 D /5$ $ 9 < /5$ $ 9 <
CO_2 Eq		
GWP	4	4

f & 85 ijb l_fi_jZlmj_ *f* K b hlghkbl_evghc \eZ`ghklb \

IMPORTANT: In order to have a correct function you must use an electrical generator in class G3 or more (frequency variation ±1%, tension variation ±2%). The maximum power of electrical generator must be three time the nominal power of device that you must connect.

PICTURES - FIGURE - ABBILDUNGEN - FIGURAS - FIGURES - FIGUREN - FIGU - RAS - FIGURER - KUVAT - FIGURER - FIGURER - ILUSTRACJE - ö ù ù ÿ þ î ö ö - OBRÁZKY - ÁBRÁK - SLIKE - û (. ú / / (5 - SLIKE - ILIUSTRACIJOS - $ 7 7 X / ¸ JOONISED - IMAGINI - OBRÁZKY - ÿ ó ú ö ú î ù û ø ö - SLIKE - § « ¬ ± ¯ § ´ **)•KÉ** - ÿ þ ó ó ú ó ù ó þ

DH 26

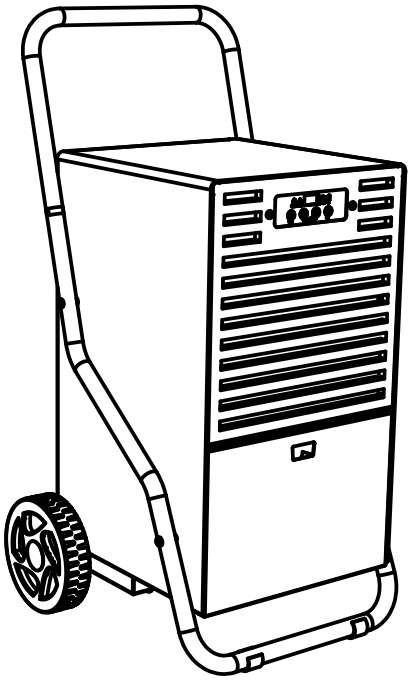

DH 44
DH 62
DH 92
DH 100

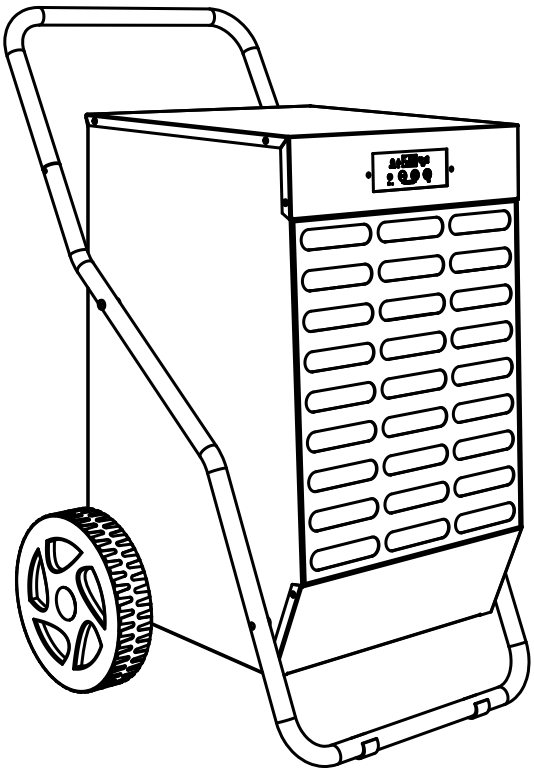

1

PICTURES - FIGURE - ABBILDUNGEN - FIGURAS - FIGURES - FIGUREN - FIGU - RAS - FIGURER - KUVAT - FIGURER - FIGURER - ILUSTRACJE - ö ù ù ÿ þ î ö ö - OBRÁZKY - ÁBRÁK - SLIKE - û (. ú / / (5 - SLIKE - ILIUSTRACIJOS - $ 7 7 X / ¸ JOONISED - IMAGINI - OBRÁZKY - ÿ ó ú ö ú î ù û ø ö - SLIKE - § « ¬ ± ¯ § ´ **)•KÉ** - ÿ þ ó ó ú ó ù ó þ

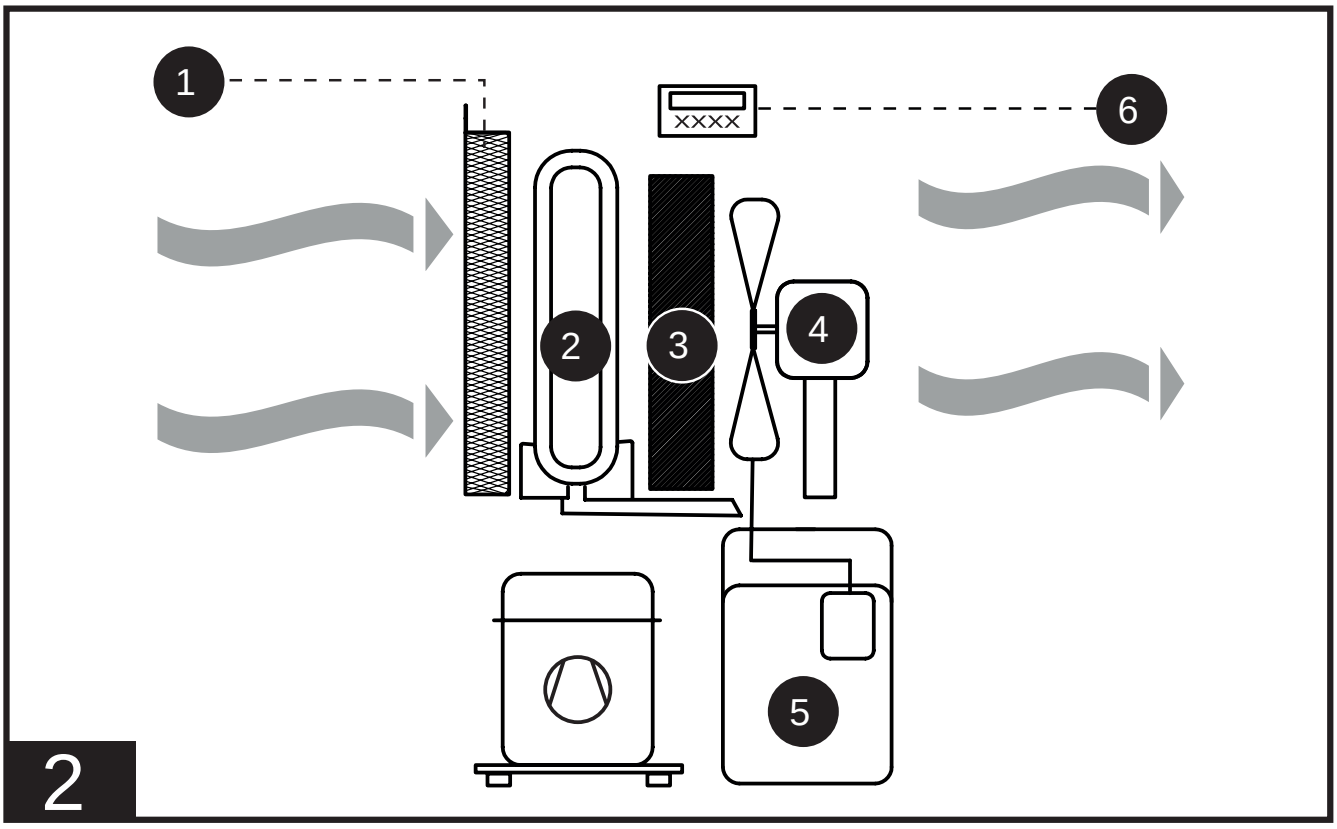

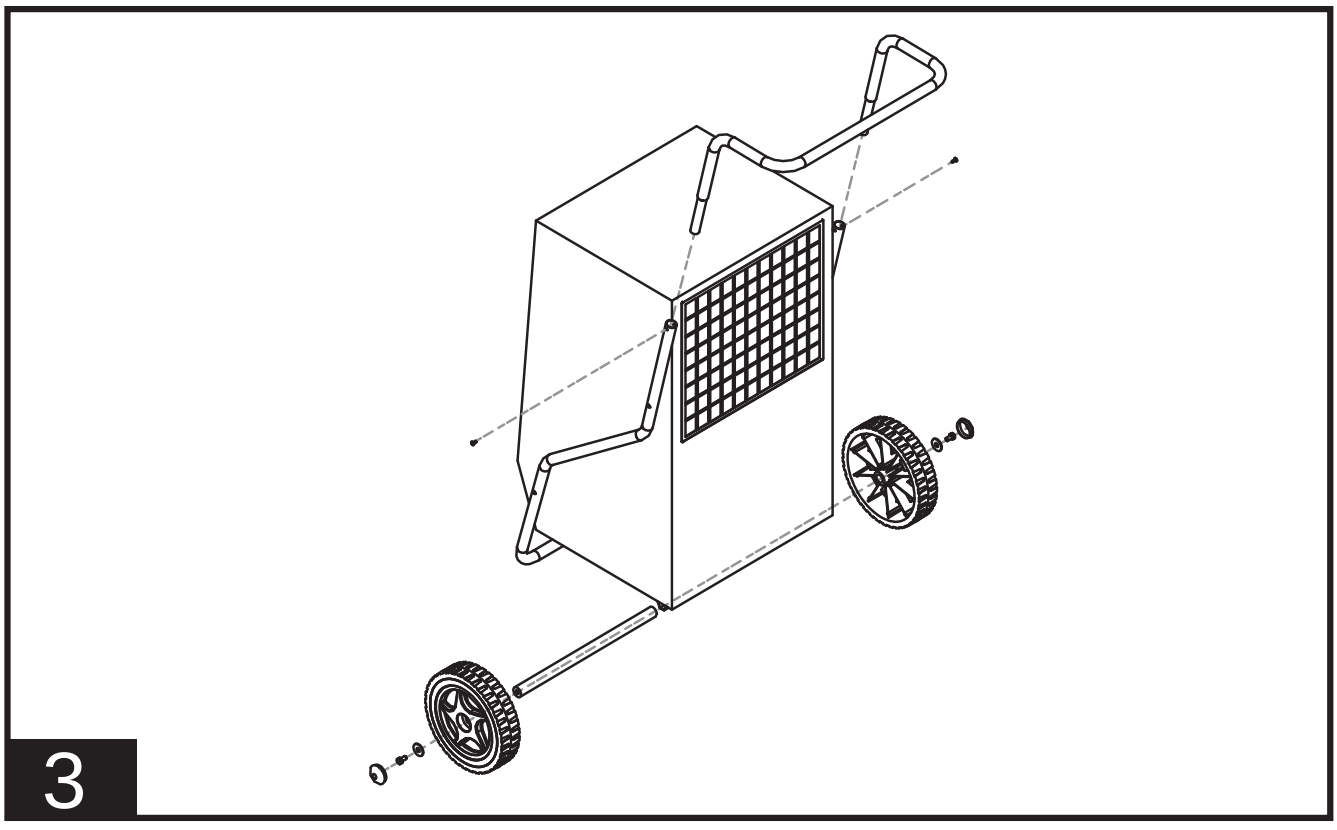

PICTURES - FIGURE - ABBILDUNGEN - FIGURAS - FIGURES - FIGUREN - FIGU - RAS - FIGURER - KUVAT - FIGURER - FIGURER - ILUSTRACJE - ö ù ù ÿ þ î ö ö - OBRÁZKY - ÁBRÁK - SLIKE - û (. ú / / (5 - SLIKE - ILIUSTRACIJOS - $ 7 7 X / ¸ JOONISED - IMAGINI - OBRÁZKY - ÿ ó ú ö ú î ù û ø ö - SLIKE - § « ¬ ± ¯ § ´ **)•KÉ** - ÿ þ ó ó ú ó ù ó þ

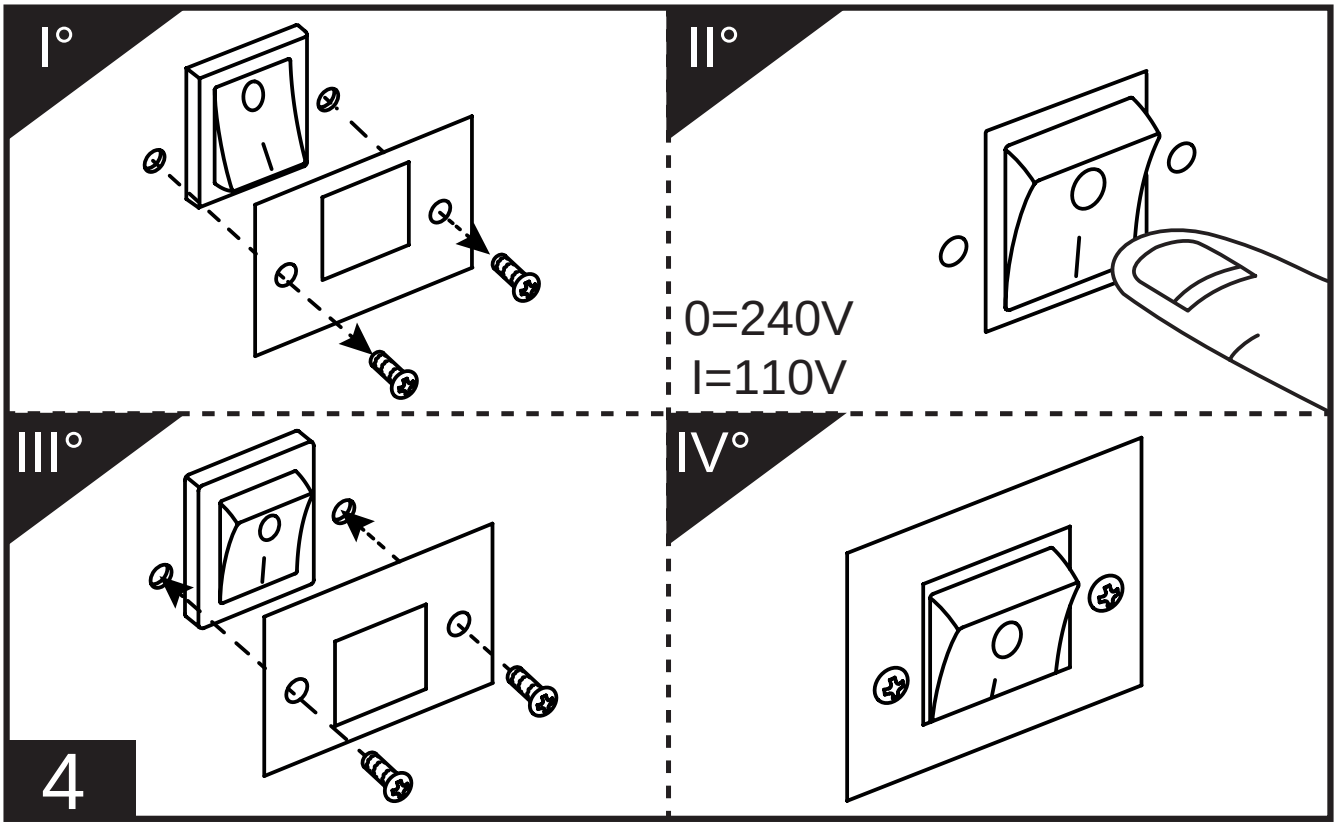

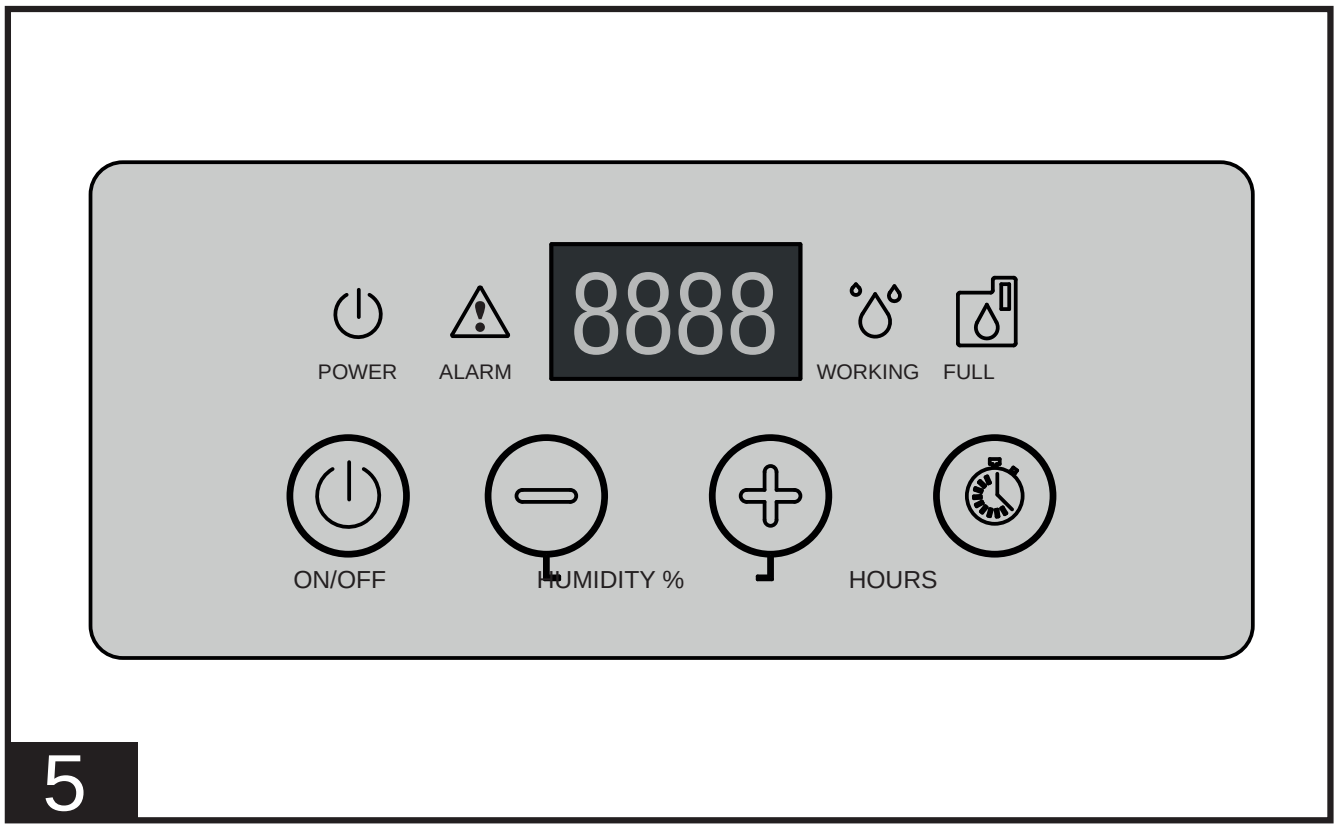

PICTURES - FIGURE - ABBILDUNGEN - FIGURAS - FIGURES - FIGUREN - FIGU - RAS - FIGURER - KUVAT - FIGURER - FIGURER - ILUSTRACJE - ö ù ù ÿ þ î ö ö - OBRÁZKY - ÁBRÁK - SLIKE - û (. ú / / (5 - SLIKE - ILIUSTRACIJOS - $ 7 7 X / ¸ JOONISED - IMAGINI - OBRÁZKY - ÿ ó ú ö ú î ù û ø ö - SLIKE - § « ¬ ± ¯ § ´ **)•KÉ** - ÿ þ ó ó ú ó ù ó þ

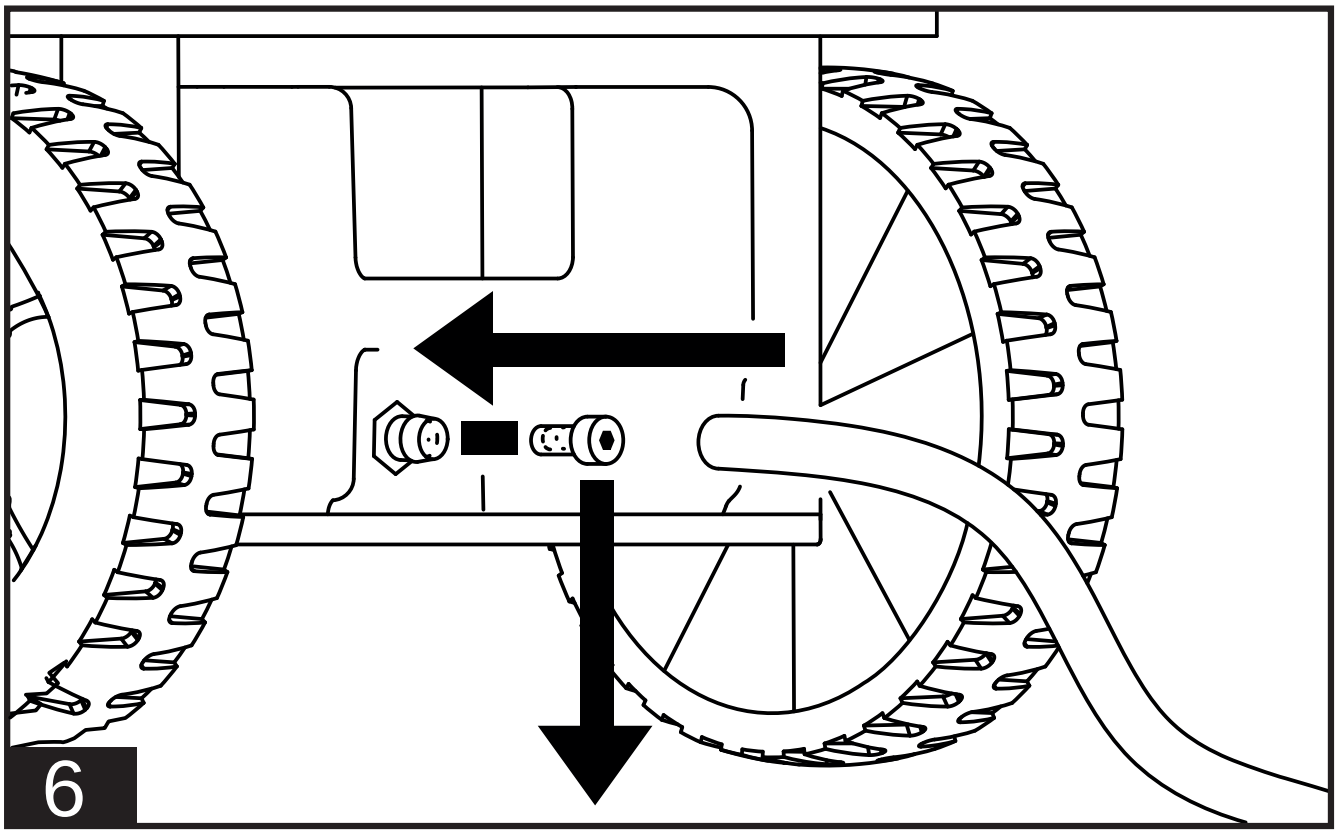

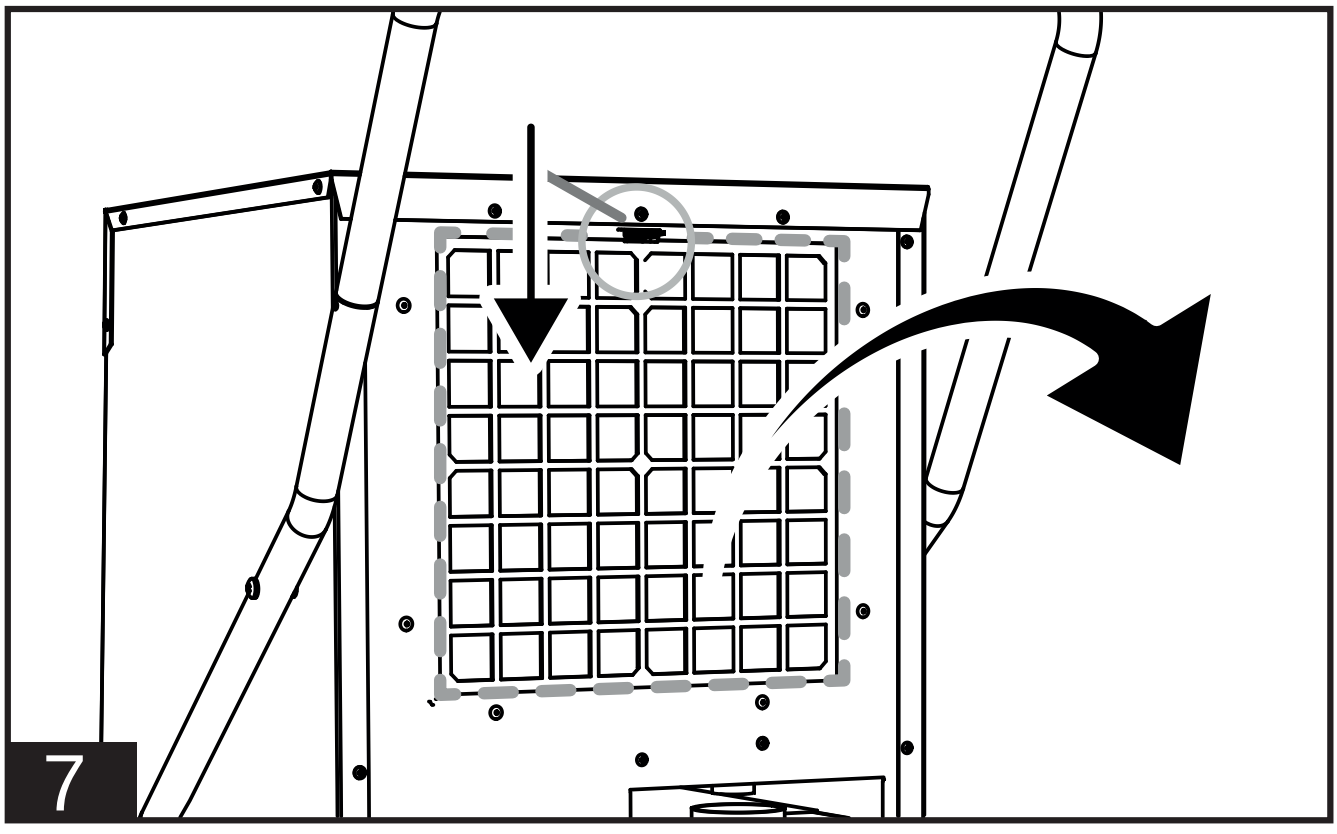

en

INDEX

1...	INTRODUCTION
2...	GENERAL DESCRIPTION OF THE UNIT
3...	PRELIMINARY OPERATIONS
4...	START-UP
5...	MAINTENANCE
6...	ALARM LIST

‡‡‡ ,1752'8&7,21

‡‡ ,1752'8&7,21

The manual is intended for the end user only in regard to operations that can be performed with closed panels. The operations that require to open doors or panels with tools must only be performed by expert personnel. Each appliance must be connected to the power supply via a cable with a power plug supplied with the unit. For maintenance operations, the power plug must always be disconnected to allow the operator to intervene in safe conditions.
If assistance or spare parts are required, read WKH LGHQWL¿FDWLRQ SODWH ORFDWHG RXWVLGH RI WKH unit to identify the appliance (model and serial number).

‡‡ *(1(5$/ 6$)(7< 58/(6

The purpose of the manual and of the entire documentation supplied is to allow both the installer and operator to correctly perform the installation, start-up and maintenance of the equipment, without causing damage to the personnel in charge and to the unit.
Each appliance is subject to a risk assessment carried out in compliance with current legislaWLRQ ZKLFK GH¿QHV WKH QHFHVVDU\ DFWLRQV DQG implements the protective measures required to achieve the risk reduction objectives.
All activities regarding the operation and maintenance of the unit must be performed:

- ‡ Only by properly trained people, who must implement safe working practices and use the personal protective equipment appropriDWH WR WKH VSHFL¿F WDVN SHUIRUPHG EDVHG RQ WKHLU VSHFL¿F TXDOL¿FDWLRQ
- ‡ Only by properly trained people who have read and fully understood the manuals, technical documents and safety documents.
- ‡ Use of the appliance must not be allowed to anyone who is not adequately trained and skilled.

This manual, the technical documents and any security documents attached must be read and stored for the entire lifespan of the appliance:

⚠ &$87,21 7KLV DSSOLDQFH L
IRU XVH LQ DQ LQGRRU HQYLU

⚠ &$87,21 7KH XQLW PXVW EH
WR DQ HOHFWULFDO V\VWHP V
ORFDO HOHFWULFDO VDIHW\ U

⚠ &$87,21 7KH XQLW PXVW EH
IROORZLQJ WKH GLPHQVLRQV
TXLUHG LQFOXGLQJ WKH -PLQ
ORZHG E\ DGMDFHQW VWUXFW

⚠ &$87,21 7KLV HTXLSPHQW P
EH FRQQHFWHG WR HDUWK :H
DELOLW\ IRU DQ\ GDQJHU RU
WKLV UHTXLUHPHQW LV QRW F

⚠ &$87,21 6KDUS WRROV VF
QHHGOHV RU WKH OLNH PXV
LQWR WKH JULGV RU LQVLGH
RSHQLQJ HVSHFLDOO\ ZKHQ
WR UHPRYH WKH ¿OWHU

⚠ &$87,21 $OO PDLQWHQDQF
LQJ RSHUDWLRQV RQ WKH XQ
IRUPHG ZLWK WKH SRZHU VXS
HG 1HYHU UHPRYH WKH IURQ
DQ\ SDUW RI WKH XQLW ZLWK
QHFWLQJ WKH SOXJ IURP WKH

⚠ &$87,21 'R QRW XVH ZDWH
WKH XQLW 8VH D ZHW FORWK

1HYHU VSUD\ ZDWHU RQ W-KH ;QLW 3(56216/ 3527(&7,9(WULFDO FRPSRQHQWV

The equipment must always be kept in a vertical position in order to prevent accidental spillDJH RI FRQGHQVDWLRQ ZDWHU IURP WKH VSHFL¿F container. It is strictly forbidden to move the equipment while connected to the power outlet, as the resulting vibrations and movements may cause the condensation to leak from the VSHFL¿F FRQWDLQHU WKXV D+HFWLQJ WKH HOHFWULFDO parts.

7KH XQLW FDQ RQO\ EH P-RYHG DIWHU HPSW\LQJ WKH FRQGHQVDWH WDQN DQG LQ DQ\ FDVH LW LV $/:$<6 5(48,5(' WR UHPRYH WKH SOXJ IURP WKH VRFNHW EHIRUH PRYLQJ WKH DSSOLDQFH 6KRXOG ZDWHU EH DFFLGHQWDOO\ VSLOOHG RQ WKH DSSOLDQFH WKH -XQLW PXVW EH LPPHGL DWHO\ WXUQHG R‡ DQG GLVFRQQHFWHG IURP WKH SRZHU VXSSO\ DQG PD\ RQO\ EH WXUQHG RQ DIWHU HLJKW KRXUV KDYH HOD+SVHG

&$87,21 7KH HTXLSPHQW FRQWDLQV 5 \I UHIULJHUDQW WKLV JDV LV ADPPDEOH 7KH DPRXQW RI FKDUJH LV LQGLFDWHG LQ WKH GDWD WDEOH RI WKLV XVHU PDQXDO

:DUQLQJ WKH UHIULJHUDQW LV RGRXUOHVV

'R QRW XVH DQ\ PHDQV WR- DFFHOHUDWH WKH GH IURVWLQJ SURFHVV RU IRU FOHDQLQJ RWKHU WKDQ WKRVH UHFRPPHQGHG E\ WKH PDQXIDFWXUHU

7KH DSSOLDQFH PXVW EH SODFHG LQ D URRP WKDW GRHV QRW KDYH LJQLWLRQ VRXUFHV FRQWLQXRXV\ LQ RSHUDWLRQ H[DPSOH ÀDPHG JDV DSSOLDQFH ZKLOH UXQQLQJ RU DQ HOHFWULF KHDWHU UXQQLQJ

'R QRW GULOO KROHV LQWR RU EXUQ WKH DSSOLDQFH

PERSONAL PROTECTIVE EQUIPMENT

Use the following personal protective equipment during unit use and maintenance operations:

CLOTHING: Those who carry out maintenance or work on the unit in environments ZLWK VOLSSHU\ ÀRRUV PXVW with non-slip soles.

GLOVES: Appropriate gloves must be worn during cleaning and maintenance operaWLRQV :KHQ UH¿OLQJ WKH use of appropriate gloves is mandatory in order to prevent the risk of freezing.

MASK AND GOGGLES: Masks to protect the respiratory tract and safety goggles to protect the eyes must be worn during cleaning and maintenance operations.

GENERAL SAFETY RULES

The following safety signs, which must be reVSHFWHG DUH DˆIHG RQ WKH

Read the user manual.

Read the technical manual.

Electric shock hazard.

Flammable material hazard.

CAUTION: It is strictly forbidden to remove the safety signs on the units.

‡‡‡ *(1(5$/ '(6&5,37,21 2) THE UNIT

(FIG. 1)

7KH GHKXPLGL¿HU LV DQ DSS controlling the humidity of the room it is placed LQ 'HKXPLGL¿FDWLRQ LV -FDU eration cycle which is based on the physical

principle whereby the air, when it comes into contact with a cold surface, wets it, releasing humidity in the form of condensation drops.
The equipment is made up as follows (FIG. 2): Air is extracted from the appliance: it passes WKURXJK WKH ZDVKDEOH ¿OWHU WKH DQXPLQLXP coil (evaporator) (2), the hot exchanger (con- GHQVHU WKH IDQ ÐQG ¿QDOO\ WKH GHKX PLGL¿HG DLU ÀRZV RXW DQG V UHFLUFXODWHG LQWR the room through the grille. The condensed water is collected in the tank (5). A microswitch stops the appliance when water in the tank reaches a certain level. An electronic board (6) manages the correct operation of the appliance.
This appliance is equipped with a hot gas defrost system, which ensures the correct opera- WLRQ RI WKH GHKXPLGL¿HU ZLWKLQ WKH WHPSHUDWXUH DQG KXPLGLW\ UDQJH VSHFL¿HG LQ WKH WHFKQLFDO data table.

‡‡ 5()5,*(5$17 &,5&8,7

The refrigerant gas used in these units is R1234yf. The refrigerant circuit is built in compliance with current standards.

⚠)ODPPDEOH PDWHULDO KD!DUG

This unit is hermetically sealed and contains ÀXRULQDWHG JDV 5 \I *:3 5 \I

‡‡‡ 35(/,0,1$5< 23(5$7,216

‡‡ 5(029$/ 2) 7+(3$&.$-*

ING AND ASSEMBLY

Remove the packaging taking care not to damage the unit. Dispose of the packaging products (wood, plastic, cardboard), taking them to the specialised collection or recycling centres (follow the local regulations in force).

⚠ CAUTION: Depending on the model, assemble the appliance, with any handles, wheels and all relevant hardware (FIG. 3) housed inside the packaging before commissioning.

‡‡ ,163(&7,21

⚠ All units are factory assembled and wired (except for certain components). Upon receiving the unit, it must be immediately and thoroughly inspected, checking that it has not been damaged during transport or that no parts are missing.

⚠ %HIRUH XVH VSHFL¿FDOO

dents on the external metal panels, including those in the tank compartment. Also check that the cable, plug and relevant insulation are intact. Otherwise, it is FORBIDDEN to connect and start the unit, which must be sent to an authorised service centre.

‡‡ 23(5$7,1* 35,1&,3/(6

⚠ &$87,21 7R HQVXUH FRUUHF RI WKH DSSOLDQFH LW LV- UH HUDWH WKH XQLW ZLWKLQ WK WKH WHFKQLFDO GDWD WDEOH

‡‡ 326,7,21,1*

Set up the appliance to ensure an adequate DLU ÀRZ

⚠ CAUTION: Make sure that the appliance is placed in such a way so as to prevent contact with water.

‡‡ 6(59,&($5($

The hot air expelled by the fan must not be obstructed. Avoid hot air recirculation between suction and delivery to prevent compromising the performance of the unit or even interrupting normal operation.

⚠ CAUTION: The equipment must not be placed in cramped environments, which do not allow adequate distribution of the air from the air outlet grille into the room.

⚠ CAUTION: Do not place or hang objects on the front panel, it may cause damage to the unit.

‡‡ *(1(5$/ ,1)250$7,21

⚠ CAUTION: Disconnect the power plug from the socket before carrying out any maintenance operation on the electrical part.

⚠ CAUTION: Check that the supply voltage corresponds to the unit's operating data (voltage and frequency) shown on the data plate RQ WKH GHKXPLGL¿HU 7KH DSSOLDQFH LV ¿WWHG with a power cable for correct operation.

⚠ CAUTION: The earthing connection is mandatory.

‡‡‡ 67$57 83

‡‡ 35(/,0,1$5< &+(&.6

⚠⚠ ,03257$17)RU GXDO YROWDJH PRGHOV '9 FKHFN WKH SR-VLWLRQ RI WKH WUDQV IRUPHU VZLWFK 9 VHW YROWDJH GRHV QRW PDWFK WKH E\ WKH PDLQV WKH YROWDJH PXVW EH DGDSWHG),* /RRVHQ WKH WZR -OLG VFUHZ [DVWHQ HUV VKLIW SUHVV WKH VZLWFK RQWR WKH YROWDJH YDOXH VXSSOLHG DQG PRXQW WKH OLG DJDLQ

⚠⚠ CAUTION: Check that the power cord is properly connected.

⚠⚠ CAUTION: Check that all the cover panels are in the correct position and are ORFNHG YLD ¿[LQJ VFUHZ-V EHIRUH³ FRPPL-VVLRQ ing.

⚠⚠ CAUTION: Always disconnect the power supply if the appliance is not used for a long period of time.

‡‡ &21752/ 3$1(/

(FIG. 5)

The units are equipped with a luminous signalling panel that indicates their operating status. A brief description of their meaning is provided below.

&21752/ 3$1(/

LED:

- y32:(5 /(' 7KLV /(' LV RQ LI WK the "ON" status, but in stand-by mode (i.e. WKH FRPSUHVVRU LV R‡
- y$/$50 /(' 7KLV /(' LV RQ ZKH is in alarm. The display will show the error message.
- y:25.,1* /(' 7KLV /(' LV RQ ZK FRPSUHVVRU LV UXQQLQJ ZKHQ WKH GHKXPLGL¿HU LV LV LQ GHIURVW PRGH 7KH / the desired amount of humidity has been reached in the "ON" status.
- y)8// /(' 7KLV /(' LV RQ ZKHQ densate tank is full or if the pump is in alarm.

BUTTONS:

- y21 2)) 7R WXUQ RQ WKH GHK SUHVV WKH ³21 2))´ EXWWRQ relative humidity set, the appliance starts working. When the room humidity reaches the required level, the appliance goes into stand-by mode and the unit stops, but re- PDLQV LQ WKH ³21´ VWDWXV If the room humidity rises again, exceeding WKH SUHYLRXV VHW SRLQW starts again.
  3UHVV WKH ³21 2))´ EXWWRQ DSSOLDQFH ZLWK WKH DSSO continues to indicate the relative humidity in the environment).
- y³´ ³+80,7<6(7 3UHVV buttons to set the relative humidity desired. 7KH GLVSOD\ ZLOO VWDUW new reference set point. After a few sec- RQGV WKH GLVSOD\ VWRSV humidity set point has been detected by the electronics.
  It is possible to operate the appliance regardless of the degree of humidity present in the environment. By pressing the "-" button until the "CONT" message appears on the display, the appliance will operate continuously.
- y+2856 3UHVV WKH ³+2856´ EX the working hours of the appliance.

‡‡ ',6&+$5*(3,3(&211(-&TION (Set-up)

(FIG. 6)

A discharge pipe can be connected to the appliance. A hose connection with a diameter of PP LV ¿WWHG RQ WKH WDQN

‡‡ &211(&7,21 2) 7+(&21DENSATE PUMP (Optional)

⚠ Depending on the model, the appliance can be set up for the connection of the condensate discharge pump.

For a correct connection, disconnect the unit from the power supply before carrying out any operation.

For a correct installation of the condensate pump, refer to the technical manual included in the optional kit.

‡‡ ',60$17/,1* 7+(81,7

The unit has been designed and built to ensure continuous operation. The lifespan of some components such as the fan and the compressor depends on their maintenance.

⚠⚠ CAUTION: The unit contains substances and components dangerous for the environment (electronic components, refrigerant gas and oils). At the end of its useful life, in the event of dismantling the unit, the operation must be carried out by specialised refrigerating personnel.

7KH XQLW PXVW EH VHQW WRised centres for the collection and disposal of equipment containing dangerous substances.

7KH UHIULJHUDQW ÀXLG DQGcontained in the circuit must be recovered, in accordance with the regulations in force in your country.

‡‡‡ 0$,17(1$1&(

‡‡ &+(&.6 72 %(3(5)250('BY THE USER

(FIG. 7)

The only maintenance to be carried out by the XVHU LV WKH FOHDQLQJ RI WKH DLU ¿OWHU ZKLFK PXVWbe performed at least once a month.

The cleaning frequency can be increased due to the dustiness of the working environment of the appliance.

CAUTION: REMOVE THE FILTER FROM 7+($33/,$1&(72 3(5)250 &/($1,1*,7 ,6)25%,''(1 72 3(5)250 -&/($1ING WITH THE FILTER INSTALLED.

‡‡ 63$5(3$576

Should it be required to replace one or more parts during maintenance by specialised operators, this must be done by using original spare parts only.

If required, request the “spare parts list” from your vendor, specifying the model and serial number of the unit.

$/$50	3266,%/(&$86(	3266,%/(62/87,21
)8// ³)8//³	Tank full or missing	The alarm is reset automatically by emptying or inserting the tank
$/$50 ³/R W³	Room temperature too low	Room temperature conditions not suitable for operation
$/$50 ³3URE³	Humidity probe malfunction. In any case, the unit continues to function	Contact the authorised assistance centre
$/$50 ³3UR ³	Room temperature probe malfunction. 7KH GHKXPLGL¿HU JRHV into stand-by mode	Contact the authorised assistance centre
$/$50 ³G()U³	Defrost thermostat malfunction. 7KH GHKXPLGL¿HU JRHV into stand-by mode	Contact the authorised assistance centre

it

INDICE	
1...	INTRODUZIONE
2...	DESCRIZIONE GENERALE DELL'UNITÀ
3...	OPERAZIONI PRELIMINARI
4...	AVVIAMENTO
5...	MANUTENZIONE
6...	LISTA ALLARMI

‡‡‡ INTRODUZIONE

‡‡ ,1752'8=,21(

,O PDQXDOH q ULYROWR DOO¶XWHQWH
operazioni eseguibili con pannelli chiusi. Le operazioni che necessitano dell'apertura di porte o pannelli con attrezzi devono essere eseguite solo da personale esperto. Ogni apparecchio deve essere collegato all'alimentazione elettrica tramite cavo con spina di alimentazione in dotazione con O¶XQLWj 3HU OH RSHUD]LRQL GL PDQXWHQ]LRQH QD
di alimentazione deve essere sempre scollegata, consentendo all'operatore di intervenire in condizioni di sicurezza.
3HU LGHQWL¿FDUH O¶DSSDUHFFKLR PRGHOOR H QXPHUR
di serie), in caso di richiesta di assistenza o di ricambi, occorre fare riferimento ai dati riportati sull'etichetta applicata esternamente all'unità.

‡‡ 1250(*(1(5$/, ', 6,&85(==ZA

Lo scopo del manuale e di tutta la documentazione fornita, è quello di mettere in condizione, sia l'installatore che l'operatore, di eseguire correttamente l'installazione, l'avviamento e la manutenzione dell'apparecchiatura, senza provocare danni al personale addetto e all'unità.
Ogni apparecchio è soggetto a una valutazione GHL ULVFKL H‡HWWXDWD LQ FRQIRUPLWj DOOH QRUPH
YLJHQWL FKH GH¿QLVFH OH D]LRQL QHFHVVDULH GD LP
plementa le misure protettive necessarie, per raggiungere gli obiettivi di riduzione del rischio.
Tutte le attività relative al funzionamento e alla manutenzione dell'unità devono essere eseguite:

- ‡Solo da persone adeguatamente istruite, che devono adottare pratiche di lavoro sicure e utilizzare i dispositivi di protezione individuale ap
  SURSULDWL DOOR VSHFL¿FR FRPSLWR YROWR LQ EDVH
  DOOD ORUR VSHFL¿FD TXDOL¿FD
- ‡ Solo da persone adeguatamente istruite, che hanno letto e compreso completamente i manuali, i documenti tecnici e i documenti di sicurezza.
- ‡L'uso dell'apparecchio deve essere negato a chiunque non sia adeguatamente addestrato e competente.¿QDOH SHU OH VROH

Il presente manuale, i documenti tecnici e i documenti di sicurezza eventualmente allegati, devono essere letti e conservati per l'intera vita dell'apparecchio:

- ⚠ $77(1=,21(4XHVWR DSSDUHFF
  JHWWDWR SHU O¶XWLOL]]R LQ X
- ⚠ $77(1=,21(/¶XQLWj GHYH HVVH
  WD D XQ LPSLDQWR HOHWWULFR
  GL VLFXUH]]D HQHWWULFD ORFDO
- ⚠ $77(1=,21(/¶XQLWj GHYH HVVH
  QDWD UL VHWWD QGR OH GLPHQ
  FHVVDUL LQFOXVL JOL VSD]L PL
  VWUXWWXUH DGLDFHQWL
- ⚠ $77(1=,21(4XHVWD DSSDUH
  GHYH HVVHUH VHPSUH FRQQHVVD
  JDPHQWR D WHUUD VL GHFOLQD
  SHU TXDOVLDVL SHULFROR R GD
  ORUR TXHVWD SUHVFUL]LRQH QR
- ⚠ $77(1=,21(6WUXPHQWL DSSXQ
  YLWL DJKL R VLPLOL QRQ GHYH
  QHOOH JULJOLH R LQ TXDOVLDV
  SDQQHOOL VSHFLDOPHQWH TXD
  SHULFROR PLWRDYHUH DQFRUDWWUD
- ⚠ $77(1=,21(2JQL LQWHUYHQWR
  ]LRQH H SXOL]LD VXOO¶XQLWj GH
  O¶DOLPHQWD]LRQH HOHWWULFD
  YHUH OD JULJOLD IURQWDOH R D
  GHOO¶XQLWj VHQ]D SULPD DYHU
  GDOOD SUHVD
- ⚠ $77(1=,21(/¶XQLWj QRQ GHYH
  OLWD XVDQGR DFTXD 3HU SXOL
  VWUDFFLR XPLGR 0DL VSUX]]DU
  H VXL VXRL FRPSRQHQWL HOHWW

L'apparecchiatura deve essere sempre tenuta in
SRVL]LRQH YHUWLFDOH DO-¿QHRGEOHYDWDUHROO¶XXRUOL]]RLGL
ta accidentale di condensa (acqua), dall'apposito contenitore. È assolutamente vietato muovere l'apparecchiatura quando è connessa alla presa di corrente, in quanto le conseguenti vibrazioni e movimenti, potrebbero determinare la fuoriuscita della condensa dall'apposito contenitore, con interessamento delle parti elettriche.

/¶XQLWj SXz HVVHUH PRYLPHQWDWD VRQR GRSR
DYHU VYXRWDWR OD WDQLFD GHOOD FRQGHQVD H LQ
RJQL FDVR q 6(035(1(&(66$5,2 ULPXRYH
UH OD VSLQD GDOOD SUHVD-SULPD GL VSRVWDUH O¶DS
SDUHFFKLR 6H GHOO¶DFTXD-GRYHVVH HVVHUH DFFL
GHQWDOPHQWH YHUVDWD VXOO¶DSSDUHFFKLR O¶XQLWj
GHYH HVVHUH LPPHGLDWDPHQWH VSHQWD H VFROOH
JDWD GDOOD UHWH HOHWWULFD H SRWUj HVVHUH DFFHVD
QRQ SULPD FKH VLDQR WUDVFRUVH RWWR RUH

⚠ $77(1=,21(/¶DSSDUHFFKLDWXUH FRQWLHQH
UHIULJHUDQWH 5 \I WDOH JDV q LQ¿DPPDELOH
/D TXDQWLWj GL FDULFD q LQGLFDWD QHOOD WDEHOOD
GDWL GL TXHVWR PDQXDOH G¶XVR

3UHVWDUH DWWHQ]LRQH LO UHIULJHUDQWH q LQRGRUH

1RQ VHUYLUVL GL PH]]L SHU-DFFHOHUDUH LO SURFHV
VR GL VEULQDPHQWR R SHU-OD SXOL]LD FKH QRQ VLD
QR TXHOOL UDFFRPDQGDWL GDO SURGXWWRUH

/¶DSSDUHFFKLR GHYH HVVHUH SRVWR LQ XQD VWDQ
]D FKH QRQ DEELD VRUJHQW-L GL DFFHQVLRQH FRQ
WLQXDPHQWH LQ IXQ]LRQH SHU‡‡¶ DESCRIZIONE GENERALE
OLEHUH XQ¶DSSDUHFFKLR D JDVL L'UNITÀ
ULVFDOGDWRUH HOHWWULFR LQ(FIG.1)

1RQ IRUDUH R EUXFLDUH O¶DSSDUHFFKLR

‡‡ ',6326,7,9, ', 3527(=,21(
INDIVIDUALE
3HU OH RSHUD]LRQL GL XWLOL]]R H PDQXWHQ]LRQH GHOOH
unità, usare i seguenti mezzi di protezione individuale:

⚠ 9(67,$5,2 &KL H‡HWWXD OD PDQXWHQ]LRQH R
opera sull'unità, deve indossare scarpe antinfortunistiche, con suola antiscivolo in ambienti con pavimentazione scivolosa.

⚠ GUANTI: Durante le pulizie e le operazioni di manutenzione, è necessario l'uso di guanti appropriati. In caso di ricarica del gas refrigerante, è
HGEOLYDWDUH RO¶XXRUOL]]RLGL
evitare il rischio di congelamento.

⚠ MASCHERINA E OCCHIALI: Durante le operazioni di pulizia e manutenzione, devono essere usate maschere per la protezione delle vie respiratorie ed occhiali di protezione per la protezione degli occhi.

‡‡ 1250(*(1(5$/, ', 6,&85(=
ZA
L'unità riporta i seguenti segnali di sicurezza, che devono essere rispettati:

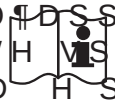

Leggere il manuale utente.

Leggere il manuale tecnico.

3HULFROR GL VKRFN HOHWW

3HULFROR PDWHULDOH LQ¿

⚠ ATTENZIONE: È severamente vietato rimuovere la segnaletica di sicurezza presente nelle unità.

‡‡¶ DESCRIZIONE GENERALE
DELL'UNITÀ
(FIG.1)
,O GHXPLGL¿FDWRUH q XQ DSSD
trollo dell'umidità dell'ambiente in cui è collocato.
/D IDVH GL GHXPLGL¿FD]LRQH V
ULIHUR FKH VL EDVD VXO SULQR
TXDQGR YLHQH D FRQWDWWR GL
la bagna cedendo umidità sotto forma di gocce di condensa.
L'apparecchio è così composto (FIG. 2):
L'aria viene aspirata dall'apparecchio, attraversa
LO ¿OWUR ODYDELOH LO VHU
(evaporatore) (2), lo scambiatore caldo (conden-
VDWRUH LO YHQWLODWR-UH
¿FDWD HVFH H YLHQH ULPHVVD
attraverso la griglia. L'acqua condensata viene raccolta nella tanica (5). Un microinterruttore arresta l'apparecchio quando l'acqua nella tanica

raggiunge un determinato livello. Una scheda elettronica (6) gestisce il corretto funzionamento dell'apparecchio.
Questo apparecchio è dotato di un dispositivo di sbrinamento a gas caldo, che garantisce il corret-
WR IXQ]LRQDPHQWR GHO GHXPLGL¿FLDWRUH DOO¶LQWHUQR
GHO UDQJH WL WHPSHUDWXUD H XPLGLWj VSHFL¿FDWR QHO
la tabella dati tecnici.

‡‡ &,5&8,72)5,*25,)(52
Il gas refrigerante utilizzato in queste unità è R1234yf. Il circuito frigorifero è realizzato in conformità alle norme vigenti.

3HULFROR PDWHULDOH LQ¿DPPDELOH
Questa unità è ermeticamente sigillata e contiene
JDV ÀXRUXUDWR 5 \I *:3 5 \I

‡‡‡ 23(5$=,21, 35(/,0,1$5,

‡‡ 5,02=,21('(//·,0%$//2 (
ASSEMBLAGGIO
Rimuovere l'imballo facendo attenzione a non danneggiare l'unità. Smaltire i prodotti di imballo
OHJQR SODVWLFD FDUWRQH
centri di raccolta o di riciclaggio specializzati (attenersi alle norme locali in vigore).

⚠ ATTENZIONE: A seconda del modello, assemblare l'apparecchio, con eventuali maniglie, ruote e tutta la relativa bulloneria (FIG. 3), contenuta all'interno dell'imballo, prima della messa in funzione.

‡‡ ,63(=,21(

⚠ Tutte le unità sono assemblate e cablate in fabbrica (ad eccezione di alcuni componenti). Al ricevimento dell'unità occorre ispezionarla subi-
WR HG DFFXUDWDPHQWH YHUL¿FDQGR FKH QRQ DEELD
riportato danni durante il trasporto o che non ci siano parti mancanti.

3ULPD GHOO¶XVR YHUL¿FDUH LQ SDUWLFRODUH FKH QRQ
siano presenti ammaccature sui pannelli metallici
HVWHUQL LQFOXVL TXHOOL GHO YDQR WDQLFD 9HUL¿FDUH
inoltre che il cavo, la spina e i relativi isolamenti siano integri. In caso contrario È VIETATO collegare e avviare l'unità, che deve essere inviata presso un centro di assistenza autorizzato.

‡‡ /,0,7, ',)81=,21$0(172

⚠ $77(1=,21(3HU JDUDQWLUH
IXQ]LRQDPHQWR GHOO¶DSSD-UHF
GD GL IDU RSHUDUH O¶XQLWj HQ
VXOOD WDEHOOD GDWL WHFQLFL

‡‡ 326,=,21$0(172
'LVSRUUH O¶DSSDUHFFKLR D-O ¿Q
JXDWR ÀXVVR G¶DULD

⚠ ATTENZIONE: Assicurarsi che l'apparecchio sia posizionata in modo tale da evitare il contatto con l'acqua.

‡‡ $5($ ', 6(59,=,2
L'aria calda espulsa dal ventilatore, non deve trovare ostacoli. Evitare fenomeni di ricircolo dell'aria calda tra aspirazione e mandata, pena il decadimento delle prestazioni dell'unità o addirittura l'interruzione del normale funzionamento.

⚠ ATTENZIONE: L'apparecchiatura non deve essere posta in ambienti angusti, che non permet-
WRQR XQ¶DGHJXDWD GL‡XVLRQH
proveniente dalla griglia di uscita dell'aria.

⚠ ATTENZIONE: Non appoggiare o appendere oggetti al pannello frontale, può causare danni all'unità.

‡‡ *(1(5$/,7-

⚠ $77(1=,21(3ULPD GL RJQL- LQW
nutenzione sulla parte elettrica, scollegare la spina di alimentazione dalla presa.

⚠ $77(1=,21(9HUL¿FDUH FKH O
alimentazione corrisponda ai dati di funzionamento dell'unità (tensione e frequenza), riportati sulla
WDUJKHWWD GDWL D ERUGR -GHO
recchio è dotato di un cavo di alimentazione per il corretto funzionamento.

⚠ ATTENZIONE: Il collegamento a terra è obbligatorio.

‡‡‡ AVVIAMENTO

‡‡ &21752//, 35(/,0,1$5,

,03257$17(1HL PRGHOOL D GRS SLR YROWDJJLR '9 FRQWUROODUH OD SRVLJLRQH GHOO¶LQWHUUXWWRUH FDPELD WHQVLRQH 9 9 6H OD WHQVLRQH LPSRVWDWD QRQ FRUUL VSRQGH D TXHOOD IRUQLWD GDOOD UHWH q QHFHVVDULR LQWHUYHQLUH SHU DGHJXDUH OD WHQVLRQH),* 6YLWDUH OH GXH YLWL GL ¿VVDJJLR GHO FRSHUFKLR VSRVWDUH SUHPHUH O¶LQWHUUXWWRUH VXO YDORUH GL WHQVLRQH IRUQLWD H ULPRQWDUH LO FRSHUFKLR

$77(1=,21(9HUL¿FDUH FKH LO FDYR GL alimentazione sia collegato correttamente.

$77(1=,21(3ULPD GL SURFHGHUH DOOD messa in servizio, controllare che tutti i pannelli di copertura si trovino nella posizione corretta e VLDQR EORFFDWL FRQ YLWL GL ¿VVDJJLR

ATTENZIONE: Nel caso l'apparecchio non venga utilizzato per un lungo periodo, scollegare sempre la presa di alimentazione elettrica.

‡‡ 3$11(//2 ', &21752//2

(FIG. 5)

Le unità sono dotate di un pannello luminoso di segnalazione che indica lo stato operativo dell'unità.

Di seguito è riportata una breve descrizione del ORUR VLJQL¿FDWR

3$11(//2 ', &21752//2

LED:

y32:(5 /(' 4XHVWR OHG q DFFHVR VH O¶XQLWj q nello stato "ON", ma in modalità stand-by (cioè il compressore è spento).

y$/$50 /(' 4XHVWR OHG q DFFHVR TXDQGR O¶X nità è in allarme. Il display mostrerà il messaggio di errore.

y:25.,1* /(' 4XHVWR OHG q DFFHVR TXDQGR il compressore è in funzione. Il led lampeggia TXDQGR LO GHXPLGL¿FDWRUH q LQ DWWHVD GL ULDYYLR R è in sbrinamento. Il led si spegne quando, nello stato "ON", è stata raggiunta la quantità di umidità desiderata.

y)8// /(' 4XHVWR OHG q DFFHVR TXDQGR OD WD nica della condensa è piena o se la pompa è in allarme.

38/6$17,

y21 2)) 3HU DFFHQGHUH LO GH VXˆFLHQWH SUHPHUH LO SX conda dell'umidità relativa impostata, l'apparecchio inizia a lavorare. Quando l'umidità ambiente raggiunge il livello richiesto l'apparecchio va in modalità stand-by e l'unità si ferma, ma rima- QH QHOOR VWDWR ³21´ 32:(5 / l'umidità ambiente risale, superando il set point SUHFHGHQWHPHQWH LPSRVWDV riparte nuovamente.

3HU VSHJQHUH O¶DSSDUHFFKL WH ³21 2))´ DG DSSDUHFFKLR continua a indicare l'umidità relativa presente in ambiente).

y³´ ³´ 6(7 80,',7¬ 3UHPHQGR ³´ q SRVVLELOH LPSRVWDUH siderata. Il display inizierà a lampeggiare, visualizzando il nuovo set point di riferimento. Dopo alcuni secondi il display smette di lampeggiare e il nuovo set point di umidità è stato rilevato dall'elettronica.

È possibile far funzionare l'apparecchio indipendentemente dal grado di umidità presente in DPELHQWH 3UHPHQGR LO SXOV lizzare il messaggio "CONT" sul display, l'apparecchio lavorerà in continuo.

y+2856 3UHPHQGR LO SXOVDQV possibile visualizzare le ore di lavoro dell'apparecchio.

‡‡ &2//(*$0(172 78%2 ', 6&$ RICO (Predisposizione)

(FIG. 6)

È possibile collegare un tubo di scarico all'apparecchio. Sul serbatoio è presente un portagomma di diametro 16 mm.

‡‡ &2//(*$0(172 '(//$ 3203$ CONDENSA (Opzional)

A seconda del modello, l'apparecchio può essere dotato di predisposizione per il collegamento della pompa di scarico condensa.

3HU LO FRUUHWWR FROOHJDPH qualsiasi operazione, scollegare l'unità dall'alimentazione elettrica.

3HU OD FRUUHWWD LQVWDOOD]L sa, fare riferimento al manuale tecnico inserito nel kit optional.

‡‡‡ MANUTENZIONE

it

‡‡ &21752//, $ &$5,&2 '(//-·8TILIZZATORE

(FIG. 7)

L'unica manutenzione a carico dell'utilizzatore è la SXOL]LD GHO ¿OWUR GHOO¶DULD FKH GHYH HVVHUH HVHJXLWD almeno una volta al mese.

/D IUHTXHQ]D GHOOD SXOL]LD SXz HVVHUH LQWHQVL¿FDWD in ragione della polverosità dell'ambiente di lavoro dell'apparecchio.

ATTENZIONE: RIMUOVERE IL FILTRO '$//¶$33$5(&&+,2 3(5 (6(*8,5(-/$ 38/,=,$ Ê 9,(7$72 (6(*8,5(/$ 38/,=,$ &21IL FILTRO INSTALLATO.

‡‡ 5,&$0%,

Qualora durante la manutenzione a carico di operatori specializzati, dovesse rendersi necessaria la sostituzione di una o più parti, questa deve essere fatta impiegando esclusivamente parti di ricambio originali.

In caso di necessità richiedere la "lista ricambi" al SURSULR YHQGLWRUH VSHFL¿FDQGR LO PRGHOOR H LO QXmero di serie dell'unità.

‡‡ 60$17(//$0(172 '(//·81,-TÀ

L'unità è stata progettata e costruita per garantire un funzionamento continuativo. La durata di alcuni componenti quali il ventilatore ed il compressore, dipende dalla manutenzione a cui sono stati sottoposti.

⚠ ATTENZIONE: L'unità contiene sostanze e componenti pericolosi per l'ambiente (componenti elettronici) gas refrigerante e olio. Alla fine della vita utile, in caso di smantellamento dell'unità, l'operazione dovrà essere eseguita da personale frigorista specializzato.

L'unità dovrà essere conferita ad appositi centri specializzati per la raccolta e smaltimento di apparecchiature contenenti sostanze pericolose. Il ÀXLGR IULJRULJHQR H O¶ROLR OXEUL¿FDQWH FRQWHQXWR QHO circuito dovranno essere recuperati, in accordo con le norme vigenti nel vostro paese.

‡ ‡ ‡ LISTA ALLARMI

$ / / $ 5 0 (	3 2 6 6 , % , / (& $ 8 6 $	3 2 6 6 , % , / (6 2 / 8 = , 2 1 (
) 8 / / ³) 8 / / ³	Tanica piena o non presente	L’allarme si resetta automaticamente svuotando o inserendo la tanica
$ / $ 5 0 ³ / R W ³	Temperatura ambiente troppo bassa	Condizioni di temperatura ambiente non adeguate al funzionamento
$ / $ 5 0 ³ 3 U R E ³	Malfunzionamento sonda umidità. In ogni caso, l’unità continua a funzionare	Contattare il centro di assistenza autorizzato
$ / $ 5 0 ³ 3 U R ³	Malfunzionamento della sonda di temperatura ambiente. , O G H X P L G L ¿ F D W R U H Y D L Q modalità stand-by	Contattare il centro di assistenza autorizzato
$ / $ 5 0 ³ G ( ) U ³	Malfunzionamento del termostato di sbrinamento. , O G H X P L G L ¿ F D W R U H Y D L Q modalità stand-by	Contattare il centro di assistenza autorizzato

de

INHALTSVERZEICHNIS	
1...	EINLEITUNG
2...	ALLGEMEINE BESCHREIBUNG DER EINHEIT
3...	VORBEREITENDE MASSNAHMEN
4...	INBETRIEBNAHME
5...	WARTUNG
6...	ALARMVERZEICHNIS

‡‡‡ (,1/(,781*

‡‡ (,1/(,781*

Das Handbuch ist für den Endbenutzer, nur für die 9HUIDKUHQ GLH PLW JHVFKORVVHQHQ 7ÜUHQ RGHU 3ODWWHQ PLW :HUN]HXJ JH|‡QHW ZHUGHQ N|QQHQ ausgeführt werden können. Verfahren, für die Türen oder Platten mit Werkzeug geöffnet werden können, die nicht G•UIHQ QXU YRQ HUIDKUHQHP 3HUVRQDO XQG JHIDKUOLFK]LHUW VLQG zum gefährlichen Personal zugänglich sind werden. Jedes Gerät muss mit dem mitgelieferten Kabel mit Stecker an das Stromversorgungsnetz angeschlossen werden. Für Wartungsarbeiten muss der Versorgungsstecker immer abgezogen werden, damit der Bediener unter sicheren Bedingungen arbeiten kann.
=XU ,GHQWL¿]LHUXQJ GHV *HUlWV 0RGHOO XQG 6HULHQnummer) bei einer Anfrage für Unterstützung oder (UVDW]WHLOH GDV ,GHQWL¿NDWLRQVVFKLOG LP ,QQHUHQ der Einheit lesen.

‡‡ $//*(0(,1(6,&+(5+(,76NORMEN

Der Zweck des Handbuchs und aller mitgelieferten Unterlagen besteht darin, den Installateur XQG RGHU GHQ %HGLHQHU LQ GLH /DJH]X YHUVHW]HQ die Installation, die Inbetriebnahme und die Wartung des Geräts korrekt auszuführen, ohne Schäden durch mangelnde Kenntnisse selbst zu verursachen.
Jeder Gerät unterliegt einer Risikobeurteilung, die gemäß den geltenden Normen erfolgen muss, in denen die notwendigen Vorgehensweisen festgelegt und die Schutzmaßnahmen implementiert werden, um die Zielsetzung der Reduzierung der Risiken zu erreichen.
Alle Tätigkeiten im Zusammenhang mit dem Betrieb und der Wartung der Einheit müssen wie folgt ausgeführt werden:
‡ 1XU YRQ DQJHPHVVHQ JHVFKXOWHQ 3HUVRQHQ GLH sichere Arbeitsverfahren anwenden und die für GLH VSH]L¿VFKH $XIJDEH GLH VLH DXVJHIKUHQ persönliche Schutzausrüstung verwenden.
‡ 1XU YRQ DQJHPHVVHQ JHVFKXOWHQ 3HUVRQHQ GLH die die Handbücher, die technischen Unterlagen und die Geräte gelesen und verstanden haben.
‡ 'HU *HEUDXFK GHV *HUlWV PXVV ZHQQ GHU (LQVDW] YRQ :HUN]HXJHQ RGHU ZHQQ GDV 3HUVRQDO QLFKW angemessen geschult ist, vermieden werden.

Das vorliegende Handbuch, die technischen Unterlagen und die eventuell beigelegten die Sicherheitsbetriebsanweisungen müssen sorgfältig und für die gesamte Lebensdauer des Geräts aufbewahrt werden:

⚠ $&+781* 'LHVHV *HUlW ZXUGH WULHE LQ ,QQHQEHUHLFKHQ HQW

⚠ $&+781* 'LH (LQKHLW PXVV DQ URDQODJH DQJHVFKORVVHQ ZHUGHQ 6LFKHUKHLWVQRUPHQ KLQVULFKW HQWVSULFKW

⚠ $&+781* 'LH (LQKHLW PXVV VR ZHUGHQ GDVV GLH QRWZHQGLJH XQG $EVWlQGH HLQJHKDOWHQ ZHUGHQ N|QQHQ]X YHUVHW]HQ OLFK GHU]XOlVVLJHQ 0LQGHVWGDQEHQ EH¿QGOLFKHQ 6WUXNW

⚠ $&+781* 'LHVHV *HUlW PXVV YRUEHUXIVVFKXOHQ 9HUDQVWDOWXQJVVHQ PLW VFKORVVHQ VHLQ (V ZLUG HMHGH ZHGHU *HIDKU RGHU I•U MHGH $UW RHKQW IDOOV GLHVH 9RUVFKULI

⚠ $&+781* :HUN]HXJ PLW 6SLW]H EHQGUHKHU 1DGHOO RGHU bK QLFKW LQ GLH *LWWHU RGHU LQ GHQ 3ODWWHQ JHVWHFNW ZHUGH ZHQQ GLH (LQKHLW I•U GLH (QWR‡HQ LVW

⚠ $&+781* ‘HGHU :DUWXQJV XQG JXQJVHLQJULI‡ DQ GHU (LQKHLW EHU 6WURPYHUVRUJXQJ DXVJHI•KUW GDV YRUGHUH *LWWHU DEPRQWL

7HLOH GHU (LQKHLW |‡QHQ -RKQH]XP 5HLQLJHQ &+ 87=$86
FNHU DXV GHU 6WHFNGRVH JH]RJHQ ZHUGHQ

$&+781* 'LH (LQKHLW GDUI QLFKW PLW DV
VHU JHUHLQLJW ZHUGHQ)•U GLH 5HLQLJXQJ GHU
(LQKHLW QXU HLQHQ IHXFKWHQ 7XFK YHUZHQ
GHQ 1LH :DVVHU DXI GLH (LQKHLW EHU UHQ
ULVFKHQ .RPSRQHQWHQ VSULW]HQ

'DV *HUlW PXVV VWHWV LQ YHUWLNDOHU 6WHOOXQJ VHLQ
um zu vermeiden, dass Kondensat (Wasser) versehentlich aus dem entsprechenden Behälter austritt. Es ist streng verboten, das Gerät zu handhaben, wenn es am Stromnetz angeschlossen ist, da die daraus entstehenden Schwingungen und Bewegungen bewirken könnten, dass Kondensat aus dem entsprechenden Behälter austritt und die elektrischen Teile beeinträchtigt.

'LH (LQKHLW GDUI QXU JHKDQGKDEW ZHUGHQ ZHQQ
GHU .DQLVWHU GHV .RQGHQVDWV VRUJIlOWLJ HQW
OHHUW ZXUGH XQG LQ MHGHP)DOO LVW HV ,00(5
127:(1',* GHQ 6WHFNHU DXV GHU 6WHFNGRVH
]X]LHKHQ EHYRU GDV *HUlW EHZHJW $//*(0(,1(6 &+(5+(,7
YHUVHKHQWOLFK :DVVHU DXI GDV *HUlW JHJRVVHQ
ZLUG PXVV GLH (LQKHLW VRIRUW DXVJHVFKDOWHW
XQG YRP 6WURPQHW] JHWUHQQW ZHUGHQ GDPLW
GDUI VLH HUVW QDFK DFKW 6WXQGHQ ZLHGHU HLQJH
VFKDOWHW ZHUGHQ

$&+781* 'DV *HUlW HQWKlOW .lOWHPLWWHO
5 \I 'LHVHV *DV LVW HQWZÀDPPEDU
'LH JHODGHQH 0HQJH LVW LQ GHU 7DEHOOH GHU 'D
WHQ LQ GLHVHP +DQGEXFK DQJHJHEHQ

*XW DXISDVVHQ GDV *DV LVW JHUXFKORV

1LFKWV YHUZHQGHQ ZDV QLFKW YRP +HUVWHO
OHU HPSIRKOHQ LVW XP GHQ $XIDX RGHU]X EH
VFKlGLJXQJ GXUFK GLH 5HLQLJXQJ]X YHUPHL
GHQ

'DV *HUlW PXVV LQ HLQHP 5DXP DXIJHVWHOOW
ZHUGHQ LQ GHP NHLQH =•QGTXHOOHQ VWlQGLJ LQ
%HWULHE VLQG] % R‡HQH-)ODPPHQ HLQ LQ %H
WULHE VWHKHQGHQ *DVJHUlW RGHU HLQ LQ %HWULHE
VWHKHQGHV HOHNWULVFKHV +HL]JHUlW

'DV *HUlW QLFKW GXUFKERKUHQ RGHU YHUEUHQQHQ

‡‡ $//*(0(,1(%(6&+5(,%81* DER EINHEIT

(ABB. 1)

Der Entfeuchter ist ein Gerät, mit dem die Feuchtigkeit im Raum, in dem er platziert ist, gesteuert werden kann. Die Entfeuchtungsphase nutzt einQH .•KO]\NOXV GHU DXI GHP S

‡‡ 3(56g1/,&+(6&+87=$86 5h67816*

Für die Tätigkeiten zum Gebrauch und zur Wartung der Einheit die folgende persönliche Schutzausrüstung verwenden:

$&+781* :HU die Wartung ausführt oder an der Einheit arbeitet, muss in Räumen mit glattem Bodenbelag Unfallschutzschuhwerk mit antistatischer Sohle anziehen.

HANDSCHUHE: Während der Reinigung und bei Wartungstätigkeiten müssen geeignete +DQGVFKXKH JHWUDJHQ ZHUGH des Kühlgases ist der Gebrauch von geeigneten +DQGVFKXKHQ 3ÀLFKW XP GDV rungen zu vermeiden.

GESICHTSMASKE UND BRILLE: Während der Reinigungs- und Wartungstätigkeiten müssen eine Atemschutzmaske und eine Schutzbrille getragen werden.

‡‡‡ $//*(0(,1(6&+(5+(,76 NORMEN

An der Einheit sind die folgenden Sicherheitssymbole angebracht, die eingehalten werden müssen:

Das Benutzerhandbuch lesen.

Das technische Handbuch lesen.

Achtung Stromschlaggefahr.

*HIDKU YRQ HQWÀDPPEDUHP

ACHTUNG: Es ist streng verboten, die an der Einheit vorhandene Sicherheitsbeschilderung zu entfernen.

‡‡‡ $//*(0(,1(%(6&+5(,%81* DER EINHEIT

zip basiert, dass die Luft, wenn sie mit einer kalten Oberfläche in Berührung kommt, abgekühlt wird, sodass Kondenswassertropfen gebildet werden.

de

Das Gerät ist wie folgt zusammengesetzt (ABB. 2):

Die Luft wird vom Gerät durch den waschbaren Filter (1), die kalte Aluminiumrohrschlange (Verdampfer) (2), den warmen Wärmetauscher (Kondensator) (3), den Ventilator (4) angesaugt, dann wird die entfeuchtete Luft durch das rückseitige Gitter wieder in den Raum geleitet wird. Das Kondenswasser wird im Kanister (5) gesammelt. Wenn das Wasser im Kanister ein bestimmtes Niveau erreicht, wird das Gerät mittels eines Mikroschalters angehalten. Eine elektronische Karte (6) steuert den korrekten Betrieb des Geräts.

Dieses Gerät ist mit einer Vorrichtung für das Abtauen mit heißem Gas ausgestattet, die den korrekten Betrieb des Entfeuchters innerhalb der Temperatur- und Feuchtigkeitsgrenzen gewährleistet, die in der Tabelle der technischen Daten angegeben sind.

‡‡ .h+/.5(,6/$8)

das in diesem Gerät verwendete Kühlgas ist R1234yf. Der Kühlkreislauf wurde den geltenden Normen entsprechend realisiert.

*HIDKU YRQ HQWÀDPPEDUHP Das Gerät so aufstellen, dass eine angemessene Luftströmung gegeben ist.

Diese Einheit ist hermetisch versiegelt und enthält GDV ÀXRULHUWH *DV 5 \I *:3 5.

‡‡‡ 925%(5(,7(1'(0$661$+MEN

‡‡ (17)(51(1 '(5 9(53$&.81* UND ZUSAMMENBAU

Die Verpackung entfernen und aufpassen, dass die Einheit dabei nicht beschädigt wird. Das Verpackungsmaterial ist FNXQJVPDWHULDO +RO] .XQVWVWR‡ 3DSSH HQWVRUJHQ gen, indem es den spezialisierten Sammel- oder Recyclingstellen zugeführt wird (die diesbezüglichen lokalen Vorschriften beachten).

ACHTUNG: Das Gerät je nach dem Modell mit GHQ HYHQWXHOOHQ *UL‡HQ -5IGHUQ XQG DOOHQ 6RKUDX ben zusammenbauen (ABB. 3), die in der Verpackung enthalten sind, bevor es in Betrieb gesetzt wird.

‡‡ ,163(.7,21

Alle Einheiten werden im Werk zusammengebaut und verkabelt (mit Ausnahme von einigen Komponenten). Bei Erhalt der Einheit muss diese sofort sorgfältig überprüft werden, um festzustellen, ob Transportschäden vorhanden sind oder ob Bestandteile fehlen.

Vor dem Gebrauch muss insbesondere überprüft werden, dass keine Dellen an den Außenplatten aus Metall, einschließlich an denen des Fachs für den Kanister, vorliegen. Außerdem muss überprüft werden, ob das Kabel, der Stecker und die entsprechenden Isolierungen unversehrt sind. Sollte dies nicht der Fall sein, IST ES VERBOTEN, das Gerät an das Stromnetz anzuschließen und in Betrieb zu nehmen, es muss an ein autorisiertes Kundendienstzentrum geschickt werden.

‡‡ %(75,(%6*5(1=(1

$&+781* 8P HLQHQ NRUUHNWHV *HUlWV]X JHZlKUOHLVWHQ HPSIRKOHQ GLH (LQKHLW LQQHUH EHOOH GHU WHFKQLVFKHQ 'DWHQ WULHEVJHQ]HQ ODXIHQ]X ODVV

‡‡ $8)67(//81*

Das Gerät so aufstellen, dass eine angemessene Luftströmung gegeben ist.

ACHTUNG: Sicherstellen, dass das Gerät so platziert ist, dass jeder Kontakt mit Wasser vermieden wird.

‡‡ %(75,(%680*(%81*

Die vom Ventilator ausgestoßene heiße Luft darf DXI NHLQH +LQGHUQLVVH WUH‡HQ die heiße Luft zwischen der Ansaugung und der Druckseite im Umlauf bleibt, denn dadurch verschlechtern sich die Leistungen der Einheit oder der normale Betrieb hört sogar gänzlich auf.

ACHTUNG: Das Gerät darf nicht in engen 3ODW]YHUKlOWQLVVHQ DXIJHVWHOOW eine angemessene Verteilung der aus dem Gitter ausgestoßenen Luft im Raum nicht möglich ist.

ACHTUNG: Keine Gegenstände an der vor- GHUHQ 3ODWWH DQOHKQHQ RGHU te Schäden an der Einheit bewirken.

‡‡ $//*(0(,1(6

⚠ $&+781* 9RU MHGHP :DUWXQJVHLQJUL‡ DP

elektrischen Teil den Stromversorgungsstecker aus der Steckdose ziehen.

⚠ ACHTUNG: Überprüfen, dass die Versorgungsspannung mit den Betriebsdaten der Einheit übereinstimmt (Spannung und Frequenz), die auf dem Schild mit den Daten am Entfeuchter angegeben sind. Das Gerät verfügt über ein Versorgungskabel für den korrekten Betrieb.

⚠ ACHTUNG: Die Verbindung mit der Erdung ist 3ÀLFKW

‡‡‡ ,1%(75,(%1$+0(

‡‡ 925%(5(,7(1'(.21752//(1

⚠⚠ :,&+7,*(5 +,1:(,6 %HL G-HQ 0RGHQ OHQ '9 PXVV GLH 3RVLWLRQ GHV 6FKDOWHUV]XU 6SDQQXQJVIQGHUXQJ 9 9 JHSU•IW ZHUGHQ 6ROOWH G-LH DP *HUIW HLQJHVWHQO WH 6SDQQXQJ QLFKW GHU YRP 1HW]]XJHI•KUWHQ HQWVSUHFKHQ PXVV GLHVH DQJHJOLFKHQ ZHUGHQ $%% 'LH EHLGHQ %HIHVWLJXQJVVFKUDXEHQ GHV 'HFNHOV O|VHQ GHQ 6FKDOWHU DXI GHQ 'HUW GHU]XJHI•KUWHQ 6SDQQXQJ VWHQOHQ GU•FNHQ XQG GHQ 'HFNHO ZLHGHU DQEULQJHQ

⚠⚠ ACHTUNG: Überprüfen, ob das Versorgungskabel korrekt angeschlossen ist.

⚠⚠ ACHTUNG: Vor der Inbetriebnahme über-

SU•IHQ RE VLFK DOOH 3ODWWHQ GHV *HKIXVHV LQ GHU ULFKWLJHQ 3RVLWLRQ EH¿Q-GHQ XQG PLW GHQ %HIHVWL JXQJVVFKUDXEHQ ¿[LHUW VLQG

⚠⚠ ACHTUNG: Falls das Gerät für lange Zeit nicht verwendet wird, den Stromversorgungsstecker stets vom Netz trennen.

‡‡ %(',(17$)(/

(ABB. 5)

Die Einheiten sind mit einer beleuchteten Bedientafel für Meldungen ausgestattet, auf der der Betriebsstatus der Einheit angegeben wird.

In der Folge eine kurze Beschreibung ihrer Bedeutung.

%(',(17$)(/

LED:

y32:(5 /(' 'LHVH /(' LVW HLQJ ZHQQ VLFK GLH (LQKHLW LP 6V aber im Betriebsmodus Stand-by ist (das heißt, der Verdichter ist ausgeschaltet).

y$/$50 /(' 'LHVH /(' LVW HLQJ wenn die Einheit im Alarmzustand ist. Auf dem Display wird eine Fehlermeldung angezeigt.

y:25.,1* /(' 'LHVH /(' LVW HLQJH wenn der Verdichter in Betrieb ist. Die LED blinkt, wenn der Entfeuchter auf den Neustart wartet oder im Abtauzustand ist. Die LED schaltet sich aus, wenn im Status “ON” die gewünschte Menge Feuchtigkeit erreicht wurde.

y)8// /(' 'LHVH /(' LVW HLQJHVF der Kanister mit dem Kondenswasser voll ist RGHU ZHQQ GLH 3XPSH LP $ODU

TASTEN:

y21 2)) 8P GHQ (QWIHXFKWHU PXVV QXU GLH 7DVWH ³21 2))´ J

Je nach der eingestellten relativen Feuchtigkeit beginnt das Gerät zu arbeiten. Wenn die Feuchtigkeit im Raum das gewünschte Niveau erreicht, geht das Gerät auf den Modus Stand-by über und die Einheit stoppt, bleibt aber im Sta-

WXV ³21 32:(5 /(' HLQJHVFKD die Feuchtigkeit im Raum wieder ansteigt und den zuvor eingestellten Sollwert überschreitet, startet der Entfeuchter wieder.

8P GDV *HUIW DXV]XVFKDOWHQ OFF” drücken (mit ausgeschaltetem Gerät zeigt das Display weiterhin die im Raum vorhandene Luftfeuchtigkeit an).

y³ GHV³ *HKIXVHV LQ GHU 6(7)(8&+7,*(,7 0LW G ³ XQG ³ PLW GHQ %HIHVWL NDQQ GLH JHZ•QVFKWH keit eingestellt werden. Das Display beginnt zu blinken und zeigt den neuen Referenzsollwert an. Nach einigen Sekunden hört das Blinken am Display auf, und der neue Feuchtigkeitssollwert wurde von der Elektronik übernommen.

Das Gerät kann unabhängig vom Feuchtigkeitsgrad im Raum betrieben werden. Wenn die Taste “-” gedrückt wird, bis die Meldung “CONT” auf dem Display erscheint, arbeitet das Gerät im Dauerbetrieb.

y+2856 'XUFK 'U•FNHQ GHU 7DV können die Betriebsstunden des Geräts angezeigt werden.

‡‡ $16&+/866 '(5 $%)/866/-(,
TUNG (Vorrüstung)
(ABB. 6)
(V LVW P|JOLFK HLQH $EÀXVVOHLWXQJ DQ GDV *HUlW anzuschließen. Am Tank ist ein Schlauchstutzen mit Durchmesser 16 mm vorhanden.

‡‡ $16&+/866 '(5 .21'(16-
WASSERPUMPE (optional)
Je nach dem Modell kann das Gerät mit einer Vorrüstung zum Anschließen der Kondenswasserablasspumpe ausgestattet sein.
Für den korrekten Anschluss muss das Gerät vor jeglichem Vorgang von der Stromversorgung getrennt werden.
Für die korrekte Installation der Kondenswasserpumpe auf das technische Handbuch im optionalen Bausatz Bezug nehmen.

‡‡‡ :$57781*

‡‡ .21752//(1 =8 /$67(1 '(5
BENUTZERS
(ABB. 7)
Die einzige Wartung zu Lasten des Benutzers ist GLH 5HLQLJXQJ GHV /XIW¿OWHUV GLH PLQGHVWHQV HLQ Mal pro Monat erfolgen muss.
Die Reinigung muss je nachdem, wie viel Staub in der Betriebsumgebung des Geräts vorhanden ist, EHL %HGDUI KlX¿JHU YRUJHQRPPHQ ZHUGHQ

ACHTUNG: DEN FILTER AUS DEM GERÄT ENTFERNEN, UM DIE REINIGUNG AUSZUFÜHREN. ES IST VERBOTEN, DIE REINIGUNG AUSZUFÜHREN, WENN DER FILTER MONTIERT IST.

‡‡ (56$7=7(,/(
Wenn während der von Fachpersonal ausgeführten Wartung der Austausch von einer oder mehreren Komponenten notwendig ist, dürfen dazu nur Originalersatzteile verwendet werden.
Bei Bedarf beim Händler das “Ersatzteilverzeichnis” anfordern und hierfür das Modell und die Seriennummer der Einheit angeben.

‡‡ (17625*81* '(5 (,1+(,7
Die Einheit wurde entwickelt und gebaut, um im Dauerbetrieb zu laufen. Die Lebensdauer einiger Komponenten, wie zum Beispiel der Ventilator und der Verdichter, hängt von der Wartung ab, denen sie unterzogen werden.

$&+781* LH (LQKHLW HQWK
Komponenten, die für die Umwelt gefährlich sind (Elektronikkomponenten, Kühlgas und Öle). Am Ende seiner Nutzdauer muss das Gerät von auf Kühlgeräte spezialisierten Fachleuten auseinandergebaut werden.

Das Gerät muss dafür vorgesehenen Spezialeinrichtungen zum Sammeln und für das Recycling von Geräten, in denen gefährliche Substanzen enthalten sind, zugeführt werden. Das im Kreislauf enthaltene Kühlmedium und Schmieröl müssen gemäß den geltenden Vorschriften im Benutzerland aufgefangen werden.

$ / $ 5 0 (	0 g * / , & + (8 5 6 $ & + (	0 g * / , & + (/ g 6 8 1 *
) 8 / / ³) 8 / / ³	Kanister voll oder nicht vorhanden	Der Alarm wird automatisch zurückgesetzt, wenn der Kanister entleert oder eingefügt wird
$ / $ 5 0 ³ / R W ³	Zu niedrige Außentemperatur	Nicht geeignete Temperaturverhältnisse für den Betrieb
$ / $ 5 0 ³ 3 U R E ³	Störung am Feuchtigkeitsfühler. Die Einheit läuft jedenfalls weiter	Den autorisierten Kundendienst kontaktieren
$ / $ 5 0 ³ 3 U R ³	Störung am Raumtemperaturfühler. Der Entfeuchter geht auf den Betriebsmodus Standby über	Den autorisierten Kundendienst kontaktieren
$ / $ 5 0 ³ G ( ) U ³	Störung am Thermostat für den Abtauvorgang. Der Entfeuchter geht auf den Betriebsmodus Standby über	Den autorisierten Kundendienst kontaktieren

es

ÍNDICE

1...	INTRODUCCIÓN
2...	DESCRIPCIÓN GENERAL DE LA UNIDAD
3...	OPERACIONES PRELIMINARES
4...	PUESTA EN MARCHA
5...	MANTENIMIENTO
6...	LISTA DE ALARMAS

‡‡‡ ,1752'8&&,Ð1

‡‡ ,1752'8&&,Ð1

(O PDQXDO YD GLULJLGR DO XVXDULR FRQWLHQH ODV LQVWUXFFLRQHV SDUD OD WDUHDV las operaciones que se pueden ejecutar con los paneles cerrados. Las operaciones que deben realizarse con las puertas o los paneles abiertos con herramientas solo pueden ser efectuadas por personal experto. Cada equipo debe estar conectado a la alimentación eléctrica mediante FDEOH FRQ HQFKXIH LQFOXLGR HQ OD ,6/$ 3$5$ las operaciones de mantenimiento debe desconectarse siempre el enchufe, para que el operador pueda intervenir en condiciones de seguridad.

3DUD LGHQWLILFDU HO HTXLSR PRGHOR \ Q~PHUR GH serie), si debe solicitar asistencia o partes de UHSXHVWR OHD OD SODFD GH LGHQWLILFDFLyQ TXH OOHYD la unidad en la parte externa.

‡‡ 1250$6 *(1(5$/(6 3$5$ LA SEGURIDAD

/D ¿QDOLGDG GHO PDQXDO-\ GH WRGD OD GRFXPHQ tación que se proporciona es la de poner al instalador y al operador en condiciones de ejecutar correctamente la instalación, la puesta en marcha y el mantenimiento del equipo, sin causar daños al personal encargado de la unidad. Cada equipo se somete a unas pruebas de evaluación de los riesgos conforme a la normaWLYD YLJHQWH TXH ¿MD ODV RSHUDFLRQHV TXH VRQ necesarias e implementa las medidas de protección necesarias para la reducción del riesgo. Todas las operaciones relativas al funcionamiento y al mantenimiento de la unidad deben ser efectuadas por:

- Solo por personas debidamente instruidas, que adopten prácticas de trabajo seguras y que usen los equipos de protección individual DSURSLDGRV SDUD OD WDUHD a su cargo.
- Solo por personas debidamente instruidas que hayan leído y comprendido completamente los manuales, los documentos técnicos y los de seguridad.
- Se debe negar el uso a quiénes no estén debidamente preparados o no tengan la competencia suficiente.

El presente manual, los documentos técnicos y los de seguridad que lleva adjuntos, deben ser OHtGRV \ JXDUGDGRV GXUDQWH equipo:

⚠ $7(1&,Ï1 (VWH HTXLSR VH KD SDUD VHU XVDGR HQ LQWHULRU

⚠ $7(1&,Ï1 /D XQLGDG VH GHEH D XQD LQVWDODFLyQ HOpFWUL QRUPDV GH VHJXULGDG HOpFWU

⚠ $7(1&,Ï1 /D XQLGDG GHEH F FRQIRUPH D ODV GLPHQVLRQHV QHFHVDULRV LQFOXLGRV ORV SHUPLWLGRV SDUD ODV HVWUX

⚠ $7(1&,Ï1 (VWH HTXLSR GHEH VLHPSUH D WRPDV GH WLHUUD ORV GDxRV RFDVLRQDGRV HQ F FXPSOD HVWD REOLJDFLyQ

⚠ $7(1&,Ï1 1R VH GHEHQ LQW ODV UHMLOODV R HQ FXDOTXLH SDQHOHV QLQJ~Q WLSR GH LQ DJXDGRV GHVWUXLGRV DG VREUH WRGR FXDQGR VH KD D SDUD TXLWDU HO ¿OWUR

⚠ $7(1&,Ï1 7RGDV ODV RSHUD PDQWHQLPLHQWR \ GH OLP DUDV GHVFRQHFWDQGR OD DO WULFD 1R TXLWH QXQFD OD UH QLQJXQD SDUWH GH OD XQL QHFWDGR SULPHUR HO HQFKXI

⚠ $7(1&,Ï1 /D XQLGDG QR GHEH VLPSLHQ
FRQ DJXD 3DUD OD OLPSLH]D XVH XQ WDQSR VHFR
1R URFtH QXQFD DJXD VREUH OD XQLGDG QL VR
EUH VXV FRPSRQHQWHV HOpFWULFRV

El equipo debe estar siempre en posición vertical, para evitar que saga condensación accidentalmente (agua), desde el recipiente. Está absolutamente prohibido mover el equipo cuando está conectado a la toma de corriente ya que las vibraciones y los movimientos pueden causar la pérdida de condensación desde el recipiente y llegar a las partes eléctricas.

⚠ VESTIMENTA: Quiénes realizan el mantenimiento o trabajan en la unidad debe llevar calzado de seguridad con suela antideslizante en zonas que son resbaladizas.

⚠ GUANTES: Debe usar guantes adecuados cuando realiza la limpieza y el mantenimiento. Si debe recargar el gas refrigerante, es obligatorio usar guantes adecuados para evitar el riesgo de congelación.

⚠ 0È6&5 < *$)$6 'XUDQWH OD
nes de limpieza y mantenimiento deben usarse máscaras de protección de las vías respiratorias y gafas de protección para los ojos.

/D XQLGDG VROR SXHGH PRYHUVH GHVSXpV GH
KDEHU YDFLDGR HO WDQTXH GH OD FRQGHQVDFLyQ
\ 6,(035((6 1(&(6$5,2 TXLWDU HO HQ
FKXIH GH OD WRPD DQWHV GH PRYHU HO HTXLSR
6L VDOH DJXD DFFLGHQWDOPHQWH \ FDH HQ HO
HTXLSR OD XQLGDG GHEH DSDJDUVH GH LQPHGL
DWR \ GHEH GHVFRQHFWDUVH GH OD FRUULHQWH VH
SRGUi HQFHQGHU FXDQGR KD\DQ WUDQVFXUULGR
RFKR KRUDV

‡‡ 1250$6 *(1(5$/(6 3$5$
LA SEGURIDAD
La unidad incluye las siguientes señales de seguridad que deben respetarse:

Lea el manual del usuario.

Lea el manual técnico.

⚠ $7(1&,Ï1 (O HTXLSR FRQWLHQH UHIULJHU
DQWH 5 \I HVWH JDV HV LQÀDPDEOH
/D FDQWLGDG GH JDV FDUJDGD VH LQGLFD HQ OD
WDEOD GH GDWRV GH HVWH PDQXDO GH XVR

3HOLJUR GH VFKRFN HOpFW

3UHVWH DWHQFLyQ HO UHIULJHUDQWH HV LQRGRUR

3HOLJUR PDWHULDO LQÀDP

1R XVH VLVWHPDV SDUD DFHOHUDU OD GHVFRQJHO
DFLyQ R SDUD OD OLPSLH]D TXH QR VHDQ QRV UH
FRPHQGDGRV SRU HO IDEULFDQWH

⚠ ATENCIÓN: Está terminantemente prohibido quitar las señales de seguridad que lleva la unidad.

(O HTXLSR GHEH FRORFDUVH HQ XQD KDELWDFLyQ
TXH QR WHQJD IXHQWHV GH HQFHQGLGR FRQWLQX
DPHQWH HQ PDUFKD SRU HMHPSOR OODPDV DEL
HUWDV HQ XQ DSDUDWR GH JDV HQ IXQFLRQDPLHQ
WR R XQ FDOHQWDGRU HOpFWULFR HQ PDUFKD

‡‡ (6&5,3&,Ð1 *(1(5$/ '(
LA UNIDAD
(FIG. 1)

1R SHUIRUH R TXHPH HO HTXLSR
(O GHVKXPLGL¿FDGRU HV XQ
controlar la humedad del ambiente en el que
HVWi FRORFDGR /D IDVH GH
DSURYHFKD XQ FLFOR IULJRUt¿
principio físico en base al cual, el aire cuando
HQWUD D FRQWDFWR FRQ XQD
pasando humedad en forma de gotas de condensación.

‡‡ (48,326 '(3527(&&,Ð1
INDIVIDUAL
3DUD ODV RSHUDFLRQHV GH XVR \ PDQWHQLPLHQWR
de la unidad use los siguientes sistemas de protección individual:

El equipo está compuesto por las partes siguientes (FIG. 2):
El aire es aspirado por el equipo, atraviesa el ¿OWUR ODYDEOH HO VHUSHQWtQ IUtR GH DOXPLQLR (evaporador) (2), el intercambiador caliente FRQGHQVDGRU \ HO YHQWLODGRU \ DO ¿OWUR HO DLUH GHVKXPLGL¿FDGR VDOH \ VH LQWURGXFH HQ el ambiente a través de la rejilla posterior. El agua condensada se deposita en el tanque (5). Un microinterruptor detiene el equipo cuando el agua en el tanque alcanza un nivel determinado. Una tarjeta electrónica (6) gestiona el funcionamiento correcto del equipo.
Este equipo lleva un dispositivo de descongelación con gas caliente, que garantiza el funcionamiento correcto del deshumidificador dentro del campo de temperatura TI y de humedad, HVSHFL¿FDGR HQ OD WDEOD GH GDWRV WpFQLFRV

‡‡ &,5&8,72)5,*25Ì),&2
El gas refrigerante utilizado en estas unidades HV HO 5 \I (O FLUFXLWR IULJRUtILFR HVWi UHDOL]DGR HO WUDEDMDU FRQ OD XQLGDG GH LQFOXLGRV HQ OD WDEOD GH G

3HOLJUR PDWHULDO LQÀDPDEOH
Esta unidad está sellada herméticamente y contiene el gas ÀXRUXUDGR 5

‡‡‡ 23(5$&,21(6 35(/,0,1ARES

‡‡ 5(7,5$'$ '(/ (0%$/$-(<DESEMBALAJE
Quite el embalaje procurando no dañar la unidad. Elimine los embalajes (madera, plástico, cartón), entregándolos a los centros de recogida selectiva o reciclaje (siga las normas locales en vigor).
⚠ ATENCIÓN: En base al modelo, monte el equipo con las manijas, las ruedas y todos los pernos y tornillos (FIG. 3) incluidos en el embalaje, antes de la puesta en funcionamiento.

‡‡ ,163(&&,Ð1
⚠ Todas las unidades vienen montadas y con los cables de fábrica (excepto algunos componentes). Cuando se recibe la unidad debe inspeccionarla en seguida a fondo y comprobar que no haya daños evidentes o partes que falten.

⚠ Antes del uso compruebe especialmente que no haya abolladuras en los paneles metálicos externos incluidos los del compartimento del tanque. Además compruebe que el cable, el enchufe y los aislamientos estén íntegros. De lo FRQWUDULR 48(’$ 352+,%,’2- FRQer en marcha la unidad, que deberá enviarse a un centro de asistencia autorizado.

‡‡ /,0,7$&,21(6 '( )81&,21$MIENTO
⚠ $7(1&,Ï1 3DUD JDUDQWL]DU X PRUtQ WR HFRQyPLFR HO UHQGLPLHQWR GHO HTXLSR WUDEDMDU FRQ OD XQLGDG GHQWUR GH ORV OtPLWHV GH G LQFOXLGRV HQ OD WDEOD GH G

‡‡ &2/2&$&,Ð1
Coloque el equipo de forma que se garantice un caudal adecuado de aire.
⚠ $7(1&,Ï1 $VHJ~UHVH GH TXH esté colocado de forma que se evite el contacto con el agua.

‡‡ =21$ '(6(59,&,2
El aire caliente expulsado por el ventilador no debe encontrar obstáculos. Evite la recirculación de aire caliente entre la aspiración y la impulsión, o de lo contrario se anularán las prestaciones de la unidad o incluso se interrumpirá el funcionamiento normal de la misma.
⚠ ATENCIÓN: El equipo no debe colocarse en zonas estrechas que no permitan una buena difusión del aire procedente de la rejilla de salida, en la habitación.
⚠ ATENCIÓN: No apoye o cuelgue objetos en el panel frontal, puede causar daños a la unidad.

‡‡ '$726 35,1&,3$/(6

⚠ ATENCIÓN: Antes de cada operación de mantenimiento en la parte eléctrica desconecte el enchufe de la toma.

⚠ ATENCIÓN: Compruebe que la tensión de alimentación corresponda a los datos de funcionamiento de la unidad (tensión y frecuencia), incluidos en la placa de datos que lleva el de- VKXPLGL¿FDGRU (O HTXLSR OOHYD XQ FDEOH GH DOL mentación para el funcionamiento correcto.

⚠ ATENCIÓN: Es obligatoria la conexión a tierra.

‡‡‡ 38(67$ (1 0$5&+$

‡‡ &21752/(6 35(/,0,1$5(6

⚠⚠ ,03257$17((Q ORV PRGHORV GH GREOH YROWDMH '9 FRQWURO OD SRVLFLyQ GHO LQWHUUXSWRU GH FDPELR GH WHQVLyQ 9 9 6L OD WHQVLyQ FR-Q¿JXUDGD QR FRU UHVSRQGH FRQ OD WHQVLyQ VXPLQLVWUDGD SRU OD UHG HV QHFHVDULR LQWHUYHQLU SDUD DGHFXDU OD WHQVLyQ),* 'HVHQURV-TXH ORV GRV WRUQLOO ORV GH ¿MDFLyQ GH OD WDSD WHUUXSWRU DO YDORU GH WHQVLyQ \ YXHOYD D PRQWDU OD WDSD

⚠⚠ ATENCIÓN: Compruebe que el cable de alimentación esté bien conectado.

⚠⚠ ATENCIÓN: Antes de la puesta en servicio, controle que todos los paneles de cober- WXUD HVWpQ HQ VX OXJDU \ HVWpQ ELHQ ¿MDGRV FRQ los tornillos.

⚠⚠ ATENCIÓN: Si el equipo no se usa durante un largo período de tiempo, desconecte siempre la toma de corriente.

‡‡ 3$1(/ '(&21752/

(FIG. 5)

Las unidades están equipadas con un panel luminoso de señalización que indica el estado operativo.

A continuación se incluye una breve descripción GH VX VLJQL¿FDGR

3$1(/ '(&21752/

LED:

y 32:(5 /(' (VWH OHG HVWi HQF unidad se encuentra en “ON”, pero en modalidad stand-by (es decir, con el compresor apagado).

y $/$50 /(' (VWH OHG HVWi HQFH la unidad señala alarma. La pantalla mostrará el mensaje de error.

y :25.,1* /(' (VWH OHG HVWi-HQ ando el compresor está funcionando. El led HVWi LQWHUPLWHQWH FXDQG está en espera de restablecimiento o está en descongelación. El led se apaga cuando, en el estado “ON”, se ha alcanzado la cantidad deseada de humedad.

y)8// /(' (VWH OHG HVWi HQFH el tanque de la condensación está lleno o si la bomba indica alarma.

BOTONES:

y 21 2)) 3DUD HQFHQGHU HO G UHVSRQGH FRQ OD WHQVLyQ VXPLQLVWUDGD SRU OD UHG HV QHFHVDULR LQWHUYHQLU SDUD DGHFXDU OD WHQVLyQ)),* 'HVHQURV-TXH ORV GRV WRUQLOO ORV GH ¿MDFLyQ GH OD WDSD PXHYD SXOVH HO LQ \ YXHOYD D PRQWDU OD WDSD

⚠⚠ ATENCIÓN: Compruebe que el cable de alimentación esté bien conectado.

⚠⚠ ATENCIÓN: Antes de la puesta en servicio, controle que todos los paneles de cober- WXUD HVWpQ HQ VX OXJDU \ HVWpQ ELHQ ¿MDGRV FRQ los tornillos.

⚠⚠ ATENCIÓN: Si el equipo no se usa durante un largo período de tiempo, desconecte siempre la toma de corriente.

‡‡ 3$1(/ '(&21752/

(FIG. 5)

Las unidades están equipadas con un panel luminoso de señalización que indica el estado operativo.

A continuación se incluye una breve descripción GH VX VLJQL¿FDGR

LED:

y 32:(5 /(' (VWH OHG HVWi HQF unidad se encuentra en “ON”, pero en modalidad stand-by (es decir, con el compresor apagado).

y $/$50 /(' (VWH OHG HVWi HQFH la unidad señala alarma. La pantalla mostrará el mensaje de error.

y :25.,1* /(' (VWH OHG HVWi-HQ ando el compresor está funcionando. El led HVWi LQWHUPLWHQWH FXDQG está en espera de restablecimiento o está en descongelación. El led se apaga cuando, en el estado “ON”, se ha alcanzado la cantidad deseada de humedad.

y)8// /(' (VWH OHG HVWi HQFH el tanque de la condensación está lleno o si la bomba indica alarma.

BOTONES:

y 21 2)) 3DUD HQFHQGHU HO G UHVSRQGH FRQ OD WHQVLyQ VXPLQLVWUDGD SRU OD UHG HV QHFHVDULR LQWHUYHQLU SDUD DGHFXDU OD WHQVLyQ)),* 'HVHQURV-TXH ORV GRV WRUQLOO ORV GH ¿MDFLyQ GH OD WDSD PXHYD SXOVH HO LQ \ YXHOYD D PRQWDU OD WDSD

En base a la humedad relativa establecida, el equipo empieza a funcionar. Cuando la humedad ambiente alcanza el nivel exigido, el equipo se pone en modalidad stand-by y la unidad se para, pero permanece en estado GH ³21´ 32:(5 /(' HQFHQGLGR medad ambiente sube, y sobrepasa el punto de consigna establecido precedentemente, HO GHVKXPLGL¿FDGRU VH SR nuevo.

3DUD DSDJDU HO HTXLSR SX OFF” (con el equipo apagado, la pantalla sigue indicando la humedad relativa presente en el ambiente).

y ³ ´ ³ ´ 6(7 +80('$' 3XOV-DQG WRQHV ³ ´ ³ ´ VH SXHGH-HV dad relativa deseada. La pantalla estará intermitente, visualizando el nuevo punto de consigna de referencia. Al cabo de algunos segundos la pantalla deja de estar intermitente y la electrónica detecta el nuevo punto de consigna de la humedad.

Se puede hacer funcionar el equipo independientemente del nivel de humedad presente en HO DPELHQWH 3XOVDQGR HO se visualiza el mensaje “CONT” en la pantalla, el equipo trabajará en modo continuo.

es

y+2856 3XOVDQGR HO ERWyQ ³Si es necesario solicite la “lista de repuestos”
eden visualizar las horas de trabajo del equipo.

D VX YHQGHGRU HVSHFL¿FDQ
Q~PHUR GH VHULH GH OD XQLG

es

‡‡ &21(;,Ð1 $/ 78%2 '('(-6
CARGA (Predisposición)
(FIG. 6)
Se puede conectar un tubo de descarga al equipo. En el depósito hay un portagoma de 16 mm de diámetro.

‡‡ '(6*8$&('(/$ 81,'$'
La unidad se ha diseñado y fabricado para garantizar un funcionamiento continuativo. La duración de algunos componentes como el ventilador y el compresor depende del mantenimiento que se haya efectuado.

‡‡ &21(;,Ð1 '(/$ %20%$ '(
&21'(16$&,Ð1 2SFLRQDO
En base al modelo, el equipo puede equiparse con predisposición para la conexión de la bomba de descarga de condensación.
3DUD FRQHFWDUOD FRUUHFWDPHQWH DQWHV GH UHDOL
zar cualquier tipo de operación desconecte la unidad de la corriente.
3DUD LQVWDODU FRUUHFWDPHQWH OD ERPED GH FRQ
densación consulte el manual técnico que va en el kit de los opcionales.

ATENCIÓN: La unidad contiene sustancias y componentes peligrosos para el medio ambiente (componentes electrónicos, gas re-
IULJHUDQWH \ DFHLWHV $O ¿
caso de desguazar la unidad, deberá hacerlo el personal técnico frigorista especializado.
Las unidades deberán entregarse a los centros de recogida selectiva, especializados para la eliminación de equipos que contienen sustan-
FLDV SHOLJURVDV (O ÀXLGR I
lubricante que haya en el circuito deberán reciclarse, conforme a las normas vigentes en su país.

‡‡‡ 0$17(1,0,(172

‡‡ &21752/(6 48('(%(5-(
ALIZAR EL USUARIO
(FIG. 7)
(O ~QLFR PDQWHQLPLHQWR- TXH GHEH UHDOL]DU HO FOL
HQWH HV OD OLPSLH]D GHO ¿OWUR GH DLUH TXH GHEHUi
realizar, al menos una vez al mes.
La frecuencia de la limpieza puede incrementarse dependiendo de la cantidad de polvo que se produce en el ambiente donde trabaja el equipo.

ATENCIÓN: RETIRE EL FILTRO DEL EQUI-
32 3$5$ ()(&78$5 /$ /,03,(=$ 48('$
352+,%,'2 /,03,$5/2 &21 (/),-/752 ,1
STALADO.

‡‡ 5(38(6726
Si durante el mantenimiento a cargo de operadores especializados, se exige que se sustituya una o varias partes, estas deben cambiarse usando solamente partes de repuesto originales.

‡‡‡ /,67$ '($/$50$6

$/$50$	326,%/(&86	326,%/(62/8&,Ï1
)8// ³)8//³	Tanque lleno o no presente	La alarma se resetea automáticamente vaciando o introduciendo el tanque
$/$50 ³/R W³	Temperatura ambiente demasiado baja	Condiciones de temperatura ambiente no adecuadas para el funcionamiento
$/$50 ³3URE³	Funcionamiento anómalo de la sonda de humedad. De todas formas la unidad sigue funcionando	3yQJDVH HQ FRQWDFWR FRQ asistencia autorizado
$/$50 ³3UR ³	Funcionamiento anómalo de la sonda de temperatura ambiente. (O GHVKXPLGL¿FDGRU VH coloca en modalidad stand-by	3yQJDVH HQ FRQWDFWR FRQ asistencia autorizado
$/$50 ³G()U³	Funcionamiento anómalo del termostato de descongelación. (O GHVKXPLGL¿FDGRU VH coloca en modalidad stand-by	3yQJDVH HQ FRQWDFWR FRQ asistencia autorizado

fr

INDEX

1...	INTRODUCTION
2...	DESCRIPTION GÉNÉRALE DE L'UNITÉ
3...	OPÉRATIONS PRÉLIMINAIRES
4...	DÉMARRAGE
5...	ENTRETIEN
6...	LISTE DES ALARMES

‡‡‡ ,1752'8&7,21

‡‡ ,1752'8&7,21

/H PDQXHO QH V¶DGUHVVH j O¶XWLOLVDWHXU GDQV OH TXHO SDUOH GH O¶XWLOLVDWLRQ GH O¶DSSDUHLO

‡‡ &216,*1(6 '(6e&85,7e *e1e5$/(6

Ce manuel ainsi que l'ensemble de la documentation fournie ont pour but de mettre l'installateur HW O¶RSpUDWHXU GDQV OHV FRQGLWLRQV G¶H‡HFWXHU FRUUHFWHPHQW O¶LQVWDOODWLRQ OD PLVH HQ PDUFKH HW O¶HQWUHWLHQ GH O¶pTXLSHPHQW VDQV SURYRTXHU GH GRPPDJHV DX SHUVRQQHO SUpSRVp QL j O¶XQLWp

Chaque appareil est soumis à une évaluation des ULVTXHV H‡HFWXpH FRQIRUPpPHQW DX[QRUPHV HQ YLJXHXU TXL Gp¿QLW OHV RSpUDWLRQV QpFHVVDLUHV SRXU DWWHLQGUH O¶REMHFWLI GH UpGXFWLRQ GX ULVTXH

Toutes les activités relatives au fonctionnement et j O¶HQWUHWLHQ GH O¶XQLWp QH GRLYHQW rWUH H‡HFWXpHV que :

‡ 3DU GHV SHUVRQQHV G€PHQW LQVWUXLWHV TXL GRLYHQW DGRSWHU GHV SUDWLTXHV GH WUDYDLO V€UHV HW XWLOLVHU OHV pTXLSHPHQWV GH SURWHFWLRQ LQGLYLGXHOOH DGDSWpV j OD WkFKH VSpFL¿TXH TXL OHXU HVW DWWULEXpH HQ IRQFWLRQ GH OHXU TXDOL¿FDWLRQ

‡ 3DU GHV SHUVRQQHV G€PHQW lu entièrement et compris les manuels, les documents techniques et les documents de sécurité.

L'utilisation de l'appareil doit être refusée à toute personne qui n'est pas correctement formée et compétente.

Le présent manuel, les documents techniques et les documents de sécurité éventuellement joints doivent être lus et conservés pendant toute la vie de l'appareil.

$77(17,21 &HW DSSDUHLO HVW rWUH XWLOLVp j O¶LQWpULHXU

$77(17,21/¶XQLWp GRLW rWUH PRGqOH HW LQVWDOOpH GDQV XQ pOHFWULT

$77(17,21/¶XQLWp GRLW rWUH P HQ UHVSHFWDQW VHV GLPHQVLR QpFHVVDLUHV \ FRPSULV OHV HV TXH ODLVVHQW OHV VWUXFWXUH

$77(17,21 &HW DSSDUHLO GRL rWUH EUDQFKp j XQH SULVH GH FH GpFOLQH WRXWH UHVSRQVDELOL RX GH GRPPDJH VL FHWWH SUHV UHVSHFWpH

$77(17,21,O QH IDXW SDV L WLOV SRLQWXV WRXUQHYLV DL RX GH O¶HQWUHWLHQ HW GH QHWWR\DJH VXU O¶ HQOHYHU OH ¿OWUH

$77(17,21&KDTXH LQWHUYHQWL WLHQ HW GH QHWWR\DJH VXU O¶ WXpH HQ GpEUDQFKDQW O¶DLPDQ ,O QH IDXW MDPDLV HQOHYHU RXYULU OH WDPSRQ TXHOOH SDU DYRLU GpEUDQFKp OD ¿FKH GH O

$77(17,21 ,O QH IDXW SDV XWL SRXU QHWWR\HU O¶XQLWp /D Q XQ FKL‡RQ KXPLGH ,O QH IDXW

G¶HDX VXU O¶XQLWp QL VXU VHV FRPSRVDQWV pOHF WULTXHV

L'appareil doit toujours rester en position verticale ¿Q G¶pYLWHU O¶pFRXOHPHQW DFFLGHQWHO GH FRQGHQ VDWV HDX GX UpFLSLHQW -VSpFL¿TXH ,O HVW DEVROX ment interdit de déplacer l'équipement lorsqu'il est branché à la prise de courant, car les vibrations et les mouvements qui en résultent pourraient faire V pFRXOHU OHV FRQGHQVDWV GH[UHFLSLHQW VSpFL¿TXH FH TXL SRXUUDLW D‡HFWHU OHV SDUWLHV pOHFWULTXHV

/¶XQLWp QH SHXW rWUH PDQXWHQWLRQQpH ‡ &21 * 1 (¶ DYRLU YLGp OH UpVHUYRLU GHV *HUPHV SDWKR WRXV OHV FDV ,/)$87 728-2856 ¿FKH GH OD SULVH DYDQW GH GpPRQWHU 6L GH O¶HDX HVW DFFLGHQWHOOHPHQW YHUVpH VXU O¶DSSDUHLO LO IDXW O¶pWHLQGUH LPPpGLDWHPHQW HW OH GpEUDQFKHU GX VHFWHXU LO OH SRXUUD SDV rWUH UDOOXPp DYDQW KXLW KHXUHV

$77(17,21/¶pTXLSHPHQW FRQWLHQW GX JD] UpIULJpUDQW 5 \I FH JD] HVW QRFLI /D TXDQWLWp GH FKDUJH HVW LQGLTXpH GDQV OH WDEOHDX GHV GRQQpHV GH -FHWWH QRWLFH G¶XWLOLVD WLRQ

)DLWHV DWWHQWLRQ OH UpIULJpUDQW HVW LQRGRUH

1 XWLOLVH] DXFXQ PR\HQ SRXU DFFpOpUHU OH SUR FHVVXV GH GpJLYUDJH RX SRXU OH QHWWR\DJH DXWUH TXH FHX[UHFRPPDQGpV SDU OH IDEULFDQW

/ DSSDUHLO GRLW rWUH SODFp GDQV XQ ORFDO TXL QH FRPSRUWH SDV GH VRXUFHV G¶LQFANDPPDWION HQ IRQFWLRQQHPHQW FRQWLQX SDU H[HPSOH GHV ÀDPPHV QXHV XQ DSSDUHLO-j JD] RX FKDXI IDJH pOHFWULTXH HQ PDUFKH

1H SDV SHUFHU RX EU€OHU O¶DSSAREIL

‡‡ e48,3(0(176 '(3527(&7,21 PERSONNELLE

3RXU OHV RSpUDWLRQV G¶XWLOLVDWLRQ HW G¶HQWUHWLHQ GH unités, utiliser les équipements de protection personnelle suivants :

VÊTEMENTS : Les techniciens d'entretien ou les opérateurs qui interviennent sur l'unité doivent porter des chaussures de sécurité dotées d'une semelle antidérapante s'ils travaillent dans un local avec un revêtement de sol glissant.

GANTS : Il faut porter des gants appropriés pendant les opérations de nettoyage et d'entretien. En cas de recharge du gaz réfrigérant, il est RELIGIEUX GH SRUWHU GHV gants pour éviter le risque de gel.

0$6648((7 /81(77(6 3HQGDQW OHV opérations de nettoyage et d'entretien, il faut porter un masque de protection des voies respiratoires et des lunettes de protection des yeux. XWLOLVHU pTXLSHPHQW SURWHFWHXU TXH FH TXL SRXUUDLW D‡HFWHU OHV SDUWLHV pOHFWULTXHV

L'unité reporte les signaux de sécurité suivants qu'il faut respecter : &21 * 1 (¶ D(6 8 6 , 7 e 6 HW GDQV HQ 6 L GH O¶HDX HVW DFFLGHQWHOOHPHQW YHUVpH VXU O¶DSSAREIL LO IDXW O¶pWHLQGUH LPPpGLDWHPHQW HW OH GpEUDQFKHU GX VHFWHXU LO OH SRXUUD SDV rWUH UDOOXPp DYDQW KXLW KHXUHV

Lire le manuel utilisateur.

Lire le manuel technique.

Danger de choc électrique.

'DQJHU GH PDWpULDX LQÀD

ATTENTION : Il est strictement interdit d'enlever la signalétique de sécurité sur les unités.

‡‡‡ '(6&5,37,21*e1e5$/('(/·81·7e (FIG. 1)

/H GpVKXPLGL¿FDWHXU HVW XQ contrôle de l'humidité de l'environnement où il est LQVWDOOp /D SKDVH GH GpVK un cycle de réfrigération basé sur le principe physique qui fait que lorsque l'air entre en contact DYHF XQH VXUIDFH IURLGH LO de l'humidité sous forme de gouttes de condensation.

L'appareil est composé comme suit (FIG. 2) :

/ DLU HVW DVSLUp SDU O¶DS-SDU vable (1), le serpentin froid en aluminium (évaporateur) (2), l'échangeur chaud (condensateur) (3), OH YHQWLODWHXU HW HQ¿Q et est expulsé dans l'environnement en passant par la grille. L'eau condensée est recueillie dans le réservoir (5). Un micro-interrupteur arrête l'ap-

fr

pareil lorsque l'eau du réservoir atteint un certain niveau. Une carte électronique (6) gère le fonctionnement correct de l'appareil.
Cet appareil est doté d'un dispositif de dégivrage à gaz chaud qui garantit le fonctionnement correct GX GpVKXPLGL¿FDWHXU GDQV XQH SODJH GH WHPSp rature et d'humidité précisée dans le tableau des données techniques.

fr

‡‡ &,5&8,7 '(5e)5,*e5$7,21
Le gaz réfrigérant utilisé dans ces unités est le R1234yf. Le circuit de réfrigération est réalisé conformément aux normes en vigueur.

'DQJHU GH PDWpULDX LQÀDPPDEOH
Cette unité est hermétiquement scellée et contient GX JD] ÀXRUp 5 \I *:3 5 \I

‡‡‡ 23e5$7,216 35e/,0,1$,5(6

‡‡ 'e%$//$*((7 $66(0%/$*(
Ôter l'emballage en faisant attention à ne pas endommager l'unité. Éliminer les produits de l'emballage (bois, plastique, carton) en les remettant à un centre de collecte ou de recyclage spécialisé (respecter les normes locales en vigueur).
⚠ ATTENTION : Assembler l'appareil, selon le modèle, avec les poignées et les roues éventuelles ainsi qu'avec tous les boulons respectif (FIG. 3), contenus dans l'emballage, avant de le mettre en marche.

‡‡ ,163(&7,21
⚠ Toutes les unités sont assemblées et câblées en usine (à l'exception de certains composants).
¬ OD UpFHSWLRQ GH O¶XQLWp LO IDXW Q¶LQVSHFWHU LPPp GLDWHPHQW HW PpWLFXOHXVHPHQW HQ YpUL¿DQW TX¶LO n'ait pas subi de dommages pendant le transport ou qu'il ne manque pas de pièces.

⚠ $YDQW GH O¶XWLOLVHU YpUL¿HU QRWDPPHQW TX¶LO Q¶\ ait pas bosses sur les panneaux métalliques extérieurs, y compris ceux du compartiment du réservoir. 9pUL¿HU pJDOHPHQW TXH OH FkEOH OD ¿FKH HW les isolations respectives soient intacts. Sinon, IL EST INTERDIT de brancher et de démarrer l'unité qu'il faut envoyer à un centre d'assistance agréé.

‡‡ /,0,7(6 '( )21&7,211(0(17
⚠ $77(17,21 3RXU JDUDQWLU -XQ I PHQW FRUUHFW GH O¶DSSDUHLO GH IDLUH IRQFWLRQQHU O¶XQLW LQGLTXpHV GDQV OH WDEOH-DX QLTXHV

‡‡ 0,6((1 3/$&(
'LVSRVHU O¶DSSDUHLO D¿Q GH adéquat.
⚠ ATTENTION : Veiller à ce que l'appareil soit placé de manière à éviter le contact avec l'eau.

‡‡ (63$&('( )21&7,211(0(17
L'air chaud éjecté par le ventilateur ne doit pas rencontrer d'obstacles. Éviter tout phénomène de recirculation de l'air chaud entre aspiration et refoulement sous peine d'annulation des performances de l'unité ou même de l'interruption du fonctionnement normal.
⚠ ATTENTION : L'équipement ne doit pas être placé dans des espaces étroits qui ne permettent SDV XQH GL‡XVLRQ DGpTXDWH G provenant de la grille de sortie de l'air.
⚠ ATTENTION : Ne pas poser ou suspendre d'objets au panneau avant, cela peut causer des dommages à l'unité.

‡‡ *e1e5$/,7e6
⚠ $77(17,21$YDQW G¶H‡HFWX-HU V tion d'entretien sur la partie électrique, débrancher OD ¿FKH G¶DOLPHQWDWLRQ GH C
⚠ $77(17,219pUL¿HU TXH OD -WHQ tation corresponde aux données de fonctionnement de l'unité (tension et fréquence) indiquées sur la plaque des données à bord du déshumidi¿FDWHXU /¶DSSDUHLO HVW -GRW tion pour son fonctionnement correct.
⚠ ATTENTION : Le branchement à la terre est obligatoire.

‡‡‡ 'e0$55$*(

‡‡ &2175Ñ/(6 35e/,0,1$,5(6

,03257$176XU OHV PRGqOHV j GRXEOH YROWDJH '9 FRQWU{OHU- OD SRVLWLRQ GH O¶LOWHU UXSWHXU GH FKDQJHPHQW GH WHQVLRQ 9 6L OD WHQVLRQ FRQ¿JXUpH OH FRUUHVSRQG SDV j FHOOH IRXUQLH SDU O¶pOHFWULFLHQ G LQWHUYHQLU SRXU DGDSWHU OD WHQVLRQ),* 'pYLVVHU OHV GHX[YLV GH ¿ODWLRQ GX FRXYHUFOH GpSODFHU SUHVVHU O¶LOWUXSWHXU VXU OD YDOHXU GH WHQVLRQ IRXUQLH HW UHPRQWHU OH FRXYHUFOH

$77(17,21 9pUL¿HU TXH OH FRUGRQ G¶DOLPHQWDWLRQ SRVVHGH OHV ERQQHV FRXOHXUV SRXU OH EUDQFKHPHQW HW TX¶LO HVW EORTXpV DYHF GHV YLV GH ¿ODWLRQ

ATTENTION : Avant de procéder à la mise en service, contrôler que tous les panneaux de couverture soient placés dans la bonne position

ATTENTION : Si l'appareil n'est pas utilisé pendant une longue période, il faut toujours débrancher la prise d'alimentation électrique.

‡‡ 3$11(8 '(&2175Ñ/(

(FIG. 5)

Les unités sont dotées d'un panneau lumineux de signalisation qui indique l'état de fonctionnement de l'unité.

8QH GHVFULSWLRQ UDSLGH GH OHXU VLJQL¿FDWLRQ HVW fournie ci-après.

3$11(8 '(&2175Ð/(

LED :

- y 32:(5 /(' &HWWH /(' HVW DOOXPpH VL O¶XQLWp HVW DOOXPpH HW QRUPDOH
  té est dans l'état « ON » mais en mode veille (c'est-à-dire que le compresseur est éteint).
- y $/$50 /(' &HWWH /(' HVW DOOXPpH TXDQG O¶XQLWp HVW HQ DODUPH /¶pFODLUDJH GH OD /(' GpSHQG GH OD QDWXUH GH O¶HUUHXU d'erreur.
- y :25.,1* /(' &HWWH /(' HVW DOOXPpH TXDQG le compresseur est en marche. La LED clignote TXDQG OH GpVKXPLGL¿FDWHXU HVW HQ DWWHQWH GH redémarrage ou en cours de dégivrage. La LED s'éteint quand la quantité d'humidité désirée a été atteinte dans l'état « ON ».
- y)8// /(' &HWWH /(' HVW DOOXPpH TXDQG OH UpVHUYRLU des condensats est plein ou si la pompe est en alarme.

BOUTONS :

y21 2)) 3RXU DOOXPHU OH GpVKXPLGL¿FDWHXU HW SUHVVHU OH ERXWRQ O¶KXPLGLWp UHODWLYH FRXUDQWH GDQV OH ORFDO V¶DI¿FKH VXU O¶pFUDQ SHQGDQW TXHOTXHV VHFRQGHV SXLV O¶pFUDQ UHYLHQW j O¶DI¿FKDJH QRUPDO GH O¶KXPLGLWp

y+2856 3UHVVHU OH ERXWRQ © SRXU DI¿FKHU OHV KHXUHV GH IRQFWLRQQHPHQW GH O¶DSSDUHLO

‡‡ %5$1&+(0(17 '·e9$&8$7,21 DJHQFHPHQW

(FIG. 6)

Il est possible de brancher un tuyau d'évacuation à l'appareil. Il y a un raccord de tuyau de 16 mm de diamètre sur le réservoir.

‡‡ %5$1&+(0(17 '(/$ 3203(ÀCONDENSATS (en option)

Selon le modèle, l'appareil pet être doté d'un agencement pour brancher la pompe d'évacuation des condensats.

3RXU H‡HFWXHU XQ EUDQFKHPHQW DVVXUHU GH EUDQFKHU l'unité de l'alimentation électrique avant d'effectuer toute opération.

3RXU LQVWDOOHU FRUUHFWHPHQW OD SRPSH GH UHOHYDJH des condensats, consulter le manuel technique inséré dans le kit en option.

‡‡‡ (175(7,(1

‡‡ &2175Ñ/(6 - /$ &+$5*('(
L'UTILISATEUR
(FIG. 7)
La seule opération d'entretien à la charge de l'utilisateur est le nettoyage à air à effectuer au moins une fois par mois.
La fréquence de ce nettoyage peut être augmentée en raison de la quantité de poussière de l'environnement de travail de l'appareil.

ATTENTION : IL FAUT ENLEVER LE FILTRE '(/¶$33$5(,/ 3285 ())(&78(5 /(1(7 72<$*(,/ (67 ,17(5',7 '¶())(&78(5 /(
NETTOTAGE LE FILTRE ÉTANT INSTALLÉ.

‡‡ 3,Ë&(6 '(5(&+$1*(
3HQGDQW OHV RSpUDWLRQV G¶HQWUHWLHQ j OD FKDUJH GHV opérateurs spécialisés, s'il faut remplacer une ou plusieurs pièces, il ne faut utiliser que des pièces de rechange originales.
En cas de besoin, demander la « liste des pièces de rechange » en précisant le modèle et le numéro de série de l'unité.

‡‡ 'e0$17Ë/(0(17 '(/·81,7e
L'unité a été conçue et fabriquée pour garantir un fonctionnement continu. La durée de certains composants tels le ventilateur et le compresseur dépend de l'entretien auquel ils ont été soumis.

⚠ ATTENTION : L'unité contient des substances et des composants dangereux pour l'environnement (composants électroniques, gaz UpIULJpUDQW HW KXLOHV ¬ OD ¿Q GH VD YLH XWLOH OH GpPDQWqOHPHQW GH O¶XQLWp GRLW rWUH H‡HFWXp SDU XQ installateur frigoriste spécialisé.

L'unité doit être remise à un centre spécialisé pour la collecte et l'élimination des équipements conteQDQW GHV VXEVWDQFHV GDQJHUHXVHV /H ÀXLGH GH UpIULJpUDWLRQ HW O¶KXLOH OXEUL¿DQWH GX FLUFXLW GRLYHQ être récupérés, conformément aux normes en vigueur dans votre pays.

‡‡‡ /,67('(6 $/$50(6

$/$50(	&$86(3266,%/(	62/87,21 3266,%/(
)8// ©)8/	Réservoir plein ou absent	L'alarme se réinitialise automatiquement en vidant ou en insérant le réservoir
$/$50 © /R W ª	Température ambiante trop basse	Conditions de température ambiante non adaptées au fonctionnement
$/$50 © 3URE ª	Dysfonctionnement de la sonde d'humidité. Dans tous les cas, l'unité continue à fonctionner	Contacter le centre d'assistance agréé
$/$50 © 3UR ª	Dysfonctionnement de la sonde de température ambiante. /H GpVKXPLGL¿FDWHXU VH place en mode veille	Contacter le centre d'assistance agréé
$/$50 © G()U ª	Dysfonctionnement du thermostat de dégivrage. /H GpVKXPLGL¿FDWHXU VH place en mode veille	Contacter le centre d'assistance agréé

INHOUD	
1...	INLEIDING
2...	ALGEMENE BESCHRIJVING VAN DE UNIT
3...	WERKZAAMHEDEN VOORAF
4...	INWERKINGSTELLEN
5...	ONDERHOUD
6...	LIJST ALARMEN

nl

‡‡‡ ,1/(,',1*

‡‡ ,1/(,',1*

De handleiding is bedoeld voor de eindgebruiker voor alleen de handelingen die met gesloten panelen kunnen worden uitgevoerd. De handelingen waarvoor deuren of panelen met gereedschap geopend moeten worden, mogen alleen door ervaren personeel worden uitgevoerd. Elk apparaat moet op de elektrische stroomvoorziening worden aangesloten via een bij de unit geleverde kabel met voedingsstekker. De voedingsstekker moet voor de onderhoudswerkzaamheden altijd worden losgekoppeld, zodat de bediener in veilige omstandigheden kan ingrijpen.
/HHV YRRU GH LGHQWL¿FDWLH YDQ KHW DSSDUDDW PRGHO en serienummer), in geval van verzoek om assistentie of voor het bestellen van reserveonderdeOHQ KHW LGHQWL¿FDWLHSODDWMH GDW JLFK DDQ GH EXLWHQkant van de unit bevindt.

‡‡ $/*(0(1(9(,/,*+(,'69225-SCHRIFTEN

Het doel van de handleiding en van alle verstrekte informatie is om zowel de installateur als de bediener in staat te stellen de installatie, de inwerkingstelling en de onderhoud van de apparatuur correct uit te voeren, zonder schade aan het aangestelde personeel en de unit te veroorzaken.
Elk apparaat wordt onderworpen aan een risicobeoordeling uitgevoerd in overeenstemming met de geldende regeling, die de vereiste acties bepaalt en de noodzakelijke beschermingsmaatregelen implementeert, om de doelstellingen voor risicobeperking te verwezenlijken.
Alle activiteiten met betrekking tot de werking en het onderhoud van de unit moeten uitgevoerd worden:

- Alleen door goed opgeleide personen, die veilige werkprocedures moeten toepassen en individuele beschermingsmiddelen moeten gebruiken die geschikt zijn voor de uitgevoerde taak,
  RS EDVLV YDQ KXQ VSHFL¿HNH
- Alleen door goed opgeleide personen die de handleidingen, die de technische documenten en de veiligheidsdocumenten in hun geheel gelezen en begrepen hebben.
- Het gebruik van het apparaat moet worden geweigerd aan iedereen die niet voldoende opgeleid en bekwaam is.

Deze handleiding en de eventueel bijgevoegde technische- en veiligheidsdocumenten moeten gelezen en bewaard worden voor de gehele levensduur van het apparaat:

⚠ $$1'$&+7 'LW DSSDUDDW LV YRRU JHEUXLN ELQQHQVKXLV

⚠ $$1'$&+7 'H XQLW PRHW ZRUGVORWHQ RS HHQ HOHNWULVFKH

⚠ $$1'$&+7 'H XQLW PRHW JHSOGHQ PHW LQDFKWQHPLQJ YDQ GDIPHWLQJHQ HQ DIVWDQGHQ PHPLQLPXP DIVWDQGHQ WRHJH-VWD]HQGH VWUXFWXUHQ

⚠ $$1'$&+7 'H]H DSSDUDWXXU PDDQJHVORWHQ]LMQ RS JHDDUGH YRRU JHYDDU RI VFKDGH DOV JHQDOHYHQ YDQ GLW YRRUVFKULIW DDQVSUDNHOLMNKHLG DDQYDDUG

⚠ $$1'$&+7 (U PRJHQ JHHQ SXQW ZHUSHQ VFKURHYHQGUDDLHUV GHUJHOLMNV LQ GH URRVW-HUV QLQJHQ YDQ GH SDQHOHQ ZRUGH QDPH ZDQQHHU GH XQLW RSHQ L YHUZLMGHUHQ

⚠ $$1'$&+7 (ONH LQJUHHS YRRU HQ UHLQLJLQJ YDQ GH XQLW- PRHGHQ PHW ORVJHNRSSHOGH -HOH YRRU]LHQLQJ +HW URRVWHU DDQ YHUZLMGHUHQ RI GHOHQ YDQ GH

GHU HHUVW GH VWHNNHU XL-W KHW VW,R SF(W(D%(6&+(5KD1*6
OHQ

$$1'$&+7 'H XQLW PDJ QLHW PHW ZDWHU ZRUGHQ VFKRRQJHPDDNW *HEUXLN HHQ YRFKWLJH GRHN RP GH XQLW WH UHLQLJHQ 6SXLW QRRLW ZDWHU RS GH XQLW HQ]LMQ HOHNWULVFKH RQGHUGHOHQ

De apparatuur moet altijd in verticale stand worden gehouden, om te vermijden dat er per ongeluk condens (water) uit de daarvoor bestemde opvangbak wegloopt. Het is absoluut verboden de apparatuur te verplaatsen wanneer deze op het stopcontact is aangesloten, aangezien de daaruit voortkomende trillingen en bewegingen ervoor kunnen zorgen dat de condens uit de speciaal daarvoor bestemde opvangbak wegloopt, met gevolgen voor de elektrische onderdelen.

'H XQLW PDJ DOOHHQ ZRUGHQ WHUSODDWVW QDG GH WDQN YDQ GH FRQGHQV OHHJ WH KHEEHQ JHPDDNW HQ KHW LV LQ LHGHU JHYDO $$1,'8,1(ZDW /,-. RP HHUVW GH VWHNNHU XLW KHW VWRSFRQWDFW WH KDOHQ YRRUGDW X KHW DSSDUDDW JDDW YHUSODDWVHQ $OV HU SHU RQJHOXN ZDWHU RS KHW DSSDUDDW ZRUGW JHPRUVW GDQ PRHW GH XQLW PHWHHQ XLWJHVFKDNHOG HQ YDQ KHW HOHNWULFLWHLWVQHW ORVJHNRSSHOG ZRUGHQ HQ GH XQLW PDJ SDV ZHHU ZRUGHQ LQJHVFKDNHOG QDGDW HU DFKW XXU]LMQ YHUVWUHNHQ

$$1'$&+7 +HW DSSDUDDW-EHYDW NRHOPLGGHO 5 \I GLW JDV LV RQWYODPEDDU 'H ODDGKRHYHHOKHLG LV DDQJHJHYHQ LQ GH JHJHYHQVWDEHO YDQ GH]H JHEUXLNVDQGOHLGLQJ

:HHV YRRU]LFKWLJ KHW NRHOPLGGHO LV UHXNORRV

*HEUXLN JHHQ DQGHUH PLG-GHOHQ GDQ KHW DDQ-EHYROHQ RI RP WH UHLQLJHQ GDQ GLH GRRU GH SURGXFHQW ZRUGHQ DDQ-EHYROHQ

+HW DSSDUDDW PRHW LQ HHQ UXLPWH VWDDQ GLH JHHQ FRQWLQX ZHUNHQGH RQWVWHNLQJVEURQQHQ KHHIW ELMYRRUEHHOG RSHQ YXXU LQ HHQ JDVWRH VWHO LQ ZHUNLQJ RI HHQ HOHNWULVFKH YHUZDUPLQJ LQ ZHUNLQJ

+HW DSSDUDDW QLHW GRRUERUHQ RI YHUEUDQGHQ

MIDDELEN

Gebruik voor de bediening en het onderhoud van de units, de volgende individuele beschermingsmiddelen:

⚠ VEILIGHEIDSSCHOENEN: Wanneer onderhoud verricht of de unit bedient, moet veiligheidsschoenen met antislipzolen dragen in omgevingen met een gladde vloer.

⚠ HANDSCHOENEN: Tijdens de schoonmaak en het onderhoud moeten passende handschoenen gedragen worden. Wanneer koelmiddelgas wordt bijgevuld, is het gebruik van passende handschoenen verplicht om het risico op bevriezing te vermijden.

⚠ GEZICHTSMASKER EN BESCHERMBRIL: Tijdens de schoonmaak en het onderhoud moeten maskers voor de bescherming van de luchtwegen en een beschermbril voor oogbescherming worden gebruikt.

‡‡ $/*(0(1(9(,/,*(1'6225-SCHRIFTEN

Op de unit zijn de volgende veiligheidssignalen vermeld, die nageleefd moeten worden:

Lees de gebruikershandleiding.

Lees de technische handleiding.

Gevaar voor elektrische schok.

Gevaar Ontvlambaar materiaal.

⚠ AANDACHT: Het is streng verboden de op de units aanwezige veiligheidsaanduidingen te verwijderen.

‡‡‡ $/*(0(1(%(6&+5,-9,1* VAN DE UNIT (FIG. 1)

De ontvochtiger is een apparaat voor de controle van de vochtigheid van de ruimte waarin deze is geplaatst. De fase van ontvochtiging maakt ge-

bruik van een koelcyclus die gebaseerd is op het fysieke principe dat wanneer de lucht in contact komt met een koud oppervlak, het oppervlak bevochtigd wordt door vocht af te geven in de vorm van condensdruppels.
Het apparaat is als volgt samengesteld (FIG. 2):
De lucht wordt door het toestel aangezogen, via buis (verdamper) (2), de warme warmtewisselaar (condensator) (3), de ventilator (4) en ten slotte gaat de ontvochtigde lucht naar buiten en wordt via het rooster weer naar de ruimte teruggevoerd. Het gecondenseerde water wordt in de tank (5) opgevangen. Een microschakelaar stopt het apparaat wanneer het water in de tank een bepaald niveau bereikt. Een elektronische kaart (6) beheert de correcte werking van het apparaat.
Dit apparaat is voorzien van een heetgas-ontdooiautomaat, die de correcte werking van de ontvochtiger garandeert binnen de range van tempe-
tabel van de technische gegevens.

‡‡ .2(/&,5&8,7

Het koelmiddelgas dat in deze unit wordt gebruikt is R1234yf. Het koelcircuit is gerealiseerd in overeenstemming met de geldende voorschriften.

*HYDDU RQWYODPEDDU PDWHULDDO

Deze groep is hermetisch afgedicht en bevat ge-

ÀXRUHHUG JDV 5 \I *:3 5 \I

‡‡‡ :(5.=$$0+('(1 9225$)

‡‡ 9(5:,-'(5,1* 9$1 '(9(5-

PAKKING EN MONTAGE

Verwijder de verpakking en wees voorzichtig om de unit niet te beschadigen. Gooi de verpakkingsproducten (hout, plastic, karton) weg, door ze in te leveren bij gespecialiseerde centra voor afvalinzameling of recycling (houd u aan de van kracht zijnde plaatselijke normen).

⚠ AANDACHT: Monteer al naar gelang het model, het apparaat met de eventuele handgrepen, wielen en alle bijbehorende bouten en moeren (FIG. 3), die in de verpakking zitten, alvorens het apparaat in werking te stellen.

‡‡ ,163(&7,(

⚠ Alle units zijn in fabriek gemonteerd en bedraad (met uitzondering van enkele componenten). De unit moet meteen bij ontvangst zorgvuldig worden geïnspecteerd, om te zien of er geen schade tijdens het transport is opgetreden en of er geen onderdelen ontbreken.

Voor de ingebruikname dient u met name te controleren of er geen butsen of deuken in de metalen panelen aan de buitenkant zitten, inclusief die van het tankcompartiment. Controleer ook of de kabel, de stekker en de bijbehorende isolaties in intacte staat zijn. Anders IS HET VERBODEN om de unit aan te sluiten en in werking te zetten; de unit moet in dat geval naar een geautoriseerd assistentiecentrum gestuurd worden.

‡‡ :(5,1*6/,0,(7(1

⚠ $$1'$&+7 2P HHQ FRUUHFWH Z
KHW DSSDUDDW WH JDUDQGHUHQ
RP GH XQLW ELQQHQ GH OLPLHW
]RDOV YHUPHOG LQ GH WDEHO Y
JHJHYHQV

‡‡ 3/$$76,1*

Zet het apparaat zodanig dat voldoende luchtstroom wordt gegarandeerd.

⚠ AANDACHT: Zorg ervoor dat het apparaat zodanig wordt geplaatst dat contact met het water wordt vermeden.

‡‡ 6(59,&(*(%,('

De door de ventilator uitgestoten warme lucht mag niet worden geblokkeerd. Vermijd verschijnselen van hercirculatie van warme lucht tussen aanzuiging en afvoer, anders worden de prestaties van het apparaat aangetast of wordt zelfs de normale werking onderbroken.

⚠ AANDACHT: De apparatuur mag niet in krappe ruimtes worden geplaatst, waar het niet mogelijk is om de lucht die afkomstig is van het luchtafvoerrooster voldoende in de ruimte te verspreiden.

⚠ AANDACHT: Geen voorwerpen tegen het paneel aan de voorkant zetten of ophangen, dit kan schade aan de unit veroorzaken.

‡‡ $/*(0((1+('(1

⚠ AANDACHT: Haal voor elke onderhoudsingreep aan het elektrische gedeelte, de stekker uit het stopcontact.

⚠ AANDACHT: Controleer of de voedingsspanning overeenkomt met de werkingsgegevens van de unit (spanning en frequentie), vermeld op het typeplaatje op de ontvochtiger. Het apparaat is voorzien van een voedingskabel voor de juiste werking.

⚠ AANDACHT: De aardeaansluiting is verplicht.

‡‡‡ ,1:(5.,1*67(//(1

‡‡ &21752/(6 9225$)

⚠⚠ %(/$1*5,-. %LM GH PRGHO GUXKQ PHW GXEEHOH VSDQQLQJ '9 PRHW X GH VFKDNHODDU YRRU RPVFKDNHOLQJ 9 9 FRQWUROHHU RI GH VSDQQLQJ QLHW RYHUHHQNRPW PHW GH VSDQQLQJ GLH GRRU KHW QHW ZRUGW JHOHYHUG PRHW X GH VSDQQLQJ JDDQ DDQSDVVHQ 'UDDL GH WZHH EHYHVWLJLQJVVFKURHYHQ DIGHNNLQJ ORV]HW GUXN GH VFKDNHODDU DDQJHJHYHQ VPHUWHQ GDDU RS GH DDQJHJHYHQ VSDQQLQJVZDDUGH HU ZHHU RS DIGHNNLQJ HU ZHHU RS

⚠⚠ AANDACHT: Controleer of de voedingskabel correct is aangesloten.

⚠⚠ AANDACHT: Voordat u tot de ingebruikname overgaat, controleert u of alle afdekpanelen zich op de juiste positie bevinden en met bevestigingsschroeven zijn geblokkeerd.

⚠⚠ AANDACHT: Wanneer het apparaat lange tijd niet wordt gebruikt, moet de elektrische stroomvoorziening altijd losgekoppeld worden.

‡‡ %(',(1,1*63$1((/

(FIG. 5)

De units zijn voorzien van een verlicht signaleringspaneel die de operationele status van de unit aangeeft.

Hierna wordt een korte beschrijving van hun betekenis gegeven.

%(',(1,1*63$1((/

LED:

- y 32:(5 /(' 'H]H OHG EUDQGW DOV status “ON” is, maar in stand-bymodus (d.i. dat de compressor is uitgeschakeld).
- y $/$50 /(' 'H]H OHG EUDQGW ZD in alarm is. Op het display wordt het foutbericht weergegeven.
- y :25.,1* /(' 'H]H OHG EUDQGW compressor in werking is. De led knippert wanneer de ontvochtiger wacht op een herstart of wanneer deze in ontdooiing is. De led gaat uit wanneer, in de status “ON”, de gewenste hoeveelheid vocht is bereikt.
- y)8// /(' 'H]H OHG EUDQGW ZDQ denstank vol is of wanneer de pomp in alarm is.

'58..1233(1

- y21 2)) 2P GH RQWYRFKWLJHU OHQ YROVWDDW KHW RP RS G drukken. Als vanaf gelang de ingestelde relatieve vochtigheid begint het apparaat te werken. Wanneer de omgevingsvochtigheid het vereiste niveau bereikt, gaat het apparaat in stand-bymodus en de uitstroom blijft in de status 3 2 ´ 3 2 ´ 5 ((' DQ GH vochtigheid weer stijgt en het vooraf ingestelde setpoint overschrijdt, gaat de ontvochtiger op- te schakelen (bij uitgeschakeld apparaat blijft het display de in de ruimte aanwezige relatieve vochtigheid aangeven).
- y ´ ´ 6(7 92&+7,*+(,' 0HW G ´ ´ NDQ GH JHZHQVWH UHG worden ingesteld. Het display begint te knipperen en geeft het nieuwe referentie-setpoint weer. Na een aantal seconden houdt het display op met knipperen en het nieuwe setpoint vochtigheid is door de elektronica gedetecteerd. Het is mogelijk om het apparaat te laten werken onafhankelijk van de in de ruimte aanwezige vochtigheidsgraad. Wanneer u op de knop “-” drukt totdat het bericht “CONT” op het display verschijnt, zal het apparaat continu werken.
- y +2856 :DQQHHU X RS GH NQ drukt, worden de werkuren van het apparaat weergegeven.

‡‡ $$16/8,7,1* $)92(5%8,6
(Inrichting)
(FIG. 6)
Het is mogelijk om een afvoerbuis op het apparaat aan te sluiten. Op de tank is een slangaansluiting van 16 mm aanwezig.

‡‡ $$16/8,7,1* 9$1 '(&21
DENSPOMP (Optie)
⚠ Afhankelijk van het model, kan het apparaat zijn ingericht voor de aansluiting van de condensafvoerpomp.
Voor de correcte aansluiting, moet alvorens om het even welke handeling uit te voeren, de unit van de elektrische voeding worden losgekoppeld.
Raadpleeg voor de correcte installatie van de condenspomp de technische handleiding in de optionele kit.

‡‡ 9(5:,-'(5,1* 9$1 '(81,7
De unit is ontworpen en gebouwd om een continue werking te garanderen. De duur van enkele componenten, waaronder de ventilator en de compressor, is afhankelijk van het onderhoud waaraan deze componenten zijn onderworpen.

⚠⚠ $$1'$&+7 'H XQLW EHYDW componenten die gevaarlijk zijn voor het milieu (elektronische componenten, koelmiddelgas en oliën). Aan het einde van de nuttige levensduur moet, in geval van verwijdering van de unit, de handeling door gespecialiseerd koelpersoneel worden uitgevoerd.

De unit moet worden ingeleverd bij speciale centra voor inzameling en verwijdering van apparatuur die gevaarlijke vloeistof en de smeerolie in het circuit moeten worden herwonnen, in overeenstemming met de geldende voorschriften in uw land.

‡‡‡ 21'(5+28'

‡‡ &21752/(6 7(1 /$67(9$1
DE GEBRUIKER
(FIG. 7)
Het enige onderhoud dat ten laste van de gebruiker komt is de reiniging van het luchtfilter dat minstens een keer per maand moet worden uitgevoerd.
De schoonmaakfrequentie kan geïntensiveerd worden op basis van de vastgestelde vervuilingsgraad van de werkruimte van het apparaat.

AANDACHT: VERWIJDER DE FILTER UIT HET $33$5$$7 20 '(5(,1,*,1* 8,7 -7(92(REN. HET IS VERBODEN DE REINIGING UIT TE VOEREN WANNEER HET FILTER IS GEÏNSTALLEERD.

‡‡ 5(6(59(21'(5'(/(1
Wanneer het tijdens het onderhoud door gespecialiseerde bedieners noodzakelijk blijkt te zijn één of meer onderdelen te vervangen, moeten uitsluitend originele reserveonderdelen worden gebruikt.
Vraag indien nodig de “lijst reserveonderdelen” aan de eigen verkoper, onder vermelding van het model en het serienummer van de unit.

‡‡‡ /,-67 $/$50(1

$/$50(1	02*(/,-.(225=$$.	02*(/,-.(23/266,1*
)8// ³)8//³	Tank vol of niet aanwezig	Het alarm wordt automatisch gereset door de tank te legen of te plaatsen
$/$50 ³/R W³	Te lage omgevingstemperatuur	Omgevingstemperatuuromstandigheden niet geschikt voor de werking
$/$50 ³3URE³	Slechte werking vochtigheidssonde. De unit blijft in elk geval werken	Neem contact op met de geautoriseerde technische dienst
$/$50 ³3UR ³	Slechte werking van de omgevingstemperatuursonde. De ontvochtiger gaat in stand-bymodus	Neem contact op met de geautoriseerde technische dienst
$/$50 ³G()U³	Slechte werking van de ontdooiingsthermostaat. De ontvochtiger gaat in stand-bymodus	Neem contact op met de geautoriseerde technische dienst

ÍNDICE	
1...	INTRODUÇÃO
2...	DESCRIÇÃO GERAL DA UNIDADE
3...	OPERAÇÕES PRELIMINARES
4...	ATIVAÇÃO
5...	MANUTENÇÃO
6...	LISTA DE ALARMES

pt

‡‡‡ ,1752'8d®2

‡‡ ,1752'8d®2

2 PDQXDO p GLUHFLRQDGR-DR XWLOL]DGRU ¿QDO DSH-

nas para operações que podem ser realizadas com painéis fechados. As operações que exigem a abertura de portas ou painéis com ferramentas só devem ser realizadas por pessoal especializado. Cada aparelho deve ser ligado à alimentação elétrica por meio de um cabo

FRP XPD ¿FKD GH DOLPHQWDomR IRUQHFLGD FRP D-

XQLGDGH 3DUD DV RSHUDo}HVGH PDQXWHQomR D-

tomada de energia deve ser sempre desconectada, permitindo que o operador intervenha em condições de segurança.

3DUD LGHQWL¿FDU R DSDUHOKR PRGHOR H Q~PHUR

de série), em caso de pedido de serviço ou de

SHoDV VREUHVVDOHQWHV -OHLD D SODFD GH LGHQWL¿FD-

ção colocada na parte externa da unidade.

‡‡ 1250$6 *(5$,6 '(6(*8-

5$1d$

O objetivo do manual e de toda a documentação fornecida é permitir, tanto ao Instalador como ao operador, executar corretamente a instalação, a ativação e a manutenção do equipamento, sem causar danos ao pessoal designado e à unidade.

Cada dispositivo está sujeito a uma avaliação dos riscos realizada em conformidade com a le-

JLVODomR HP YLJRU TXH GH¿QH DV Do}HV QHFHV-

sárias e aplica as medidas de proteção necessárias para atingir os objetivos de redução do risco.

Todas as atividades relativas ao funcionamento e à manutenção da unidade devem ser feitas:

‡ Só por pessoas adequadamente instruídas, que devem adotar práticas de trabalho seguras e utilizar equipamentos de proteção indivi-

GXDO DGHTXDGRV j WDUHID HVSHFt¿FD UHDOL]DGD

GH DFRUGR FRP DV VXDV -TXDO

¿FDV

‡ Só por pessoas devidamente instruídas, que leram e compreenderam plenamente os manuais, os documentos técnicos e os documentos de segurança.

‡ A utilização do aparelho deve ser recusada a qualquer pessoa que não seja devidamente treinada e competente.

Este manual, os documentos técnicos e os documentos de segurança eventualmente anexados, devem ser lidos e armazenados durante

WRGD D YLGD ~WLO GR DSDUHO

⚠ $7(1d-2 (VWH DSDUHOKR p

SDUD XVR HP XP DPELHQWH LQV

⚠ $7(1d-2 $ XQLGDGH GHYH HVV

XP VLVWHPD HOpWULFR TXH FX

ORFDLV GH VHJXUDQoD HOpWUL

⚠ $7(1d-2 $ XQLGDGH GHYH VH-

QDGD GH PRGR D UHVSHLWDU D

HVSDoRV H[LJLGRV LQFOXL-QGR

QLPRV SHUPLWLGRV SHODV- HVV

WHV

⚠ $7(1d-2 (VWH HTXLSDPHQWR

VHPSUH OLJDGR D WRPDGDV GH

QyV UHQXQFLDPRV D TXDO-TXH

GDGH SRU TXDOTXHU SHULJR R

VH HVWD SUHVFULomR QmR IRU

⚠ $7(1d-2 ,QVWUXPHQWRV SR

FKDYHV GH SDUDIXVRV DJ-XOK

WHV QmR GHYHP VHU LQVHULG

HP TXDOTXHU RXWUD DEHU-WXU

SHFLDOPHQWH TXDQGR D XQLG

UHPRYHU R ¿OWUR

⚠ $7(1d-2 4XDOTXHU LQWHUY

PDQXWHQomR H OLPSH]D QD XQ

IHLWD FRP D DOLPHQWDomR GH

FD UHPRYD D JUHOKD IURQWDO

SDUWH GD XQLGDGH VHP SULPHLUR GHVFRQHFWDU 3527(
D ¿FKD GD WRPDGD d®2 ,1',9,'8$/

⚠ $7(1d-2 $ XQLGDGH QmR-GHYH VHU OLP 3DUD RSHUDo}HV GH XWLOL
SD FRP iJXD 3DUD OLPSDU D XQLGDGH XVH XP das unidades, utilize o seguinte equipamento
SDQR K~PLGR 1XQFD SXOY-HUL]H IJXD QD XQL de proteção individual:
GDGH H QRV VHXV FRPSRQHQWH⚠VHOpWULFRV ESTUÁRIO: Equipe

O equipamento deve ser sempre mantido em SRVLomR YHUWLFDO D ¿P-GH HYLWDU GHVORFDo}HV LQWH dental de condensação (água), do respetivo recipiente. É absolutamente proibido mover o equipamento quando está conectado à tomada de corrente, pois as consequentes vibrações e movimentos podem determinar a saída da condensação do respetivo recipiente, afetando as partes elétricas.

$ XQLGDGH Vy SRGH VHU PRYLGD GHSRLV GH HVYD]LDPHQWR GR ELGmR GH FRQGHQVDomR H HP TXDOTXHU FDVR p 6(035(1(&(66È5,2 UHPRYHU D ¿FKD GD WRPDGD DQWHV GH PRYHU R DSDUHOKR (P FDVR GH GHUUDPH DFLGHQWDO GH iJXD VREUH R DSDUHOKR D XQLGDGH GHYH VHU LPHGLDWDPHQWH GHVOLJDGD H GHVFRQHFWDGD GD UHGH HOpWULFD H SRGH VHU OLJDGD QmR DQWHV GH RLWR KRUDV

⚠ $7(1d-2 2 HTXLSDPHQWR-FRQWpP UHIULJHUDQWH 5 \I HVVH JiV p LQÀDPiYHO $ TXDQWLGDGH GH FDUJD HVWi LQGLFDGD QD WD EHOD GH GDGRV GHVWH PDQXDO GH XVR

3UHVWD DWHQomR R UHIULJHUDQWH p LQRGRUR

1mR XWLOL]H TXDOTXHU PHLR SDUD DFHOHUDU R SURFHVVR GH GHVFRQJHODPHQWR RX SDUD D OLPSH]D TXH QmR VHMDP RV UHFRPHQGDGRV SHOR IDEULFDQWH

2 DSDUHOKR GHYH VHU FRORFDGR QXP DPSOHQ WR TXH QmR WHQKD IRQWHV GH LJQLomR HP IXQ FLRQDPHQWR FRQWtQXR SRU H[HPSOR FKDPDV DEHUWDV XP DSDUHOKR D JiV HP IXQFLRQDPHQ WR RX XP DTXHFHGRU HOpWULFR

1mR IXUH QHP TXHLPH R DSDUHOKR

pt

⚠ LUVAS: Durante as operações de limpeza e manutenção, é necessário utilizar luvas adequadas. Em caso de recarga de gás refrigerante, é obrigatória a utilização de luvas adequadas para evitar o risco de congelação.

⚠ MÁSCARA E ÓCULOS: Durante as operações de limpeza e manutenção, devem ser utilizadas máscaras de proteção das vias respiratórias e óculos de proteção para os olhos.

1250$6 *(5$6 '(6(*8 5$1d$
A unidade apresenta os sinais de segurança que devem ser respeitados:

Leia o manual do utilizador.

Leia o manual técnico.

3HULJR GH FKRTXH HOpWU

3HULJR PDWHULDO LQÀDPi

⚠ ATENÇÃO É terminantemente proibido remover a sinalização de segurança presente nas unidades.

DADE

2 GHVXPLGL¿FDGRU p XP DSD ao controlo da humidade do ambiente no qual p LQVWDODGR $ IDVH GH GHV um ciclo de refrigeração que se baseia no prin-

cípio físico segundo o qual o ar, quando entra em contacto com uma superfície fria, molha-a produzindo humidade sob a forma de gotas de condensação.
O aparelho é composto do seguinte modo (FIG. 2):
2 DU p DVSLUDGR SHOR DSDUHOKR DWUDYHVVD R ¿OWUR lavável (1), a serpentina fria de alumínio (evaporador) (2), o permutador quente (condensador) R YHQWLODGRU H S-RU ¿P R DU GHVXPLGL¿ cado sai e é introduzido no ambiente, passando através da grelha. A água condensada é recolhida num reservatório (5). Um microinterruptor interrompe o funcionamento do aparelho após a água do reservatório atingir um determinado nível. Uma placa eletrónica (6) controla o correto funcionamento do aparelho.
Este aparelho possui um dispositivo de descongelação a gás quente, que garante o correto IXQFLRQDPHQWR GR GHVXPLGL¿FDGRU GHQWUR GR OLPLWH GH WHPSHUDWXUD H KXPLGDGH HVSHFL¿FDGR na tabela de dados técnicos.

‡‡ &,5&8,72)5,*25Ì),&2
O gás refrigerante utilizado nessas unidade é 5 \I 2 FLUFXLWR IUIJRUt¿FR conformidade com as normas vigentes.

3HULJR PDWHULDO LQÀDPiYHO
Esta unidade é hermeticamente selada e contém R JiV ÀXRUDGR 5 \I *:3 4.

‡‡‡ 23(5$d¯(6 35(/,0,1$5(6

‡‡ 5(02d®2 '$ (0%$/$*(0 (MONTAGEM
Remova a embalagem prestando atenção para QmR GDQL¿FDU D XQLGDGH (OLPLQH RV SURGXWRV GH embalagem (madeira, plástico, cartão), encaminhando-os aos centros de recolha ou de reciclagem especializados (siga as normas em vigor).
⚠ ATENÇÃO: Conforme o modelo, monte o aparelho com eventuais puxadores, rodas e todos os elementos GRV HYHQWXDLV HOHPHQWRV GH ¿[DomR),* contidos na embalagem antes de colocar em funcionamento.

‡‡ ,163(d®2
⚠ Todas as unidades são montadas e cabladas na fábrica (exceto alguns componentes). Quando a unidade é recebida, é preciso inspecioná-la imediatamente com atenção, para verL¿FDU VH QmR VRIUHX GDQRV ou se não há peças ausentes.

⚠ $QWHV GD XWLOL]DomR -YHUL¿TXH se não há amolgadelas nos painéis metálicos externos, incluindo os do compartimento do biGmR 9HUL¿TXH WDPEpP VH R F respetivos isolamentos estão íntegros. Do contUiULR e 352,%,'2 FRQHFWDU H que deve ser enviada a um centro de assistência autorizado.

‡‡ /,0,7(6 '( )81&,21$0(172
⚠ $7(1d-2 3DUD JDUDQWLU X IXQFLRQDPHQWR GR DSDUHOKR RSHUH GHQWUR GRV OLPLWHV LQGLFDGRV QD WDEHOD GH GDG

‡‡ 326,&,21$0(172
3RVLFLRQH R DSDUHOKR GH PRGR a assegurar uma adequada.
⚠ $7(1d-2 9HUL¿TXH VH R DSDUHOKR HVWi VXILFLHQWHPHQWH SURWHJLGR GD FKXYD H GH RXWURV IHQyPHQRV DWPRVIpULFRV
⚠ $7(1d-2 9HUL¿TXH VH R DSDUHOKR HVWi VXILFLHQWHPHQWH SURWHJLGR GD FKXYD H GH RXWURV IHQyPHQRV DWPRVIpULFRV
⚠ $7(1d-2 9HUL¿TXH VH R DSDUHOKR HVWi VXILFLHQWHPHQWH SURWHJLGR GD FKXYD H GH RXWURV IHQyPHQRV DWPRVIpULFRV
sicionado de modo a evitar o contacto com a água.

‡‡ É5($ '(6(59,d2
O ar expelido pelo ventilador não deve encontrar obstáculos. Evite fenómenos de recirculação do ar quente entre a aspiração e a descarga, do contrário, haverá diminuição da unidade ou até mesmo a interrupção do funcionamento normal.
⚠ ATENÇÃO: O equipamento não deve ser colocado em ambientes apertados, que não permitem que o aposento tenha uma difusão adequada do ar proveniente da grelha de saída de ar.

pt

⚠ ATENÇÃO: Não apoie nem pendure objetos no painel frontal, isso pode causar danos à unidade.

‡‡ *(1(5$/,'$'(6

⚠ ATENÇÃO: Antes de qualquer manutenção QD SDUWH HOpWULFD GHVFRQHFWH D ¿FKD GH DOLPHQ tação da tomada.

⚠ $7(1d-2 9HUL¿TXH VH D WHQVmR GH DOLPHQ tação corresponde aos dados de funcionamento da unidade (tensão e frequência), apresentada QD SODFD GRV GDGRV D ERUGR GR GHVXPLGL¿FDGRU. O aparelho está equipado com um cabo de alimentação para funcionar corretamente.

⚠ ATENÇÃO: A conexão à terra é obrigatória.

‡‡‡ $7,9$d®2

‡‡ &21752/26 35(/,0,1$5(6

⚠⚠ ,03257$17(1RV PRGHORV FRP GXSOD YROWDJHP '9 YHUL¿FDU D SRVL0mR GR LQWHUUXSWRU SDUD PRGL¿FDU D WHQVmR 9 9 4XDQGR D WHQVmR GH¿OLGD QmR FRUUHVSRQGH j WHQVmR GH UHGH p SUHFLVR LQWHUYLU SDUD DGHTXDU Đ WHQVmR SDUDIXVH RV SDUDIXVRV GH ¿[DomR GD WDPSD GHVORTXH SUHVVLRQH R LQWHUUXSWRU SDUD R YD ORU GH WHQVmR IRUQHFLGD H UHLQVWDOH D WDPSD

⚠⚠ $7(1d-2 9HUL¿TXH VH -R FDER GH DOL mentação está conectado corretamente.

⚠⚠ ATENÇÃO: Antes de prosseguir com a colocação em serviço, controle se todos os painéis de cobertura estão na posição correta H HVWmR EORTXHDGRV FRP SDUDIXVRV GH ¿[DomR

⚠⚠ ATENÇÃO: Se o aparelho não tiver de ser utilizado por um longo período, desconecte sempre a tomada de alimentação elétrica.

‡‡ 3$,1(/ '(&21752/2

(FIG. 5)

As unidades possuem um painel luminoso de sinalização que indica o estado operativo da unidade.

Está apresentada a seguir uma breve descrição GR VHX VLJQL¿FDGR

3$,1(/ '(&21752/2

LED:

- y32:(5 /(' (VWH OHG DFHQG-H T dade está no estado de “ON”, mas na modalidade stand-by (ou seja, o compressor está desligado).
- y$/$50 /(' (VWH OHG DFHQG dade está em alarme. O ecrã vai mostrar a mensagem de erro.
- y:25. 1* /(' (VWH OHG DFHQGH compressor está em funcionamento. O led SLVFD TXDQGR R GHVXPLGL¿F de reativação ou está em descongelação. O led apaga quando, no estado “ON”, é alcançada a quantidade de humidade desejada.
- y)8// /(' (VWH OHG DFHQG-H T dão de condensação está cheio ou quando a bomba está em alarme.

BOTÕES:

- y21 2)) 3DUD OLJDU R GHV-XPL WD SUHVVLRQDU R ERWmR ³21 KXPLGDGH UHODWLYD GH¿QLG ça a funcionar. Quando a humidade ambiente alcança o nível necessário, o aparelho entra na modalidade stand-by e a unidade para, PDV SHUPDQHFH OR HVWDGR LED aceso). Se a humidade ambiente subir, H[FHGHQGR R VHW SRLQW GH¿ R GHVXPLGL¿FDGRU YROWD D 3DUD GHVOLJDU R DSDUHOKR SUHVVLRQH R ³21 2)) FRP R DSDUHOKR GH continua a indicar a humidade relativa presente no ambiente).
- y³ ´ ³ ´ 6(7 +80,'$'(3UHVVLO ERW}HV ³ ´ p SRVVtYHO G relativa desejada. O ecrã começará a piscar, exibindo o novo valor programado (set point) de referência. Após alguns segundos o ecrã para de piscar, quando o novo set point de humidade tiver sido detetado eletronicamente.

  É possível fazer o aparelho funcionar independentemente do grau de humidade presente no ambiente. Quando é pressionado o botão “-” até ser mostrada a mensagem “CONT” no ecrã, o aparelho passa a funcionar de modo contínuo.

y + 2 8 5 6 &RP D SUHVVmR GR ERWmR ³ SHUPLWH
é possível visualizar as horas de trabalho do aparelho.

‡‡ &21(;®2 '2 78%2 '('(6
CARGA (Pré-arranjo)
(FIG. 6)
É possível conectar um tubo de descarga do aparelho. Ho reservatório há um bico de conexão de 16 mm de diâmetro.

‡‡ &21(;®2 '$ %20%$ '(
&21'(16$d®2 2SFLRQDO
Conforme o modelo, o aparelho pode estar equipado com um pré-arranjo para a conexão da bomba de descarga de condensação.
3DUD FRQHFWDU FRUUHWDPHQWH D XQLGDGH DR VLVWHPD
qualquer operação, desconecte a unidade da alimentação elétrica.
3DUD D LQVWDODomR FRUUHWD GD ERPED GH FRQGHQ
sação, consulte o manual técnico inserido no kit opcional.

‡‡‡ 0$187(1d®2

‡‡ &21752/26 6832576$'26
PELO UTILIZADOR
(FIG. 7)
$ ~QLFD PDQXWHQomR VXSRUWDGD SHOR XWLOL]DGRU p
D OLPSH]D GR ¿OWUR GH DU TXH GHYH VHU IHLWD SHOR
menos uma vez por mês.
$ IUHTXrQFLD GD OLPSH]D SRGH VHU LQWHQVL¿FDGD
por causa da presença de pó no ambiente de funcionamento do aparelho.

$7(1d-2 5(029$ 2),/752 '2 $3$5(
/+2 3$5$)$=(5 $ /,03(=$ e 325,%,'2
)$=(5 $ /,03(=$ &20 2),/752 -,167$/$
DO.

‡‡ 3(d$6 62%5(66$/(17(6
Quando, durante a manutenção realizada por operadores especializados, for necessária a substituição de uma ou mais peças, ela deve ser feita utilizando apenas peças sobressalentes originais.

Se houver necessidade, peça a “lista de peças
VREUHVVDOHQWHV´ DR SUy-SULL
FDQGR R PRGHOR H R Q~PH-UR
de.

‡‡ '(60$17(/$0(172 '$ 81,-
DADE
A unidade foi projetada e fabricada para garantir um funcionamento contínuo. A duração de alguns componentes, como ventilador e compressor, depende da manutenção à qual são submetidos.

ATENÇÃO: A unidade contém substâncias e componentes perigosos para o ambiente (componentes eletrónicos, gás refrigerante e
yOHRV 1R ¿P GD VXD YLGD ~W
manutenção da unidade, a operação deverá ser feita por técnicos de frio e climatização especializados.
A unidade deverá ser entregue a centros especializados especiais para a recolha e a eliminação de equipamentos que contêm substâncias
SHULJRVDV 2 ÀXLGR IULJRUtJ¿F
te contido no circuito deverão ser recuperados, de acordo com as normas vigentes no seu país.

$/$50(	3266Ë9(/ &86	3266Ë9(/ 62/8d-2
)8// ³)8//³	Bidão cheio ou não presente	2 DODUPH UHGH¿QH VH DXWR quando o bidão é esvaziado ou inserido
$/$50 ³/R W³	Temperatura ambiente muito baixa	Condições de temperatura ambiente inadequadas as funcionamento
$/$50 ³3URE³	Mau funcionamento da sonda de humidade. De qualquer modo, a unidade continua a funcionar	Contactar o centro de assistência autorizado
$/$50 ³3UR ³	Mau funcionamento da sonda de temperatura ambiente. 2 GHVXPLGL¿FDGRU HQWUD na modalidade stand-by	Contactar o centro de assistência autorizado
$/$50 ³G()U³	Mau funcionamento do termóstato de congelação. 2 GHVXPLGL¿FDGRU HQWUD na modalidade stand-by	Contactar o centro de assistência autorizado

INDHOLD	
1...	INTRODUKTION
2...	GENEREL BESKRIVELSE AF ENHEDEN
3...	FORUDGÅENDE PROCEDURER
4...	START
5...	VEDLIGEHOLDELSE
6...	ALARMLISTE

da

‡‡‡ ,1752'8.7,21

‡‡ ,1752'8.7,21

Manualen henvender sig udelukkende til slutbrugeren ifm. procedurer, som udføres med

[illegible]

gennem kabel med det stik, der følger med enheden. I forbindelse med vedligeholdelse

[illegible]

vice eller reservedele.

‡‡ *(1(5(//(6,..(5+('6 - REGLER

)RUPnOHW PHG PDQXDOHQ RJ HQKHGHQV WHNQLVNH GRNXPHQWHU HU DW VWWH EHGH LQVWDOODWLRQV-ren og operatøren i stand til at udføre installationen, starten og apparatets vedligeholdelse

[illegible]

Alle apparater er genstand for en risikovurdering, som udføres i overensstemmelse med de

[illegible]

handlinger og implementerer de nødvendige

[illegible]

reducere risikoen.

Alle aktiviteter ifm. enhedens funktion og ved-

[illegible]

‡.XQ DI SHUVRQHU PHG K-HQVLJWVP VVLJ XG dannelse, som skal anvende sikre arbejds-

[illegible]

VRP VNDO XGI¡UHV DIK Q-JLJW ¿NNH NYDOL¿NDWLRQ

‡ .XQ DI SHUVRQHU PHG K-HQV GDQQHOVH VRP KDU O V-W RJ

se for manualerne, de tekniske dokumenter og sikkerhedsdokumenterne.

[illegible]

Denne manuel, de tekniske dokumenter og sikkerhedsdokumenter, som muligvis er ved-

[illegible]

⚠ *,9 $*7 (QKHGHQ VNDO VO HOHNWULVN DQO J VRP RYHU VLNNHUKHGVVWDQGDUGHU PH WULFLWHW

⚠ *,9 $*7 (QKHGHQ VNDO SODF

[illegible]

JHU

⚠ *,9 $*7 HTWWH DSSDUDW VN

[illegible]

⚠ *9 $*7 6SLGVH LQVWUXPHQ WU NNHUH QnOH HOOHU GLJQ I¡UHV L JLWUHQH HOOHU L HQH SDQHOHUQH VSHFLHOW QnU H DW IMHUQH ¿OWHUHW

⚠ *,9 $*7 $O YHGOLJHKROGHO

[illegible]

IRUUHVWH JLWWHU HOOHU nEQH QR3(5621*(9•5(1,'-
KHGHQ I¡U VWLNNHW HU WUXHW XG DI VWLNNRQ
WDNWHQ

⚠ *,9 $*7 (QKHGHQ Pn LNNH UHQJ¡UHV
PHG YDQG %UXJ HQ IXJWLJ NO[GH • W1 1* DVHUHQDOH GHU
J¡UH HQKHGHQ 0DQ Pn DOGULJH VSULJH WRYGHQGH RJ DUEHM
Sn HQKHGHQ RJ GHQV HOHNWULVNH NRPSRQHQWHU

Apparatet skal altid holdes lodret for at forebygge utilsigtet udsivning af kondens (vand) fra den relevante beholder. Det er strengt forbudt at tilslutte apparatet til strømforsyningen, da de medfølgende vibrationer og bevægelser kan medføre udsivning af kondens fra den relevante beholder med fare for de elektriske komponenter.

(QKHGHQ Pn NXQ À\WWHV-HIWHU NRQGHQVEH
KROGHUHQ HU EOHYHW W¡-PW RJ XQGHU DOOH RP
VW QGLJKHGHU VNDO PDQ-$/7 ‡‡ *(1(5(// 6,,(5+('6 -
NRQWDNWHQ XG I¡U DSSDUDWHW À\WWHV +YLV
GHW YHG HW XKHOG VSORGHV YDQG Sn DSSDUA
WHW VNDO HQKHGHQ VWUDNV VOXNNHV RJ GHWV
VWU¡PIRUV\QLQJ DIEU\GHV RJ NDQ LNNH W Q
GHV I¡U GHU HU JnHW RWWH WLPHU

⚠ *,9 $*7 $SSDUDWHW LQGHKROGHU N¡OH
PLGOHW 5 \I GHQQH JDV HU DQW QGHOLJ
3nI\OGQLQJVP QJGHQ DQJLYHV GDWDSODGHQ
OHQ L GHQQH LQVWUXNWLRQVYHMOHGQLQJ

9 U IRUVLJWLJ N¡OHPLGOHW HU XGHQ QXJW

$QYHQG LNNH PHWRGHU WLO ÀUHPVN\QGHOVH DI
DIULPQLQJVSURFHVVHQ HOOHU WLO UHQJ¡ULQJ
GHU LNNH HU DQEHIDOHW DI SURGXFHQWHQ

$SSDUDWHW VNDO DQEULQJHV L HW UXP GHU LNNH
KDU DQW QGHOVHVNLOGHU GHU HU W QGW NRQ
VWDQW I HNV nEHQ LOG L HW W QGW JDVDSSDUDW
HOOHU HW W QGW HOHNWULVN Y DUPHDSSDUDW

0DQ Pn LNNH ERUH KXO L HOOHU ÀU QGH DSSA
UDWHW

IRUHVWH JLWWHU HOOHU nEQH QR3(5621*(9•5(1,'-
KHGHQ I¡U VWLNNHW HU WUXHW XG DI VWLNNRQ
WDNWHQ

⚠ *,9 $*7 (QKHGHQ Pn LNNH UHQJ¡UHV
PHG YDQG %UXJ HQ IXJWLJ NO[GH • W1 1* DVHUHQDOH GHU
J¡UH HQKHGHQ 0DQ Pn DOGULJH VSULJH WRYGHQGH RJ DUEHM
Sn HQKHGHQ RJ GHQV HOHNWULVNH NRPSRQHQWHU

Apparatet skal altid holdes lodret for at forebygge utilsigtet udsivning af kondens (vand) fra den relevante beholder. Det er strengt forbudt at tilslutte apparatet til strømforsyningen, da de medfølgende vibrationer og bevægelser kan medføre udsivning af kondens fra den relevante beholder med fare for de elektriske komponenter.

(QKHGHQ Pn NXQ À\WWHV-HIWHU NRQGHQVEH
KROGHUHQ HU EOHYHW W¡-PW RJ XQGHU DOOH RP
VW QGLJKHGHU VNDO PDQ-$/7 ‡‡ *(1(5(// 6,,(5+('6 -
NRQWDNWHQ XG I¡U DSSDUDWHW À\WWHV +YLV
GHW YHG HW XKHOG VSORGHV YDQG Sn DSSDUA
WHW VNDO HQKHGHQ VWUDNV VOXNNHV RJ GHWV
VWU¡PIRUV\QLQJ DIEU\GHV RJ NDQ LNNH W Q
GHV I¡U GHU HU JnHW RWWH WLPHU

⚠ *,9 $*7 $SSDUDWHW LQGHKROGHU N¡OH
PLGOHW 5 \I GHQQH JDV HU DQW QGHOLJ
3nI\OGQLQJVP QJGHQ DQJLYHV GDWDSODGHQ
OHQ L GHQQH LQVWUXNWLRQVYHMOHGQLQJ

9 U IRUVLJWLJ N¡OHPLGOHW HU XGHQ QXJW

$QYHQG LNNH PHWRGHU WLO ÀUHPVN\QGHOVH DI
DIULPQLQJVSURFHVVHQ HOOHU WLO UHQJ¡ULQJ
GHU LNNH HU DQEHIDOHW DI SURGXFHQWHQ

$SSDUDWHW VNDO DQEULQJHV L HW UXP GHU LNNH
KDU DQW QGHOVHVNLOGHU GHU HU W QGW NRQ
VWDQW I HNV nEHQ LOG L HW W QGW JDVDSSDUDW
HOOHU HW W QGW HOHNWULVN Y DUPHDSSDUDW

0DQ Pn LNNH ERUH KXO L HOOHU ÀU QGH DSSA
UDWHW

Brug til brug og vedligeholdelse af enheden:

⚠ ADVARSEL: Apparatet er ikke beregnet til brug af personer (inklusive børn) med nedsatte fysiske, sensoriske eller mentale evner eller manglende erfaring og viden, medmindre de er blevet instrueret i brugen af apparatet af en person, der er ansvarlig for deres sikkerhed.

⚠ ADVARSEL: Apparatet må ikke anvendes i omgivelser med glatte gulve.

⚠ HANDSKER: Man skal bruge hensigtsP VVLJH KDQGVNHU XQGHU UH
JHKROGHOVH , WLOI OGH-Da
EXGW DW EUXJH KHQVLJW\
at forebygge risikoen for frostskade.

⚠ MASKE OG BRILLER: Man skal bruge masker til beskyttelse af luftvejene og briller til beskyttelse af øjnene under rengøring og vedligeholdelse.

‡‡ *(1(5(// 6,,(5+('6 - REGLER

(QKHGHQ RPIDWWHU QHGHQVWnHQGH skilte, som skal overholdes:

/ V EUXJHUYHMOHGQLQJHQ

/ V GHQ WHNQLVNH YHMOHGQLQJ

Fare for elektrisk stød.

)DUH DQW QGHOLJW PDWHULDOH

GIV ACT: Det er strengt forbudt at fjerne enhedens sikkerhedsskilte.

‡‡‡ *(1(5(/ %(6.5,9(/6($) ENHEDEN

(FIG. 1)

$‡XJWHUHQ HU HW DSSDUDW til kontrollere fugtigheden i rummet, hvor den er WLONREOHW $‡XJWQLQJVIDV F\NOXV VRP EDVHUHV Sn GH

KYRU OXIWHQ EHU¡UHU HQ NRO GRYHUÀDGH RJ JIU GHQ YnG YHG DW IXJWH GHQ GHKRO DI GHPEDOODJHQ I¡U

kondens.

$SSDUDWHW EHVWnU DI I¡OJHQGH),*

Luften indsuges fra apparatet gennem det YDVNEDUH ¿OWHU GHQ NRQGH YLNOH L DQXPLQLXP (fordamper) (2), varmeveksleren (kondensator) (3) og ventilatoren (4), og endelig udsuges GHQ D‡XJWHGH OXIW RJ VHQGHV XG WLO RPJLYHOVHU ne gennem gitteret. Det kondenserede vand opsamles i beholderen (5). En mikroafbryder VWRSSHU DSSDUDWHW QnU YDQGHW L EHKROGHUHQ QnU HW EHVWHPW QLYHDX (W HOHNWURQLVN NRUW styrer apparatets korrekte funktion.

Dette apparat er udstyret med en afrimnings- DQRUGQLQJ PHG YDUP JDV VRP VLNUHU D‡XJWH rens korrekte funktion inden for temperatur- RJ IXJWLJKHGVLQWHUYDOOHUQH GHU VSHEL¿FHUHV L tabellen over tekniske data.

‡‡ .‘/(.5('6/‘%

Kølemidlet, som bruges i disse enheder, er R1234yf. Kølekredsløbet er fremstillet i over- HQVVWHPPHOVH PHG GH J OGHQGH ORYH

)DUH DQW QGHOLJW PDWHULDOH

Denne enhed er hermetisk forseglet og in- GHKROGHU ÀXRUKROGLJ JDV 5 \I *:3 5 \I

‡‡‡)258'*c(1'(352&('8 - RER

‡‡)-(51(/6($) (0%$//$*(

OG SAMLING

)MHUQ HPEDOODJHQ RJ Y U RSP UNVRP Sn ikke at beskadige enheden. Bortskaf embal- ODJHQ WU SODVWLN SDS YHG DW VHQGH QHP WLO opsamlingscentrene eller specialiserede genbrugsvirksomheder (man skal overholde de J OGHQGH ORNDOH ORYH

*,9 $*7 $IK QJLJW DI PRGHOOHQ YDPOHV DSSDUDWHW PHG HYHQWXHOOH KnQGWDJ KMXO RJ DOOH

de tilhørende bolte og møtrikker (FIG 3), in- GHKRO DI GHPEDOODJHQ I¡U kondens.

‡‡ ,163(.7,21

Alle enhederne er samlet og udstyres med NDEOHU Sn IDEULNNHQ P-HG NHOWH NRPSRQHQWHU 1nU H skal den straks efterses grundigt, og man skal NRQWUROOHUH DW GHQ LNNH skade under transporten, og at der ikke mangler dele.

)¡U EUXJ VNDO PDQ LV U NR LNNH ¿OGHV EXOHU Sn GH HNV heriblandt dem til beholderens rum. Man skal desuden kontrollere, at kablet, stikket og de UHODWLYH LVROHULQJHU HU L ER DET FORBUDT at tilslutte og starte enheden, som skal sendes til et autoriseret servicecenter.

‡‡ '5)76*5•16(5

*,9 $*7 9L DQEHIDOHU DW E GHQ LQGHQ IRU GH JU QVHU V WDEHOOHQ RYHU WHNQLVNH G DSSDUDWHW IXQJHUHU NRUUH

‡‡ 3/$&(5,1*

3ODFHU DSSDUDWHW Vn HQ K strøm kan garanteres.

GIV AGT: Sørg for, at apparatet er placeret Sn HQ PnGH GHU XQGJnU NRQ

‡‡ 6(59,&(205c'(

Deb varme luft, som udsendes af ventilatoren, Pn LNNH VW¡GH Sn IRUKLQGUL mener med recirkulation af varm luft mellem indsugning og tilførsel for at forebygge reduktion af enhedens ydeevne eller endda afbrydelse af den normale drift.

*,9 $*7 $SSDUDWHW Pn LNI trange omgivelser, som ikke tillader en hen- VLJWVP VVLJ VSUHGQLQJ L UX gitteret til luftens udgang.

⚠ *,9 $*7 0DQ Pn LNNH O QH HOOHU K QJH JHQVWDQGH Sn IURQWSDQHOHW 'HW NDQ IRUnUVDJH VNDGHU Sn HQKHGHQ

‡‡ *(1(5(//(23/<61,1*(5

⚠ *,9 $*7)¡U DO YHGOLJHKROGHQVHO Sn GHQ HOHNWULVNH GHO VNDO VWLNNHW WU NNHV XG DI VWLN kontakten.

⚠ *,9 $*7 .RQWUROOpU DW IRUVLQJVGLQJHQ VYDUHU WLO HQK-HGHQ GHWW GLEHV GLQJ RJ IUHNYHQV VRP DQJLYHV , WW\SHVNLOWHW WLO D‡XJWHUHQ $SSDUDWHW HU XGVWUHPHW HQ L GU forsyningskabel til den korrekte drift.

⚠ GIV AGT: Jordforbindelsen er obligatorisk.

‡‡‡ 67$57

‡‡)258'*c(1'(.21752/ - LER

⚠⚠ 9,*7,*7 , PRGHOOHU-QH PHG GRE EHOW VS QGLQJ '9 VNDO VS QGLQJVY JHUHQV SODFHULQJ NRQWURGHUHV 9 +YLV GHQ VS QGLQJ GHU HQ VWLOOHW LNNH VYDUHU WLO /('HQ GHU OHYHUHUHV IUD QHWWHW HU GHW Q¡GYHQGLJW DW JUHE HQGHUHV WLOSDVVH VS QGLQJHQ),* I VWHVNUXHU DI OnJHW À\W VNXE YQJHUHQ Vn GHQ VYDUHU WLO GHQ VS QGLQJ GHU QHYHUHV RJ V W OnJHW IDVW LJHQ

⚠⚠ GIV AGT: Kontrollér, at forsyningskablet er tilsluttet korrekt.

⚠⚠ *,9 $*7)¡U LGULIWV WQLQJHQ VNDO PDQ NRQWURROHUH DW DOOH-DIG NQLQJVSDQHOHUQH VLG GHU NRUUHNW RJ HU IDVWJMRUW PHG I VWHVNUXHU

⚠⚠ GIV AGT: Hvis apparatet ikke bruges RYHU HQ O QJHUH SHULRGH VNDO VWLNNHQGDNVHW DOWLG Y UH WUXNNHW XG

‡‡ .21752/3$1(/ (FIG. 5)

Enhederne er udstyret med et oplyst signalpanel, som angiver enhedens driftstilstand.

1HGHQIRU ¿QGHV HQ NRUW E betydning.

.21752/3$1(/

LED:

y32:(5 /(' 'HQQH O\VGLRGH hvis enhedens tilstand er "ON", men i stand-by (dvs. kompressoren er slukket).

y$/$50 /(' 'HQQH O\VGLRGH H enheden har udløst alarm. Displayet vises feilmeddelsen.

da

y25 , $* /('HQQH O\VGLRGH HU NnU XGVWUHPHQ HQ L GU NHU QnU D‡XJWHUHQ DIYHQ L DIUIPQLQJ /\VGLRGHQ VO NU YHGH IXJWLJKHGVP Q-JGH den "ON".

y)8// /(' 'HQQH O\VGLRGH HU kondensbeholderen er fuld, eller pumpen har udløst alarm.

75<..1$33(5

y21 2)) 0DQ VNDO EORW WU\ ³21 2))´ IRU DW W QGH D-‡XJ gigt af den relative indstillede fugtighed be-

QnV IXJWLJKHG QnU GHW S JnU DSSDUDWHW L VWDQ-GE\ VHU PHQ RUEOLYHU L WLOV /('HQ GHU OHYHUHUHV IUD ³21 2))´ IRU DW DSSDUDWHW L VWDQGE\ øges, og overskrider det set point, der blev LQGVWLOOHW IRULQGHQ VW 7U\N Sn NQDSSHQ ³21 2))´ IR paratet (med slukket apparat, angiver display-et fortsat den relative fugtighed i rummet).

y³´ ³´ 6(7)8*7,*+(' 7U-\N SHUQH ³´ ³´ IRU DW LQ-GV NU YHGH IXJWLJKHG 'LVSOD blinke, og viser det nye set point som refe-UHQFH (IWHU Sn VHNXQGHU med at blinke, og det nye set point for fug-tighed er blevet registreret af elektronikken.

$SSDUDWHW NDQ EHWMH-QH WLJKHGVJUDGHQ L UXPPHW ³´ LQGWLO PHGGHOHOVHQ playet. Apparatet fungerer konstant.

y+2856 0DQ NDQ YLVHV D-SSD PHU YHG WU\N Sn NQDSSHQ

‡‡ 7,/6/871,1* $) '5•15‘5
(Klargøring)
(FIG. 6)
0DQ NDQ VOXWWH HW GU QU¡U WLO DSSDUDWHW 3n
WDQNHQ ¿QGHV GHU VODQJHIRUVNUXQLQJ L JXPPL
PHG HQ GLDPHWHU Sn PP

‡‡ 7,/6/871,1* $) .21
DENSPUMPEN (Ekstraudstyr)

da

$IK QJLJW DI PRGHOOHQ NDQ DSSDUDWHW
Y UH XGVW\UHW PHG NODUJ¡ULQJ WLO DW WLOVOXWWH
SXPSHQ WLO GU Q DI NRQGHQ
Afbryd strømforsyningen, før du udfører enhver procedure for at sikre en korrekt tilslutning.
+HQYLV WLO GHQ WHNQLVNH YHMOHGQLQJ DI 1L VWHGHV
ekstraudstyr for korrekt installation af kondenspumpen.

‡‡‡ 9('/,*(+2/'(/6(

‡‡ .21752//(5 620 %58*-(
5(1 6.$/ 8')‘5(
(FIG. 7)
Den eneste vedligeholdelse, som brugeren er
DQVYDUOLJ IRU HU UHQJ¡ULQJHQ DI OXIW¿OWHUHW GHU
VNDO XGI¡UHV PLQGVW pQ JDQJ RP PnQHGHQ
5HQJ¡ULQJHQ K\SSLJKHG- VNDO ¡JHV DIK Q
JLJW DI VW¡YP QJGHQ L D-SSDUDWHWV GULIWVRPJL
velser.

*,9 $*7 $)0217e5),/7(5(7)5$ 33
RATET FOR AT UDFØRE RENGØRINGEN.
DET ER FORBUDT AT RENGØRE MED INSTALLERET FILTER.

‡‡ 5(6(59('(/(
Hvis det viser sig nødvendigt at udskifte en el-
OHU ÀHUH GHOH L O¡EHU DI VSHFLDORSHUDW¡UHUQHV
YHGOLJHKROGHOVH Pn GHW XGHOXNNHQGH IRUHJn
ved at bruge originale reservedele.

Hvis det viser sig nødvendigt at anmode din forhandler om “liste over reservedele”, skal du
VSHFL¿FHUH HQKHGHQV PRGH
til at sikre en løbende drift. Holdbarheden af nogle komponenter, som f.eks. ventilatoren og
NRPSUHVVRUHQ DIK QJHU- DI
delse.
$'6.,//(/6($) (1+('(1
(QKHGHQ HU EOHYHW XGW QN

GIV AGT: Enheden indeholder stoffer og komponenter, som er farlige for miljøet (elektroniske komponenter, kølegasser og oliер). Hvis enheden adskilles efter endt levetid, skal den bortskaffes af specialiserede teknikere.

(QKHGHQ VNDO DÀHYHUHV- KRV
FLDOLVHUHU VLJ L LQGVDPOL
DSSDUDWHW LQGHKROGHQGH
Y VNHQ RJ VP¡UHROLHQ L-NUH
YLQGHV L KHQKROG WLO GLW

‡‡‡ $/$50/,67(

$/$50	08/,* c56$*	08/,* /‘61,1*
)8// ³)8//³	Fuld beholder eller ikke til stede	Alarmen nulstilles automatisk ved at W¡PPH HOOHU LQGV WWH EH
$/$50 ³/R W³	Omgivelsestemperatur for lav	Omgivelsernes temperaturforhold ikke egnede til drift
$/$50 ³3URE³	Fejlfunktion fugtigheds-sonde. Under alle om-VW QGLJKHGHU enheden fortsat	Kontakt autoriseret servicecenter IXQJHUHU
$/$50 ³3UR³	Fejlfunktion i omgivelser-nes temperatursonde. $‡XJWHUHQ JnU L VWDQGE\	Kontakt autoriseret servicecenter
$/$50 ³G()U³	Fejlfunktion i afrimnings-termostaten. $‡XJWHUHQ JnU L VWDQGE\	Kontakt autoriseret servicecenter

da

6 , 6 b / 7 g	
1...	JOHDANTO
2...	YKSIKÖN YLEISKUVAUS
3...	ALUSTAVAT TOIMENPITEET
4...	KÄYNNISTÄMINEN
5...	HUOLTO
6...	HÄLYTYSLISTA

‡ ‡ ‡ - 2 + ' $ 1 7 2

À

‡ ‡ - 2 + ' $ 1 7 2

Opas on tarkoitettu loppukäyttäjälle vain toimintoihin, jotka voidaan suorittaa suljetuilla paneeleilla. Toimenpiteet, jotka vaativat ovien tai paneelien avausta työkaluilla, ovat sallittuja vain päteville henkilöille. Kaikki laitteet on kytkettävä virtalähteeseen laitteen mukana toimitetulla virtajohdolla varustetulla kaapelilla. Huoltotoimenpiteitä varten pistoke on aina irrotettava, jotta käyttäjä pystyy toimimaan turvallisissa olosuhteissa.
Laitteen (malli- ja sarjanumero) tunnistamiseksi, huolto- tai varaosapyyntöjä varten, lue laitteen ulkopuolella oleva tyyppikilpi.

‡ ‡ < / (, 6 (7 7 8 5 9 $ 0 b b 5 b < - . SET

Ohjekirjan ja toimitettujen asiakirjojen tarkoituksena on antaa sekä asentajalle että käyttäjälle mahdollisuus suorittaa laitteiden asennus, käyttöönotto ja huolto oikein aiheuttamatta vahinkoa vastuussa olevalle henkilöstölle ja yksikölle.
Jokaiselle laitteelle tehdään voimassa olevan lainsäädännön mukaisesti suoritettava riskinarviointi, joka määrittelee tarvittavat toimenpiteet ja toteuttaa tarvittavat suojatoimenpiteet riskin vähentämistavoitteiden saavuttamiseksi.
Kaikki yksikön toimintaan ja ylläpitoon liittyvät toimet on suoritettava:

- ‡ Vain asianmukaisesti koulutettujen henkilöiden toimesta, joiden on omaksuttava turvalliset työskentelytavat ja käytettävä tehtävään soveltuvia henkilönsuojaimia, oman pätevyysalueensa mukaan.
- ‡ Vain asianmukaisesti koulutettujen henkilöiden toimesta, jotka ovat lukeneet ja ymmärtäneet oppaiden, teknisten asiakirjojen ja turvallisuusasiakirjojen sisällön täysin.
- ‡ Laitteen käyttö on kiellettävä kaikilta, joilla ei ole asianmukaista koulutusta ja pätevyyttä tehtävään.

Tämä käsikirja, ja mahdollisesti liitetyt tekniset ja turvallisuusasiakirjat, on luettava ja säilytettävä laitteen koko käyttöiän ajan:

⚠ + 8 2 0 , 2 7 I P I O D L W H R Q V X
N I \ W H W W I Y I N V L V L V I W L O R L V V D

⚠ + 8 2 0 , 2 < N V L N N | R Q O L L - W H \
O L V H W V I K N | W X U Y D O O L V X - X V P
Y I I Q V I K N | M I U M H V W H O P I I Q

⚠ + 8 2 0 , 2 < N V L N N | R Q V L M - R L W
G D W W D H Q Y D D G L W W X M D P L W
O I K H L V W H Q U D N H Q W H L G H - Q V D
V \ \ N V L I

⚠ + 8 2 0 , 2 7 I P I O D L W H R Q O L L \
P D D G R L W H W W X L K L Q S L V W R U D
Y H W I \ W \ \ N D L N H V W D Y D V W X X V
Y D D U D W D L Y D K L Q N R W L O Ð Q W
P X V W D H L Q R X G D W H W D

⚠ + 8 2 0 , 2 7 H U I Y L I W \ | N D O X - M D
V H O L W Q H X O D W W D L Y D V W D D
U L W L O | L K L Q W D L P L K L Q N - I Q
D X N N R R Q Y D U V L Q N L Q N X Q \ N
V X R G D W W L P H Q S R L V W R D Y D U V

⚠ + 8 2 0 , 2 . D L N N L O D L W W H - H Q K
G L V W X V W \ | W R Q W H K W I Y I Y L U
L U W L b O I N R V N D D Q S R L V W D
P L W I I Q \ N V L N | Q R V L D L U U - R W W
W R N H W W D S L V W R U D V L D V W D

⚠ + 8 2 0 , 2 < N V L N N | I H L V D D S
Y H G H O O I . I \ W I S X K G L V W D - P L V H

QDD bOl NRVNDDQ UXLVNXWDYHWWl \NVLNN||Q WDL VHQ VlKN|RVLLQ

Laitteet on pidettävä aina pystysuorassa asennossa, jotta vältetään kondenssiveden tahaton vuotaminen sen säiliöstä. Laitteen siirtäminen on ehdottomasti kiellettyä sen ollessa kytkettynä pistorasiaan, koska siitä aiheutuvat värähtelyt ja liikkeet voivat aiheuttaa kondenssiveden valumista säiliöstä sähköisiin osiin.

/DLWHWWD YRLGDDQ VLLUWll YDVWD NXQ NRQGHQV VLVlLOL| RQ W\KMHQQHWW\ MD LUURWHWWDYD SLVWRNH 21 $,1$ LUURWHWWDYD SLVWRUDVLDVWD HQQHQ ODLWWHHQ VLLUWlPLVWl -RV ODLWWHHVHHQ URLVNXX YDKLQJRVVD YHWWl VHRQ VDPPXWHW WDYD YlOLWW|PlVWL MD LUURWHWWDYD lLEUWDOlKWHHV Wl MD VH YRLGDDQ N\WNHl S||OOH YDVWD NXQ NDKGHNVDQ WXQWLD RQ NXOXQHHW

+820,2 /DLWH VLVlOWll 5 \l N\OPl DLQHWWD WlPl NDDVX RQ V\WW\Yll 7l\WW|PllUl LOPRLWHWDDQ WlKQ Nl\WW|RK MHHQ WDXOXNRVVD

2OH YDURYDLQHQ N\OPlDLQHRQ KDYLWWlYlQ ehdottomasti kiellettyä poistaa yksikössä olevia varoitusmerkkejä.

bOl Nl\WW YlOLQHLWl MllQ SRLVWRQ WDL SXKGLV WXNVHQ QRSHXWWDPLVHNVL LOPDQ YDOPLVWDMDQ VXRVLWXVWD

/DLWH RQ VLMRLWHWWDYD SHLQ NXLVWD 5 ROH MDWNXYDVWL NlWWHWWlYll WlL VHVLP DYRWXOWD SllOOl ROHYDD VlKN|OlPSlWlQ WDL SllOOl ROHYDD VlKN|OlPSlWlQ

bOl SRUDD WDL SROWD ODLWWHUWD

‡‡ +(1.,/g1682-$,0(7

Käytä yksiköiden käytön ja kunnossapidon aikana seuraavia henkilönsuojaimia:

9$$7(7 86 <NVLNN|l KXRPOWDYDQ WDL NlWW tävän henkilön on käytettävä turvajalkineita, joissa on liukuestepohja liukkaiden lattioiden varalta.

.b6,1((7 3XKGLVWXNVHQ MD na on käytettävä työhön soveltuvia käsineitä. Kylmäainekaasun täytön aikana on pakollista käyttää soveltuvia käsineitä paleltumisriskin välttämiseksi.

0$6., -$ /$6,7 3XKGLVWXV den aikana on käytettävä hengityssuojaimia ja suojalaseja silmien suojaamiseksi.

‡‡ </(,6(7 7859$0bb5b<-. SET

VDVWD NXQ NRQGHQV <NVLNN|VVl RQ VHXUDDYDW Y on noudatettava:

SLVWRNH 21 $,1$ LUURWHWWDYD SLVWRUDVLDVWD HQQHQ ODLWWHHQ VLLUWlPLVWl -RV ODLWWHHVHHQ URLVNXX YDKLQJRVVD YHWWl VHRQ VDPPXWHW WDYD YlOLWW|PlVWL MD LUURWHWWDYD lLEUWDOlKWHHV Wl MD VH YRLGDDQ N\WNHl S||OOH YDVWD NXQ NDKGHNVDQ WXQWLD RQ NXOXQHHW

Lue käyttöopas.

Lue tekninen opas.

Sähköiskun vaara.

Syttyvän materiaalin vaara.

KUVA 1

1 Ilmanotto, jossa suodatin
2 Höyrystin
3 Kompressori
4 Lauhdutin
5 Kondensaattori
6 Tuuletin
7 Ilmanpoisto
8 Kondensaatin poistoputki
9 Kondensaatin poistoliitäntä

TOIMINTAPERIAATE

Laite on suunniteltu ympäristön kosteuden hallintaan. Kosteudenpoistovaihe toimii jäähdytyssyklillä, joka perustuu fysiikan periaatteeseen, jonka mukaan ilman joutuessa kosketukseen kylmän pinnan kanssa pinta kastuu vapauttaen kosteutta tiivistymispisaroiden muodossa.
Laite koostuu seuraavista osista (KUVA 2):
Ilma imetään laitteeseen, pestävän suodattimen (1), kylmän alumiinikierukan (lauhdutin) (2), kuuman lämmönvaihtimen (kondensaattori) (3), tuulettimen (4) läpi ja lopuksi kuivattu ilma poistuu ja kulkeutuu ympäristöön ritilän kautta. Tiivistynyt vesi kerätään säiliöön (5).

Mikrokytkin sammuttaa laitteen, kun säiliössä oleva vesi saavuttaa määritetyn tason. Elektroninen piirikortti (6) hallitsee laitteen oikeaa toimintaa.
Tämä laite on varustettu kuumalla kaasulla toimivalla huurteenpoistolaitteella, joka varmistaa kuivaimen oikean toiminnan teknisten tietojen taulukossa määritellyllä lämpötila- ja kosteusalueella.

‡‡ -bb+'<7<63,,5,
Näissä yksiköissä käytetty kylmäaine on R1234yf. Jäähdytyspiiri on rakennettu voimassa olevien määräysten mukaisesti.

6\WW\YlQ PDWHULDDOLQ YDDUD
7lPl \NVLNN| RQ LOPDWLL-YLV MD VLVIOWl| AXRUL
NDDVXD 5 \I *:3 5 \I

‡‡‡ $/867$9$7 72,0(13,7((7

‡‡ 3$..$8.6(1 32,67$0-,
NEN JA KOKOONPANO
3RLVWD SDNNDXV YDURHQ- YDKLQJRLWWDPDVWD \N
sikköä. Hävitä pakkausmateriaalit (puu, muovi, pahvi) toimittamalla ne keräys- tai kierrätyspisteisiin (noudata voimassa olevia paikallisia määräyksiä).
⚠ HUOMIO: Mallista riippuen, kokoa laite ja asenna mahdolliset kahvat, renkaat ja kaikki vaadittavat pultit (KUVA 3), jotka löytyvät pakkauksesta, ennen sen käyttöönottoa.

‡‡ 7$5.$6786
⚠ Kaikki yksiköt on koottu ja johdotettu tehtaalla (joitakin komponentteja lukuun ottamatta). Laitteen vastaanottohetkellä se on tarkastettava välittömästi ja huolellisesti varmistaen, ettei se ole vaurioitunut kuljetuksen aikana tai ettei siitä puutu osia.

⚠ Ennen käyttöä varmista erityisesti, että ulkopinnan ja säiliötilan metallipaneeleissa ei ole kolhuja. Varmista lisäksi, että johto, pis-
WRNH MD QLLGHQ HULVWH-HW
VHVVD WDSDXNVHVVD RQ .,(//
käynnistää yksikköä, sillä se on lähetettävä valtuutettuun tukipalveluun.

‡‡ 72,0,17$3(5,$$7(
⚠ +820,2 /DLWWHHQ K\YlQ- WR
NDDPLVHNVL VXRVLWWHOH-PPH
VLNN|l WHNQLVWHQ WLHW-RMH
VLVVD UDMRLVVD

‡‡ 6,-2,786
Sijoita laite tavalla, joka varmistaa riittävän ilmavirtauksen.
⚠ HUOMIO: Varmista, että laite on sijoitettu niin, että se ei joudu kosketukseen veden kanssa.

‡‡ +82/72$/8(
Tuulettimesta ulos tuleva kuuma ilma ei saa kohdata esteitä. Vältä kuuman ilman kiertoilmiötä imun ja poistoaukon välillä, sillä se vaikuttaa yksikön suorituskykyyn tai voi jopa vaarantaa sen toiminnan.
⚠ HUOMIO: Laitetta ei saa sijoittaa ahtaisiin tiloihin, jotka eivät salli poistoritilästä tulevan ilman leviämistä ympäristöön.
⚠ HUOMIO: Älä nojaa tai ripusta etupaneeliin mitään, tämä voi vahingoittaa yksikköä.

‡‡ </(,67b
⚠ HUOMIO: Ennen mitään sähköosiin tehtäviä huoltoa, irrota virtajohto pistorasiasta.
⚠ HUOMIO: Varmista, että syöttöjännite vastaa yksikön toimintatietoja (jännite ja taajuus), jotka on ilmoitettu kuivaimen tunnistekilvessä. Laite on varustettu sopivalla virtajohdolla.
⚠ HUOMIO: Maadoitusliitäntä on pakollinen.

‡‡‡ .b<11,67b0,1(1

‡‡ $/867$9$7 7$5.$678-.
SET

7b5.(bb .DNVRLVMIQQLWWHLVLVVI PDOOHLVVD '9 WDUNLVWD HWWI MIQQLWWHHQ YDLKGRQ N\WNLPHQ DVHQWR 9 -RV DVHWHWWX MIQQLWH HL YDVWDD YHUN NRMIQQLWHWWI VXRULWD WRLPHQSLWHHW MIQQLW WHHQ VIIWIPLVWI YDUWHQ .89$ 5XXYDD DXNL NDQQHVVD ROHYDW NDNVL NLLQQLW\VUXXYLD NIIQQI NDWNDLVLQ DQQHWWXXQ MIQQLWHDUYRRQ MD DVHQQD NDQVL WDNDLVLQ SDLNRLOOHHQ

HUOMIO: Varmista, että virtajohto on kytketty oikein.

HUOMIO: Ennen käyttöönottoa tarkista, että kaikki suojapaneelit ovat paikallaan ja että ne on lukittu kiinnitysruuveilla.

HUOMIO: Jos laitetta ei käytetä pitkiin aikoihin, irrota aina virtajohto.

‡‡ 2+-$863$1((/,
(KUVA 5)
<NVLN|W RQ YDUXVWHWWX PHUNNLYDORSDQHHOLOOD
joka kertoo yksikön toimintatilan.
Seuraavassa on annettu lyhyet selitykset valojen merkityksestä.

2+-$863$1((/,

LED:

y32:(5 /(' 7IPI PHUNNLYDOR SDODD MRV
yksikkö on tilassa ”ON”, mutta valmiustilassa (eli kompressori on sammutettu).

y$/$50 /(' 7IPI PHUNNLYDOR SDODD NXQ
yksikössä on hälytys. Näyttö ilmoittaa virheviestin.

y:25.,1* /(' 7IPI PHUNNLYDOR SDODD
kun kompressori on päällä. Valo vilkkuu, kun kuivain odottaa uudelleenkäynnistystä tai se on huurteenpoistotilassa. Valo sammuu, kun ”ON”-tilassa on saavutettu haluttu ilmankosteus.

y)8// /(' 7IPI PHUNNLYDOR SDODD NXQ
kondenssiveden säiliö on täynnä tai pumpussa on hälytys.

3$,1,..((7
y21 2)) .XLYDLPHQ NI\QQLVW WII HWWI SDLQDW ´21 2))´ S
tetun suhteellisen ilmankosteuden mukaan laite käynnistyy. Kun ympäristön ilmankosteus saavuttaa halutun tason, laite siirtyy stand-by tilaan ja yksikkö pysähtyy, mutta MII WLODDQ ´21´ 32:(5 /(' S
ympäristön kosteustaso nousee, ylittämällä aiemmin säädetyn asetusarvon, kuivain käynnistyy uudelleen.

/DLWWHHQ VDPPXWWDPLVHN
painiketta (laite sammutettuna näyttö kertoo edelleen ympäristön suhteellisen ilmankosteuden).

y³´ ³´ .267(8'(1 $6(786 -3D WD ³´ ³´ SDLQDPDOOD RQ
haluttu suhteellinen ilmankosteus. Näyttö alkaa vilkkua näyttäen uuden viitteellisen asetusarvon. Muutaman sekunnin kuluttua näyttö lopettaa vilkkumisen ja laite havaitsee uuden kosteuden asetusarvon.
Laite voidaan kytkeä päälle riippumatta \PSIULVW|Q NRVWHXVDVWHH
painiketta ”-”, kunnes näkyviin tulee viesti ”CONT”, laite toimii tauotta.

y+2856 3DLQDPDOOD SDLQLN
voidaan tarkistaa laitteen käyttötunnit.

‡‡ 32,672387.(1 .<7.(0,-
1(1 9DOPLXV
(KUVA 6)
Laitteeseen voidaan liittää poistoputki. Säiliössä on 16 mm läpimitan letkuliitin.

‡‡ .21'(166,380381 /,-
TÄNTÄ (Lisävaruste)

Mallista riippuen laitteessa on valmius kondenssin poistopumpun liitännälle.
Oikein tehtyä liitäntää varten, ja ennen mitään toimenpiteitä, irrota yksikön virtajohto.
Kondenssipumpun oikein tehtyä asennusta varten katso lisävarustesarjaan liitetty tekninen opas.

‡‡‡ +82/72

‡‡ .b<77b-b1 9$67 88//$
OLEVAT TARKASTUKSET
(KUVA 7)
Ainoa käyttäjän suorittama huolto on ilmansuodattimen puhdistus, joka on suoritettava vähintään kerran kuukaudessa.
3XKGLVWXVYlOHMl YRLGDDQ OLVlWl ODLWWHHQ W\|\P
päristön pölyisyyden vuoksi.

À +820,2 32,67$ 682'$7,1 /$,77((6
7$ 38+',678.6(1 6825,77$0,6(.6,
38+',67867$ (, 6$$ 7(+'b 682'$7,1
ASENNETTUNA.

‡‡ 9$5$26$7
Jos yksi tai useampi osa on tarpeen vaihtaa erikoistuneiden käyttäjien suorittaman huollon aikana, se on tehtävä vain alkuperäisillä varaosilla.
3\\GlWDUYLWWDHVVD YDUDRVDOXHWWHOR P\\MlOWl
ilmoittamalla laitteen malli ja sarjanumero.

‡‡ <.6,.g1 +b9,77b0,1(1
<NVLNN| RQ VXXQQLWHOWX MD UDNHQQHWWX MDWNX
vaan toimintaan. Joidenkin komponenttien, kuten tuulettimen ja kompressorin, kesto riippuu suoritetusta huollosta.

⚠ HUOMIO: Laite sisältää ympäristölle vaarallisia aineita ja komponentteja (elektroniset komponentit, kylmäainekaasut ja öljyt). Käytön päätyttyä, jos laite aiotaan purkaa, toimenpide on annettava jäähdytyslaitteisiin erikoistuneen henkilön tehtäväksi.

<NVLNN| RQ WRLPLWHWWDYD YDDUDOOLVLD DLQHLWD VL
sältävien laitteiden keräämiseen ja hävittämiseen erikoistuneisiin keräyspisteisiin. Virtapiirin jäähdytysneste ja voiteluöljy on otettava talteen paikallisten voimassa olevien määräysten mukaisesti.

‡ ‡ ‡ + b / < 7 < 6 / , 6 7 $

+ b / < 7 < 6	0 $ + ' 2 / / , 1 (1 6 < <	0 $ + ' 2 / / , 1 (1 5 $ 7 . $, 6 8
) 8 / / ³) 8 / / ³	Säiliö täynnä tai sitä ei ole	Hälytys nollautuu automaattisesti tyhjentämällä tai asentamalla säiliö
$ / $ 5 0 ³ / R W ³	< P S l U L V W | Q O l liian matala	< P S l U L V W | Q O l P S | W L O D R O R sovellu toimintaan
$ / $ 5 0 ³ 3 U R E ³	Kosteusanturin toiminta-häiriö. Joka tapauksessa yksikkö jatkaa toimintaa	Ota yhteys valtuutettuun tukikeskukseen
$ / $ 5 0 ³ 3 U R ³	< P S l U L V W | Q O l anturin toimintahäiriö. Kuivan siirtyy stand-by tilaan	Ota yhteys valtuutettuun tukikeskukseen
$ / $ 5 0 ³ G ( ) U ³	Huurteenpoistotermos-taatin toimintahäiriö. Kuivan siirtyy stand-by tilaan	Ota yhteys valtuutettuun tukikeskukseen

À

INNHOLD	
1...	INNLEDNING
2...	GENERELL BESKRIVELSE AV ENHETEN
3...	INNLEDENDE OPERASJONER
4...	OPPSTART
5...	VEDLIKEHOLD
6...	ALARMLISTE

no

‡‡‡ ,11/('1,1*

‡‡ ,11/('1,1*

+nQGERNHQ KHQYHQGHU VHJULXQJHURXPNRQGLVMRQHU WLO VOXWWEUXNHUHQ Q-nU GHWH GJHOGHU DUEHLGHW RJ KDU ner som kan utføres med lukkede paneler.

2SHUDVMRQHU VRP NUHYHU nSQLQJ DY HQKHWHQ Pn QHN OHU SDQHOHU PHG YHUNW¡\ Pn NYDOL¿VHUW SHUVRQHOO $OOH deler til strømforsyningen via en kabel med et støpsel som følger med enheten. For vedOLNHKROGVRSHUDVMRQHU Pn VW¡ SXHQHW DQGW¡ NR bles fra slik at operatøren kan arbeide under sikre forhold.

/HV W\SHVNLOWHW Sn XWVLGHQ DY KHWHQ ·HU LGHQWL¿VHUH PRGHOO RJ VHULHQXPPHU (for mer) hvis service eller reservedeler er nødvendig.

‡‡ *(1(5(//(6,..(5+(76-FORSKRIFTER

+HQVLNWHQ PHG KnQGER-NHQ RJ DOOH PHGIØ JHQGH GRNXPHQWHU HU -n VHWWH EnGH LQVWDO ODW¡UHQ RJ RSHUDW¡UHQ LVW WDQG WLO nXWI¡UH installasjonen, starten og vedlikeholdet av DSSDUDWHW Sn ULNWLJ PnWW VNDGH Sn DQVYDUOLJ SHUVRQHU Hvert apparat er gjenstand for en risikovurdering utført i samsvar med gjeldende lover, VRP GH¿QHUHU GH SnNUHYGH LYHUNVHWWHU Q¡GYHQGLJH redusere risikoen.

$OOH DNWLYLWHWHU DQJnHQGH GUL DY HQKHWHQ Pn XWI¡UHV

‡Kun av personer med passende opp-O ULQJ VRP Pn LPSOHPHQWHUH VLNNHUDU beidspraksis og bruke det personlige ver-QHXWVW\UHW VRP HU HJQHV RSSJDYHQ VRP VNDO XW-I¡UHV VSHVL¿NNH NYDOL¿NDVMRQHU

‡ %DUH DY SHUVRQHU PHG S kerhetsdokumenter.

‡SHUVRQHU DY EHQHWHQ Pn QHN OHU SDQHOHU PHG YHUNW¡\ Pn NNHXQHUWW¡LVW NYDOL¿VHUW SHUVRQHOO $OOH DSSDUDWHU Pn NR tenet.

'HQQH KnQGERNHQ GH WHN tene og sikkerhetsdokumentene, som kan Y UH YHGODJW Pn OHVHV RJ pet av hele apparatets levetid:

⚠ 9•5 2330(5.620 'HWWH DSS PRGHOOHQ RJ VHULHQXPPHU HU GHVLJQHW IRU EUXN LQQH

⚠ 9•5 2330(5.620 (QKHWHQ PnEOHV WLOHW HOHNWULVN D ORNDOH VLNNHUKHWVVW DQG WHW

⚠ 9•5 2330(5.620 (QKHWHQ SODVVHUHV L VDPVYDU PHG RJ GHQ SnNUHYGH SODVVHQ VWWH WLOODWWH DYVWDQG IU QLQJHU

⚠ 9•XW2330(5.620 U'HWWH DSS Pn DOOH VLGHQ HQKHWHQ WLO HQ 9L IUDVNULYHU RVV HWK-YHU KYHU ULVLNR HOOHU VNDGH JHQ VHWWHU KHLVWDNHW IRU n

⚠ 9•5 2330(5.620 6SLVVH LQ PHQWHU VNUXWUHNNHUH Q GH Pn LNKH I¡UHV LQQ L JLW nSQLQJHU L SDQHOHQH VSHV nSQHV IRU n YMHUQH ¿OWHU

⚠ 9•5 2330(5.620 $OW YHGOLNHKROG RJ UHQJM¡ULQJ DY HQKHWHQ Pn XWI¡UHV PHG IUDNREOHW VWU¡PIRUV\QLQJ 0DQ Pn DOGUL IMHUQH GHW IUHPUH JLWWHUHW HOOHU nSQH QRHQ GHO DY HQKHWHQ I¡U VW¡SVHOHW HU WUXNNHW XW DY VWLNNRQWDNWHQ

⚠ 9•5 2330(5.620 (QKHWHQ Pn LNNH UHQJM¡UHV PHG YÐQQ WLJ NOXW IRU n UHQJM¡UH VSUXWH YDQQ Sn HQKHWHQ RJ NH NRPSRQHQWHU

$SSDUDWHW Pn DOOWLG KROGHV YHUWLNDOW IRU n IRUKLQGUH utilsiktet lekkasje av kondens (vann) fra den aktuelle beholderen. Det er strengt IRUEXGW n À\WWH DSSDUDWHW QHU GHW HU NREOHW WLO strømforsyningen, da de resulterende vibrasjoner og bevegelser kan føre til at kondensene lekker fra den aktuelle beholderen, og GHUPHG SnYLUNH GH HOHNWULVNH GHOHQH

(QKHWHQ Pn EDUH À\WWHV HWWHU DW HQKHWHQ RJ EHKROGHUHQ HU W¡PW RJ ULJJHW $//7,' 1‘'9(1',* n IMHUQH VW¡SVHOHW IUD VWLNNRQWDNWHQ I¡U DSSDUDWHW À\WWHV +YLV GHW YHG HW XKHOO V¡NHV YÐQQ Sn UDWHW Pn HQKHWHQ VOnV DV RSKETER VW¡PIRUV\QLQJHQ NREOHV EHUØUW VOnV Sn I¡U GHW KDU JnWW nPWWHWLKHUG

⚠ 9•5 2330(5.620 $SSDUDWHW LQQH KROGHU NM¡OHPHGLHW 5- VHQ HU EUHQQEDU 3nI\OOLQJVPHQJGHQ HU ÐQJLWW L GDWDEHO OHQ L GHQQH EUXNVDQYLVQLQJHQ

9 U IRUVLNWLJ NM¡OHPHGLHW HU OXNWIULWW

,NNH EUXN V\VWHPHU IRU n IUHPVN\QGH DYUL PLQJVSURVHVVHQ HOOHU IRU UHQJM¡ULQJ VRP LNNH HU DQEHIDOW DY SURGXVHQWHQ

$SSDUDWHW Pn SODVVHUHV L HW URP KYRU GHW LNNH HU QRHQ NRQWLQXHUHJ GULIW DY DQWHQ QLQJVNLOGHU IRU HNVHPSHO nSHQ LOG HW

JDVVDSSDUDW L GULIW HOOHU PHDSSDUDW L GULIW

NNH ERU HOOHU EUHQQ DSS

‡‡ 3(5621/,* 9(51(87STYR

%UXN HQ IXN %UXN I¡JHQGH SHUVRQOLJ bruke og vedlikeholde enheten.

⚠ %(.5(7 3HUVRQHOO VRP YHGOLNHKROG HOOHU DUEHLGHU M¡HU PHG JODWWH JXOY Pn VNOLVLNUH VnOHU

⚠ +$16.(5 3DVVHQGH KDQVN kes under rengjøring og vedlikehold. Ved Sn I\OOLQJ DY NM¡OHPHGLXP SDVVHQGH KDQVNHU REO-LJD dre risiko for frysing.

⚠ -HQVLKT GMASKER OG BRILLER: Masker IRU n EHVN\WWH OXIWYHLHQ HWWHU DW HQKHWHQ RJ EHKROGHUHQ HU W¡PW RJ ULJJHW $//7,' 1‘'9(1',* n IMHUQH VW¡SVHOHW IUD VWLNNRQWDNWHQ I¡U DSSDUDWHW À\WWHV +YLV GHW YHG HW XKHOO V¡NHV YÐQQ Sn UDWHW Pn HQKHWHQ VOnV DV RSKETER VW¡PIRUV\QLQJHQ NREOHV EHUØUW VOnV Sn I¡U GHW KDU JnWW nPWWHWLKHUG

Enheten har følgende sikkerhetsskilt som

/HV EUXNHUKnQGERNHQ

/HV GHQ WHNQLVNH K

Fare for elektrisk støt.

Fare for brennbart materiale.

⚠ 9•5 2330(5.620 'HW HU V IRUEXGW n IMHUQH HQKHWHQ

‡‡‡ *(1(5(// %(6.5,9(/6(AV ENHETEN

(FIG. 1)

$YIXNWHUHQ HU HQ DSSDUDW VRP HU GHVLJQHW WLO n kontrollere fuktigheten i rommet der den er tilkoblet. Avfuktingsfasen bruker en kjølesyNOXV VRP HU EDVHUW Sn GHW I\VLVNH SULQVLSSHW GHU OXIWHQ EHU¡UHU HQ NDOG RYHUÀDWH RJ JM¡U GHQ YnW YHG n IXNWH GHQ L IRUP DY GUHSHU IUD kondens.

$SSDUDWHW EHVWnU DY I¡OJHQGH)ULVWnHQGH Luften suges inn av apparatet, gjennom det YDVNEDUH ¿OWHUHW -GHQ NDQGH DQXPLQLXPV polen (fordamperen) (2), den varme varmeveksleren (kondensatoren) (3) og viften (4), og til slutt strømmer den avfuktede luften ut og resirkuleres inn i rommet gjennom gitteret. Kondensvannet samles i beholderen (5).

(Q PLNUREU\WHU VWRSSHU DSSDUDWHW QnU HW E-HVWHPW QLYn (W HOHNWURnisk kort (6) styrer riktig funksjon av apparatet.

Dette apparatet er utstyrt med en avrimingsanordning med varm gass som sikrer at avfukteren fungerer korrekt innenfor temperaWXU RJ IXNWLJKHWVRPUnGHW VRP HU VSHVL¿VHUW i den tekniske datatabellen.

‡‡ .-‘/(.5(76

Kjølemediet som brukes i disse enhetene er R1234yf. Kjølekretsen er fremstilt i samsvar med gjeldende lover.

)DUH IRU EUHQQEDUW PDWHULDOH

Denne enheten er hermetisk forseglet og inneholGHU ÀXRUKROGLJ JDVV 5 \I *:3 5 \L

‡‡‡ ,11/('(1'(23(5$6-21(5

‡‡)-(51,1* $9 (0%$//$6-(2* MONTERING

)MHUQ HPEDOODVMHQ RJ Y U- IRUVLNWLJ Vm GXLNNH VNDder enheten. Kast emballasjen (tre, plast, papp) YHG n VHQGH GHP WLO VSHV-LDOLVHUWH LQQVDPOLQJV HOler gjenvinningssentre (følg gjeldende lokale forskrifter).

9•5 2330(5.620 $YKHQJLJ DY P PRQWHUHV DSSDUDWHW PHG HYH Vg alle rørene koblet til enheten (FIG. 3), inneholdt i emballasjen, før igangsetting.

‡‡ '(1 163(.6-21

Alle enhetene er montert og utstyrt med kabler Sn IDEULNNHQ PHG XQQWDN DY WHU 9HG PRWWDN DY HQKHWHQ LQVSLVHUHV JUXQGLJ RJ PDQ P LNNH KDU Y UW XWVDWW IRU VN og at det ikke mangler deler.

)¡U EUXN NRQWURROHU VSHVL EXONHU Sn GH HNVWHUQH PHWD de i beholderrommet. Man skal dessuten kontrollere at kabelen, støpselet og de relevante isolerin-

JHU HU QW DWH YQQHU V '(7 RJ VWDUWH HQKHWHQ VRP Pn VH servicesenter.

‡‡ '5,)76*5(16(5

9•5 2330(5.620)RU n VLNUH D UDWHW IXQJHUHU NRUUHNW DQ HQKHWHQ LQQHQIRU JUHQVHQH V WHNQLVNH GDWDWDEHOOHQ

‡‡ 3/$66(5,1* 3ODVVHU DSSDUDWHW IRU n VLNU

9•5 2330(5.620 6¡UJ IRU DW DSS SODVVHUW Sn HQ PnWH VRP XQQJn

‡‡ 6(59,&(205c'(

HQ YDUPH OXIWHQ VRP VHQGHV V VW¡WH Sn IRUKLQGULQJHU 8QQJ sirkulering av varm luft mellom innsugning og tilførsel, ellers vil enhetens ytelse reduseres eller det kan til og med føre til avbrudd i normal drift.

9•5 2330(5.620 $SSDUDWHW plasseres i trange omgivelser, som ikke tillater en passende spredning i rommet av luften fra gitteret til luftens utgang.

9•5 2330(5.620 0DQ Pn LNNH S HOOHU KHQJH JMHQVWDQGHU Sn IRUHU VDNH VNDGH Sn HQKHWHQ

‡‡ *(1(5(// ,1)250$6-21

⚠ 9•5 2330(5.620)¡U YHGOLNHKROG Sn GHQ HOHNWULVNH GHOHQ Pn VWLSVHOHW WUHNNHV XW DY stikkontakten.

⚠ 9•5 2330(5.620 .RQWURO-HU DW / IRUVL ningsspenningen tilsvarer enhetens driftsdata VSHQQLQJ RJ IUHNYHQV VRP DQJLV Sn DYIXNWHUHQ typeskilt. Apparatet er utstyrt med en strømkabel for riktig drift.

⚠ 9•5 2330(5.620 -RUGIRUELQGHOVH HU obligatorisk.

‡‡‡ 23367$57

‡‡ ,11/('(1'(.21752//(5

⚠⚠ 9,.7,* 3n PRGHOOHQE- PHG GREEHO67,// ,11)8.7,*+(7 VSHQQLQJ 'V VMHNN SRVLVMRQHQ WLO ³E-U\WH´ IRU n V-WLC UHQ IRU VSHQQLQJVVNLIWH 9 +YLV LQQVWLOW VSHQQLQJ ŁNNH WLOVYDUHU QHWWVSHQ QLQJHQ Pn VSHQQLQJHQ WLOSDVVHV) * 6NUX O¡V GH WR IHVWHVNUXHQH Sn ORNNHW A\WW EU\WHUHQ WLO VSHQQLQJVYHUGLHQ RJ VHWW Sn LJMHQ ORNNHW

⚠⚠ 9•5 2330(5.620 .RQWURONHU DW strømkabelen er riktig tilkoblet.

⚠⚠ 9•5 2330(5.620)¡U LGULIWVHWWHQHVH kontroller at alle dekselpanelene er i riktig posi-VMRQ RJ HU OnVW PHG IHVWHVNUXHU

⚠⚠ 9•5 2330(5.620 +YLV DSSDUDWHW ikke brukes for en lengre periode, skal støpselet alltid trekkes ut.

‡‡ .21752//3$1(/

(FIG. 5)
Enhetene er utstyrt med et opplyst signalpanel som angir driftstilstanden til enheten.
1HGHQIRU ¿QQHV HQ NRUW EHVNULYHOVH DY GHUHV EH tydning.

.21752//3$1(/

LED:
y32:(5 /(' 'HQQH O\VGLRGHQ-HU WHQW KYLV HQ hetens tilstand er “ON”, men i standby-modus GYV NRPSUHVVRUHQ HU VOnWW DY
y$/$50 /(' 'HQQH HU WHQW QnU HQKHWHQ HU L alarmtilstand. Displayet viser en feilmelding.

y:25.,1* /(' 'HQQH O\VGLRGHQ NRPSUHVVRUHQ HU L GULIW / DYIXNWHUHQ YHQWHU Sn n VW DYULPLQJ /\VGLRGHQ VOXNNH GLJH PHQJGHQ IXNWLJKHW HU y)8// /(HQQH O\VGLRGHQ O-\VH beholderen full eller pumpen har utløst en alarm.

.1$33(5

y21 2)) %DUH WU\NN Sn ³21 2))´ nVQn Sn DYIXNWHUHQ $YKHQ fuktigheten som er stilt inn, begynner apparatet n DUEHLGH 1nU URPPHWV IXN QLYn JnU HQKHWHQ L VWDQGE VWRSSHU PHQ IRUEOLU L WLO LED tent). Hvis rommets fuktighet øker igjen, og overskrider det tidligere innstilte settpunktet, starter avfukteren igjen.
7U\NN Sn NQDSSHQ ³21 2))´- IR SDUDWHW QnU DSSDUDWHW HU SOD\HW n DQJL GHQ UHODWLYH y³ GREEHO67,// ,11)8.7,*+(7 NQDS-SHQ-H 9 WLY IXNWLJKHW 'LVSOD\HW E viser det nye referansesettpunktet. Etter noen VHNXQGHU VOXWWHU GLVSOD\ fuktighetssettpunktet har blitt registrert av elektronikken.
Apparatet kan betjenes uavhengig av fuktighetsjustering. Trykk på knappen for å slå av displayet, vil apparatet arbeide kontinuerlig.
y+2856 9HG n WU\NNH Sn NQDSS GHW PXOLJ n YLVH DSSDUDWHV

‡‡ 7,/.2%/,1* $9 $9/‘365‘5)RUKnQGVDUUDQJHPHQW

(FIG. 6)
'HW HU PXOLJ n NREOH HW DY Tanken har en slangeforbindelse med en diame-WHU Sn PP

‡‡ 7,/.2%/,1* $9 .21'(16380

PE (Ekstrautstyr)

⚠ $YKHQJLJ DY PRGHOOHQ NDC XWVW\UW PHG HW IRUKnQGVDUU av kondensavløpspumpen.
For riktig tilkobling, koble enheten fra strømforsyningen før operasjoner utføres.
For korrekt installasjon av kondenspumpen, se GHQ WHNQLVNH KnQGERNHQ VRI med ekstrautstyr.

no

‡‡‡ 9('/,.(+2/'

‡‡ .21752//(5 620 0c %(6‘5
GES AV BRUKER
(FIG. 7)
Det eneste vedlikeholdet som brukeren er ansvar-
OLJ IRU HU UHQJM¡ULQJ DY OXIW¿OWHUHW VRP Pn XWI¡UHV
PLQVW HQ JDQJ L PnQHGHQ
5HQJM¡ULQJHQV K\SSLJKHW Pn ¡NHV DYKHQJLJ DY
støvmengden i apparatets driftsmiljø.

9•5 2330(5.620)-(51),/7(5(7)5$
$33$5$7(7)25 c)25(7$ 5(1*-‘5,1*
'(7 (5)25%8'7 c)25(7$ 5(1*-‘5,1*
MED INSTALLERT FILTER.

no

‡‡ 5(6(59('(/(5
+YLV GHW EOLU Q¡GYHQGLJ n VNLIWH XW HQ HOOHU ÀHUH
deler i løpet av vedlikehold av spesialiserte ope-
UDW¡UHU Pn GHWWH NXQ JM¡UHV YHG EUXN DY RULJLQDOH
reservedeler.
Ved behov kan du be din forhandler om en “reser-
YHGHOVOLVWH´ YHG n DQJL PRGHOO RJ VHULHQXPPHU Sn
enheten.

‡‡ '(0217(5,1* $9 (1+(7(1
(QKHWHQ HU GHVLJQHW RJ E-\JJHW IRU n VLNUH NRQWLQX
erlig drift. Levetiden til noen komponenter, f.eks.
viften og kompressoren er avhengig av vedlike-
holdet.

9•5 2330(5.620 (QKHWH-Q LQQHKRO
GHU PLOM¡VNDGHOLJH VWR‡-HU RJ NRPSRQHQWHU HOHN
troniske komponenter, kjølemediegass og oljer).
Hvis enheten skal demonteres etter endt levetid,
skal operasjonen utføres av spesialiserte kjøletek-
nikere.

Enheten skal sendes til spesielle spesialiserte
sentre for innsamling og avhending av utstyr som
LQQHKROGHU IDUOLJH VWR‡-HU .M¡OHPHGLHW RJ VP¡UH
ROMHQ L NUHWVHQ Pn JMHQ-YLQQHV L VDPVYDU PHG JMHO
dende forskrifter i ditt land.

‡‡‡ $/$50/,67(

$/$50	08/,* c56$.	08/,* 7,/7$.
)8// ³)8//³	Beholderen er full eller mangler	$ODUPHQ WLOEDNHVWLOOHV D tømme eller sette inn beholderen
$/$50 ³/R W³	For lav romtemperatur	Romtemperaturforholdene ikke egnet for drift
$/$50 ³3URE³	Feilfunksjon i fuktighets-sonden. Uansett fortsetter HQKHWHQ n IXQJHUH	Kontakt autorisert servicesenter
$/$50 ³3UR ³	Feilfunksjon i romtempera-tursonden. $YIXNWHUHQ JnU L VWDQGE\ modus	Kontakt autorisert servicesenter
$/$50 ³G()U³	Feilfunksjon i avrimingster-mostaten. $YIXNWHUHQ JnU L VWDQGE\ modus	Kontakt autorisert servicesenter

,1 1 (+c//6)g 57(&.1,1*	
1...	INLEDNING
2...	ALLMÄN BESKRIVNING AV ENHETEN
3...	FÖRBEREDANDE ÅTGÄRDER
4...	START
5...	UNDERHÅLL
6...	LARMLISTA

‡‡‡ ,1/('1,1*

‡‡ ,1/('1,1*

Manualen vänder sig uteslutande till slutanvändaren. Den är en del av maskinen och måste förvaras på en känd plats så att den är lättillgänglig för operatören. Den är avsedd att läsas av ordentligt utbildade personer som är anställda av företag som är behöriga att arbeta med den här typen av maskiner och som har kvalificerad specialkompetens för att arbeta med elektriska apparater.

Denna manual, de tekniska dokumenten och alla tillbehör måste förvaras på en känd plats så att de är lättillgängliga när de behövs och förvaras under apparatens hela livslängd:

- ⚠ 2%6(59(5$ 'HQQD DSSDUDW IU
- ⚠ 2%6(59(5$ (QKHWHQ PnVWH Y
- ⚠ 2%6(59(5$ (QKHWHQ PnVWH
- ⚠ 2%6(59(5$ 'HQQD XWUXVWQLQ
- ⚠ 2%6(59(5$ 6SHWVLJD YHUNW
- ⚠ 2%6(59(5$ $OOD LQJUHSS Sn
- ⚠ 2%6(59(5$ (QKHWHQ InU LQW

Manualen är en del av maskinen och måste förvaras på en känd plats så att den är lättillgänglig för operatören. Den är avsedd att läsas av ordentligt utbildade personer som är anställda av företag som är behöriga att arbeta med den här typen av maskiner och som har kvalificerad specialkompetens för att arbeta med elektriska apparater.

Syftet med manualen och all medföljande dokumentation är att göra det möjligt för installatören och operatören att utföra installationen, starten och underhållet av maskinen på ett korrekt sätt för att undvika alla risker som kan skada den ansvariga personalen och enheten.

Varje åtgärd som inte är uttryckligen angiven i denna manual får endast utföras av tekniker som genomförs i enlighet med gällande lagstiftning och av personer som har den utbildning och kompetens som krävs för att arbeta med den här typen av maskiner och som har kvalificerad specialkompetens för att arbeta med elektriska apparater.

Alla åtgärder som inte är uttryckligen angivna i denna manual får endast utföras av tekniker som är behöriga att arbeta med den här typen av maskiner och som har kvalificerad specialkompetens för att arbeta med elektriska apparater.

Enheten ska utföras:

- Endast av ordentligt utbildade personer, som har den utbildning och kompetens som krävs för att arbeta med den här typen av maskiner och som har kvalificerad specialkompetens för att arbeta med elektriska apparater.
- Endast av ordentligt utbildade personer som har den utbildning och kompetens som krävs för att arbeta med den här typen av maskiner och som har kvalificerad specialkompetens för att arbeta med elektriska apparater.
- Om personalen inte är tillräckligt utbildade och kompetenta.

för att undvika oavsiktligt läckage av kondens (vatten till apparaten, eftersom de efterföljande vibrationerna och rörelserna kan leda till att kondensen kommer in i de elektriska delarna.

(QKHWHQ InU KDQWHUDV I|UVW H[WHUQDW 1[H]b(U7$1
KDU W|PWV Sn NRQGHQV RFK GHWWH
VRP KHOVW $//7,' 1g'9b1',*7 DWW
NRQWDNWHQ IUnQ XWWDJHW LQQDQ
2P YDWWHQ RDYVLNWOLJW VNXOOH VSLOODV Sn DSSD
UDWHQ PnVWH HQKHWHQ RPHGHOEDUW VWlQJDV DY
RFK NRSSODV ERUW IUnQ HOQIWHV 6HGDQ PnVWH GX
YlQWD L PLQVW nWWD WLPPDU LQQDQ GHQ NDQ VOnV
Sn LJHQ

2%6(59(5$ 8WUXVWQLQJHQ
N|OGPHGLXP 5 \I 'HQQD JÐV lU EUDQGIDU
OLJ
3nI\OOQLQJVPlQJGHQ DQJHV L
GHQQD DQYlQGDUPDQXDO

9DU I|UVLNWLJ N|OGPHGLHW lU
$QYlQG LQJD DQGUD PHGHO-|U DWW SnVN\QGD DY
IURVWQLQJVSURFHVVHQ HOOHU I|U UHQJ|ULQJ lQ GH
VRP UHNRPPHQGHUDV DY WLOOYHUNDUHQ

$SSDUDWHQ PnVWH SODFHUDV L HWW UXP VRP lQWH
KDU QnJUD DQWlQGQLQJVNlOOR NRQWLQXHUOLJW L
JnQJ WLOO H[HPSHO |SSQD OnJRU HQ JDVDSSDUDW
L JnQJ HOOHU HQ HOHNWULVN YlUPDUH L JnQJ

'X InU LQWH ERUUD KnO L HOOHU EU|QQD DSSDUDWHQ

‡‡ 3(5621/,* 6.<''6875867
NING
9LG DQYlQGQLQJ RFK XQGHUKnOO DY HQKHWHQ VND
du använda följande personliga skyddsutrustning:
./b'(5 'H VRP XWI|U XQGHUKnOO HOOHU DU
EHWDU Sn HQKHWHQ PnVWH EIUDJlNWGVVNRU PHG
halkfria sulor i miljöer med hala golv.
+$1'6.$5 8QGHU UHQJ|ULQJ RFK XQGHUKnOO
är det nödvändigt att använda lämpliga handskar.
9LG SnI\OOQLQJ DY N|OGPHGLXPJDV I|U GHW REOLJDWR
riskt att använda lämpliga handskar för att undvika
risk för frysning.
ANSIKTSMASK OCH GLASÖGON: Under
UHQJ|ULQJ RFK XQGHUKnOO PnVWH DQVLNWVPDVNHU
användas för att skydda andningsorganen och
skyddsglasögon för att skydda ögonen.

Läs användarmanualen.

Läs den tekniska manualen.

Fara för elchock.

Fara för brandfarligt material.

SV

OBSERVERA: Det är strängt förbjudet att av-
OlJVQD GH VINHUKHWVVN\OWDU

‡‡‡ $//0b1 %(6.5 91 1* $9 (-
HETEN
(FIG. 1)
Avfuktaren är en apparat som är lämplig för att reglera fuktigheten i den miljö där den är placerad. Avfuktningsfasen utnyttjar en kylcykel som
EDVHUDU VLJ Sn GHQ I\VLVND SU
den kommer i kontakt med en kall yta, väter denna genom att frigöra fukt i form av kondensdroppar.
$SSDUDWHQ lU VDPPDQVDWW Sn
2):
Luften sugs in av apparaten, genom det tvättbara
¿OWUHW GHQ NDOOD DOXPL
(2), den varma värmeväxlaren (kondensatorn) (3),
ANWHQ RFK VOXWOLJHQ NR
OXIWHQ XW RFK nWHUJnU WLOO
genom grillen. Det kondenserade vattnet samlas
XSS L EHKnOODUHQ (Q P-LNU
SDUDWHQ lU YDWWQHW L EHKn
Ett elektroniskt kort (6) hanterar apparatens korrekta drift.
Denna apparat är försedd med en avfrostningsanordning med varm gas som garanterar korrekt drift av avfuktaren inom det temperatur- och fuktighetsintervall som anges i den tekniska datatabellen.

‡‡ .g/'0(',(.5(76

Den köldmediumgas som används för denna enhet är R1234yf. Köldmediekretsen är tillverkad i enlighet med gällande standarder.

)DUD I|U EUDQGIDUOLJW PDWHULDO

Denna enhet har förslutits hermetiskt och LQQHKnOOHU GHQ ÀXRUHUDGH JDVHQ 5 \I *:3 5 \I

‡‡‡)g5%(5('$1'(c7*b5'(5

SV

‡‡ $9/b*61$1'($9)g5

PACKNINGEN OCH MONTERING

$YOlJVQD I|USDFNQLQJHQ 9DU I|UVLNWLJ Vn DWW GX LQWH VNDGDU HQKHWHQ %RUWVND‡D I|USDFN

ningsprodukterna (trä, plast, kartong) och ta dem med till specialiserade insamlings- eller nWHUYLQQLQJVFHQWUDOHU I|OM JIOODQGH ORNDOD EH

stämmelser).

⚠ OBSERVERA: I funktion av modellen ska du montera apparaten, med eventuella handtag, hjul och alla tillhörande skruvar och mutt-

UDU),* VRP ¿QQV LQXWL I|USDFNQLQJHQ

innan den tas i drift.

‡‡ ,163(.7,21

⚠ Alla enheter är fabriksmonterade och kabeldragna (med undantag för vissa kompo-

QHQWHU 9LG PRWWDJDQGHW DY HQKHWHQ PnVWH

den omedelbart inspekteras noggrant genom att kontrollera att den inte har skadats under

WUDQVSRUWHQ RFK DWW GHW LQWH VDNQDV QnJUD GH

lar.

⚠ Före användning, kontrollera särskilt att

GHW LQWH ¿QQV QnJUD EX-FNORU Sn GH H[WHUQD PH WDOOSDQHOHUQD LQNOX-VLYH GH L EHKnOODUHQV XW

rymme. Kontrollera dessutom att kabeln, kontakten och tillhörande isoleringar är intakta. Annars är det FÖRBJUDET att ansluta och

VWDUWD HQKHWHQ VRP PnVWH VNLFNDV WLOO HWW DXN

toriserat servicecenter.

‡‡ '5,)76*5b16(5

⚠ 2%6(59(5$)|U DWW JDUDQW GULIW DY DSSDUDWHQ UHNRPP DQYIQGHU HQKHWHQ LQRP GH DQJHV L GHQ WHNQLVND GDWD

‡‡ 326,7,21(5,1*

2UGQD DSSDUDWHQ Vn DWW O

⚠ OBSERVERA: Säkerställ att apparaten

KDU SRVLWLRQHUDWV Vn DWW

undviks.

‡‡ 6(59,&(205c'(

'HQ YDUPOXIW VRP VOlSSV XW

hindras. Undvik cirkulation av varmluft mellan insugning och leverans, annars kommer enhetens prestanda att minska eller det kan till och med leda till avbrott av den normala driften.

⚠ 2%6(59(5$ 8WUXVWQLQJ-HQ

UDV I WUnQJD PLQM|HU VRP

VSULGQLQJ DY OXIWHQ VRP N

loppsgallret in i rummet.

⚠ 2%6(59(5$ 'X InU LQWH VW

KlQJD QnJUD I|UHPnO Sn -IURQ

VRP GHWWD NDQ RUVDND VND

‡‡ $//0b17

⚠ 2%6(59(5$)|UH YDUMH XQ

den elektriska delen ska du dra ut nätkontakten ur uttaget.

⚠ OBSERVERA: Kontrollera att matningsspänningen motsvarar enhetens driftsdata

VSlQQLQJ RFK IUHNYHQV -VRP

WHQ Sn DYIXNWDUHQ $SSDUD

en matarkabel för korrekt drift.

⚠ OBSERVERA: Jordanslutning är obligatorisk.

‡‡‡ 67$57

‡‡)g5%(5('$1'(.21752/-LER

⚠⚠ 9,.7,*7 , PRGHOOHU-PHG GXEEHO VSIQQLQJ 'VNDGX NRQWUROOHUD SRVLWLRQHQ I|U VSIQQLQJVEU\WDUHQ 9 2P GHQ LQVWIOOGD VSIQQLQJHQ PRWVYDUDU GHQ VRP WLOOKDQGDKnOOV DY QIWHW IU GHW Q|GYIQGLJW DWW LQJULSD IJU DWW MXVWHUD VSIQQLQJHQ),* 6NUXYD ORVV ORFNHWV WYn IIVWVNUXYDU À\WWD WU\FN ÆU\WDUHQ Vn DWW GHQ PRWVYDUDU GHQ OHYHUHUDGH VSIQQLQJHQ RFK VIWW WLOOEDND ORFNHW LJHQ

⚠⚠ OBSERVERA: Kontrollera att matarkabeln är korrekt ansluten.

⚠⚠ OBSERVERA: Innan du fortsätter med idrifttagningen ska du kontrollera att alla täcksDQHOHU IU L UIWW SRVLWLRQ ömkad relativ fuktighet. Displayen börjar skruvar.

⚠⚠ OBSERVERA: Om apparaten inte DQYIQGV XQGHU HQ OnQJ SHULRG VND PDQ DOOWLG koppla bort den elektriska strömtillförseln.

‡‡ .21752//3$1(/

(FIG. 5)
Enheterna är försedda med en lysande signalpanel som anger enhetens driftsstatus.
Nedan visas en kort beskrivning av deras betydelse.

.21752//3$1(/

LED:

y32:(5 /(' 'HQQD O\VGLRG IU WIQG RP
enheten är i status “ON”, men i standby-läge (det vill säga kompressorn är avstängd).

y$/$50 /(' 'HQQD O\VGLRG-IU WIQG QIU HQ
heten är i larmläge. Displayen visar felmeddelandet.

y:25.,1* /(' 'HQQD O\VGLRG IU WIQG QIU
kompressorn är i drift. Lysdioden blinkar när DYIXNWDUHQ YIQWDU Sn DW WVWDUW i avfrostning. Lysdioden släcks när, i status ³21´ |QVNDG PIQJG IXNW KDU

y)8// /(' 'HQQD O\VGLRG IU W GHQVEHKnOODUHQ IU IXOO H larmläge.

.1$33$5

y21 2)) ¡HW UIFNHU DWW WU\ ³21 2))´ I|U DWW VOn Sn DYIX av inställd relativ fuktighet börjar apparaten DWW DUEHWD 1IU UXPVIXNW QLYn JnU DSSDUDWHQ |YHU V enheten stannar, men förblir i status “ON” 32:(5 /(' WIQG 2P UXPVIXN ökar igen, och överstiger det tidigare inställda börvärdet, startar avfuktaren om igen.
7U\FN Sn NQDSSHQ ³21 2))´ I av apparaten (med avstängd apparat fortsätter displayen att ange den relativa luftIXNWLJKHW VRP ¿QQV L UXP
y³´ ³´ 67b// ,1)8.7,*+(7 *H WU\FND Sn NQDSSDUQD RFK HU UHIHUHQVEHKRYHW EOLQNDU
blinka och visar det nya referensbörvärdet.
(IWHU QnJUD VHNXQGHU VO blinka och det nya börvärdet för fuktigheten har detekterats av elektroniken.
Det är möjligt att driva apparaten oberoende DY YLONHQ IXNWLJKHWVJUD *HQRP DWW WU\FND Sn NQDS GHODQGHW ³&217´ YLVDV Sn mer apparaten att arbeta kontinuerligt.

y+2856 *HQRP DWW WU\FND “HOURS” kan du visa apparatens arbetstimmar.

‡‡ $16/871,1* $9 87/233 5g5)|ULQVWIOOQLQJ

(FIG. 6)
Det är möjligt att ansluta ett utloppsrör till apSDUDWHQ 3n WDQNHQ ¿QQV PHG HQ GLPHWHU Sn PP

‡‡ $16/871,1* $9 .21'(16 PUMP (Tillval)

⚠ I funktionsmodellen kan apparaten vara försedd med förinställning för anslutning av pump för kondensutströmning.

SV

SV

För korrekt anslutning ska man alltid koppla
ERUW HQKHWHQ IUnQ GHQ HOHNWULVNDQ VWU|PWLOnW|JUGH
VHOQ LQQDQ QnJRQ nWJlUG XWI|UDV
Se den tekniska manual som har lagts in i tillvalskittet för korrekt installation av kondenspumpen.

‡‡‡ 81'(5+c//

‡‡ .21752//(5 620 6.$ 87
)g5$6 $9 $19b1'$5(1
(FIG. 7)
'HW HQGD XQGHUKnOO VRP VND XWI|UDV DY DQYlQ
GDUHQ lU UHQJ|ULQJ DY O-XIW¿OWUHW VRP PnVWH XW
I|UDV PLQVW HQ JnQJ L PnQDGHQ
5HQJ|ULQJVIUHNYHQVHQ NDQ LQWHQVL¿HUDV L
IXQNWLRQ DY KXU P\FNHW- GDPP GHW ¿QQV L DS
paratens arbetsmiljö.

2%6(59(5$ $9/b*61$),/75(7)5c1
$33$5$7(1)g5 $77 87)g5$ -5(1*g
RINGEN. DET ÄR FÖRBJUDET ATT UTFÖRA RENGÖRING MED INSTALLERAT FILTER.

‡‡ 5(6(59'(/$5
Om det skulle vara nödvändigt att byta ut en
HOOHU ÀHUD GHODU XQGH-U XQGHUKnOO DY VSHFLDOLVH
UDGH RSHUDW|UHU InU GHWWD HQGDVW J|UDV PHG
originalreservdelar.
9LG EHKRY NDQ GX EHJlUD HQ UHVHUYGHOVOLVWD
IUnQ GLQ OHYHUDQW|U RFK DQJH HQKHWHQV PRGHOO
och serienummer.

‡‡ '(0217(5,1* $9 (1+(-
TEN
Enheten har utformats och tillverkats för att garantera en kontinuerlig drift. Vissa kompo-
QHQWHUV OLYVOlQJG VRP- ÀlNWHQV RFK NRPSUHV
VRUQV EHURU Sn GHW XQGHUKnOO VRP GH KDU InWW

⚠⚠ 2%6(59(5$ (QKHWHQ L-QQHKnOOHU PLO
jöfarliga ämnen och komponenter (elektroniska komponenter, köldmediumgas och oljor).

Vid slutet av dess livslängd, vid demontering
DHYNWULVNDQ VWU|PWLOnW|JUGH
valiserad kylpersonal.

Enheten ska skickas till särskilda specialise-
UDGH FHQWUDOHU I|U LQVDPO
DY XWUXVWQLQJ VRP LQQHKn
.|OGPHGLHW RFK VP|UMROMDQ
PnVWH nWHUYLQQDV L HQ-OLJK
stämmelser i ditt land.

‡‡‡ /$50/,67$

/$50	0g-/,* 256$.	0g-/,* c7*b5'
)8// ³)8//³	%HKnOODUHQ IUDXPHWnWHU saknas	/DXPHWnWHU VWlOOV DXWR W|PPHU HOOHU VlWWHU LQ
$/$50 ³/R W³	)|U OnJ UXPVWHPSKnDWXQ	)|U KnDWXQGHQD I|U UXPVWI inte lämpliga för driften
$/$50 ³3URE³	Felfunktion hos fuktgivaren. I vilket fall som helst fortsätter enheten att fungera	Kontakta ett auktoriserat servicecenter
$/$50 ³3UR ³	Felfunktion hos rumstemperaturgivaren. $YIXNWDUHQ JnU LQ L standby-läge	Kontakta ett auktoriserat servicecenter
$/$50 ³G()U³	Felfunktion hos avfrostningstermostaten. $YIXNWDUHQ JnU LQ L standby-läge	Kontakta ett auktoriserat servicecenter

63,6 75(#&,	
1...	:67 3
2...	2*Ï/1< 23,6 85= '=(1,$
3...	&=<112 &, :67 31(
4...	URUCHAMIANIE
5...	KONSERWACJA
6...	LISTA ALARMÓW

pl

‡‡‡ :67 3

‡‡ :67 3

,QVWUXNFMD MHVW SU]H]QDF]RQD GOD RVRE ZNRZDQ\FK GR REVáXJL GRNXPHQWX WHFK QLF]QHJR REVáXJL L NRQVHUZDFML RUD] RVRE]DMXMF\FK VWDQRZLVND QD WHPDW EH]SLHF]H VWZD

Instrukcja jest dokumentem przeznaczonym dla osób, które odbyły odpowiednie szkolenie techniczne w zakresie obsługi, konserwacji oraz instalacji urządzenia, a także dla osób zajmujących się zapewnieniem bezpieczeństwa w miejscu pracy.

‡ Tylko przez odpowiednio przeszkolone osoby, NWyUH SU]HF]\WDá\ L Z SHáQL FMH REVáXJL GRNXPHQW\ WHFK EH]SLHF]H VWZD

Dokument ten jest przeznaczony dla osób, które odbyły odpowiednie szkolenie techniczne w zakresie obsługi, konserwacji oraz instalacji urządzenia, a także dla osób zajmujących się zapewnieniem bezpieczeństwa w miejscu pracy.

1LQLHMV]\ GRNXPHQW SU]HGVWDZLD LQVWUXNFM GRNXPHQWDFM GRWF]ąFą REVáXJL L NRQVHUZDFML RUD] RVRE]DMXMF\FK VWDQRZLVND QD WHPDW EH]SLHF]H VWZD

Niniejszy dokument przedstawia instrukcję dotyczącą obsługi i konserwacji oraz osób zajmujących się zapewnieniem bezpieczeństwa w miejscu pracy.

‡‡ 2*Ð/1(=6'< %(=3,(&=(

STWA

&HOHP LQVWUXNFML L FDáHM GRNXPHQWDFML MHVW XPR*OLZLHQLH LQVWDODWRURZL SRGVWDZRZHJR]DLQVWDORZDQLD XUXFKRPLHQLD L NRQVHUZDFML VHUZDFML SU]HG RVRE]DMF\FK VWDQRZLVND QD WHPDW EH]SLHF]H VWZD

Celem instrukcji i dokumentacji jest umożliwienie podstawowemu instalatorowi uruchomienia, konserwacji oraz serwisowania urządzenia przez osoby zajmujące się zapewnieniem bezpieczeństwa w miejscu pracy.

‡‡ 2*Ð/1(=6'< %(=3,(&=(

STWA

&HOHP LQVWUXNFML L FDáHM GRNXPHQWDFML MHVW XPR*OLZLHQLH LQVWDODWRURZL SRGVWDZRZHJR]DLQVWDORZDQLD XUXFKRPLHQLD L NRQVHUZDFML VHUZDFML SU]HG RVRE]DMF\FK VWDQRZLVND QD WHPDW EH]SLHF]H VWZD

Celem instrukcji i dokumentacji jest umożliwienie podstawowemu instalatorowi uruchomienia, konserwacji oraz serwisowania urządzenia przez osoby zajmujące się zapewnieniem bezpieczeństwa w miejscu pracy.

wyznaczonych do pracy pracowników i szkód dla

.D*GH XU] G]HQLH SRGOHJD-RFHQLX UHJXODUQHM]JRGQLH] RERZL]XMF\PL SU]HSLVDPL QLH]E GQH URGNL RFKURQQH DE]SLHF]HQLH RVRE]DMF\FK VWDQRZLVND QD WHPDW EH]SLHF]HVWZD

dukcji ryzyka.

:V]\VWNLH F]\QQR FL]ZL]DQH] REVáXJ L NRQVHUZDFM XU] G]HQLD SRZLQQ\ E\ü Z\NRQDQH ‡:\á F]QLH SU]H] RGSRZLHGQLR RVREQ\ NWyUH SRZLQQ\ SU]HVWU]HJDü ZV]\VWNLFK]DVDG EH]SLHF]QHJ SUDF\ L X*\WNRZDQLD

ochrony indywidualnej odpowiednich do wyko-

Q\ZDQHJR]DGDQLD Z RSDUFLX R LFK NZDOL¿NDFMH

8:$*$ 8U] G]HQLH QLH QDOH*\ 2*1,(1LE2VRE\ SU]HSURZDG]DM
SU]\ X*\FLX ZRG\ 'R F]\V]F]H-QLD QDQH*\ X*\
ZDü ZLOJRWQHM FLHUHF]NL 1LJG\ QLH QDOH*\
VSU\VNLZDü ZRG DQL XU] G]HQLD DQL MHM F] FL
HOHNWU\F]Q\FK

8U] G]HQLH SRZLQQR E\ü]DZV]H SU]VWDZLRQH SRZá QLDQLD JG]X
pozycji pionowej, aby zapobiec przypadkowemu ZDQLH RGSRZLHGQLFK U NDZLF]
Z\ODQLX VL VNURSOLQ ZRG\ ]DSRMDEH\QLD NQDüWUJRND]DPDU]Q
U\F]QLH]DEUDQLD VL SU]HVXZDQLD JG\ 0$6,$ 2:$5<
MHVW SU]\á F]RQH GO JQLD]GND HOHNWU\F]QHJR SR
QLHZD* Z\QLNDM FH] WHJR GUJDQL D UXFK\ PRJ
VSRZRGRZDü *H VNURSOLQ Z\Sá\Q] SRMHPQLND L
GRVWDQ VL GO F] FL HOHNWU\F]Q\FK ny drog oddechowych i okularów ochronnych do ochrony oczu.

8U] G]HQLH PR*QD SU]HQRVLü GRSLHUR SR ‡‡ 2*Ð/1(=6'<
RSUy*QLHQLX]ELRUQLND QD- NRQG HQVDW L Z ND*
G\P UD]LH SU]HG SU]HQLHVLHQLHP XU] G]HQLD 1D XU] G]HQLX]QDMGXM VL-
1$/()< =$:6=(Z\M ü ZW\F]N] JQLD]GND SLHF\H VWZD NWyU\FK QDOH
-H OL QD XU] G]HQLH]RVWDQLH SU]\SDGNOWR Z\
ODQD ZRGD QDOH*\ MH QDW\FKPLDVW Z\á F]\ü L
RGá F]\ü RG]DVLODQLD HOHNWU\F]Q\FK E G]LH
MH PR*QD Zá F]\ü GRSLHUR SR XSa\ZLH R PLX 3U]HF]\WDü LQVWUXNFM X*
JRG]LQ

3U]HF]\WDü LQVWUXNFM

8:$*$ 8U] G]HQLH]DZLHUD =DJUR*HQLH SRUD*HQLH-P S
FKáRGQLF]\ 5 \I WHQ JD] MHVW áDWZRSDOQ\
3R]LRP QDSHáQLHQLD MHVW-ZVND]DQ\ Z WDEHOL GD nym.
Q\FK WHM LQVWUXNFML REVáXJL

=DJUR*HQLH PDWHULDá áD
1DOH*\ XZD*Dü SRQLHZD* F]\QQLN FKáRGQLF]\
MHVW EH]ZRQQ\

8:$*$ 6XURZR]DEUDQLD VL
1LH X*\ZDü *DGQ\FK LQQ\FK -URGNyZ HRSLHU
VSLHV]DQLD SURFHVX RGV]UDQLDQLD OXE F]\V]
F]HQLD QL* WH]DOHFDQH SU]H] SURGXFHQWD

8U] G]HQLH QDOH*\ XPLH FL-ü Z SRPLHV]F]H
QLX Z NWyU\P QLH PD FL JOH ZáF]RQ\ 2*1(1,(
GHá]DSáRQX QD SU]\NáDG RWZDUW\ 6<67(0
Zá F]RQH XU] G]HQLH JD]RZH- OXE ZZ\SáZDRQ\ MHVW XU] G]HQLEP-RG
JU]HZQLFD HOHNWU\F]QD WURORZDQLD ZLOJRWQR FL UR
]QDMGXMH)D]D RSXV]DQLD-Z\N
GHQQD RSDUW\ QD]DVDG]LH ¿
NWyU SRZLHWU]H JG\ ZHMG]LH
SRZLHU]FKQL]ZLO*D M XZDO
‡‡ #52'., 2&+521< ,1'<:,'8- staci kropli kondensacji.
ALNEJ
'R X*\WNRZDQLD L NRQVHUZD-FML XU] G]H QDOH*\ VWR
VRZDü QDVW SXM FH URGNL RFK3RZLHWU]H LWQH]LHVW QH\VDQH -SU]
FKRG]L SU]H]]P\ZDOQ\ ¿OWU

placz) (3), wentylator (4) i na koniec osuszone nicznych.

mi.

4.

pisami).

na odpowiednie rozpraszanie powietrza z kratki wylotu powietrza po pomieszczeniu.

‡‡‡ 858&+$0,$1,(

‡‡ .21752/(:67 31(

:$)1(: PRGHODFK] SRG-ZyMQ\P QD SL FLHP '9 QDOH*\ VSUDZG]Lü SR]\FMĪ Z\ á F]QLND]PLDQ\ QDSL FLD 9 -H*HOL XVWDZLRQH QDSL FLH QLH RGSRZLDGD QDSL FLX GRVWDUF]DQHPX SU]H] VLHü QDOH*\ SRGM ü G]LDáDQLD Z FHOX Z\UHJXORZDQLD QDSL FLD 5<6 2GNU FLü GZLH UXE\ PRFXM FH RVáRQ\ SU]HVXQ ü QDFLVQ ü QD Z\á F]QLN GR GRVWDUF]RQHM ZDUWR FL QDSL FLD L]DPRQWRZDü SRNU\Z

8:$*$ 6SUDZG]Lü F]\ NDEHO\ ] ZW\F]Np VLHü VWD\ SU]\á F]RQ\ SRSUDZQLH

8:$*$ 3U]HG SU]\VW SLHQLHP GR XUX FKRPLHQLD QDOH*\ VSUDZG]Lü F]\ Z\\VWNLH SRNU\Z\ V ZH ZáD FLZLH SR]\FML L F]\ ]DEORNRZDQH UXEDPL PRFXM F\PL

8:$*$ -H OL XU] G]HQLH-QLH E G]LH X*\ ZDQH SU]H] GáX*V]\ F]DV]DZV]H QDOH*\ RGá F]\ü zasilanie.

‡‡ 3$1(/ 67(52:1,&=< 5<6

8U] G]HQLD V Z\SRVD*RQH Z SRG ZLHWOODQ\ SDQHO V\JQDOL]DF\MQ\ NWyU\ ZVND-]XMH VWDQ REHFQ\ XU] dzenia.

3RQL*HM]QDMGXMH VL NUyWNL RSLV LFK]QDF]HQLD

3$1(/ 67(52:1,&=<

LED:

y32:(5 /(' 7D GLRGD /(' VL ZLHFL MH OL XU] G]HQLH MHVW Zá F]RQH Ä21´ DOH]QDMGXMH VL Z WU\ELH JRWRZR FL W]Q -VSU *DUND MHVW Z\á F]RQD).

y$/$50 /(' 7D GLRGD /(' VL ZLHFL JG\ WU]ZD DODUP XU] G]HQLD 1D Z\ZLHWODF]X SRMDZL VL NRPXQLNDW R Eá G]LH

y:25.,1* /(' 7D GLRGD /(' VL ZLHFL JG\ VSU *DUND MHVW Zá F]RQD 'LRGD /(' PLJD JG\ osuszacz czeka na ponowne uruchomienie lub MHVW Z WU\ELH RGV]UDQLDQLD 'LRGD /(' JDVQLH JG\ Z WU\ELH Ä21´]RVWDQLH RVL JQL WD *GDQD ZLOJRWQR ü

y)8// /(' 7D GLRGD /(' VL ZLHFL JG\ ]ELRU QLN NRQGHQVDWX MHVW SHáQ\ OXE JG\ WU]ZD DODUP pompy.

35=<&,6.,

y21 2)) $E\ Zá F]\ü RVXV]DF]- Z\FLVQ ü QD SU]\FLVN Ä21 2))´ :\ XVWDZLRQHM ZLOJRWQR FL Z]JOĊGQHM]DF]\QD G]LDáDü *G\ ZLOJRWQR ü Z JQLH Z\PDJDQ\ SR]LRP XU] G]HQLH Z\ Z WU\E F]XZDQLD L]DWU]\PXMH] WU\EH Ä21´ GLRGD 32:(5 VL ZLHFL ZLOJRWQR ü Z SRPLHV]F]HQLX QLH ZVND-]DQ\ SU]H] ZVND]DQD QDOH*\ QDFLVQ ü SU]\FLVN Ä21 2))´ JG\ XU]-G]HQLH MHVW Zá F]RQH Z\ZLHWODF] QDGDO ZVND]XMH ZLOJRWQR ü Z RWRF]HQLX

y/(9(/ 6-: 1 67$:$:,/*2712 &, :FLVNL Ä ´ Ä ´ PR*QD XVWDZLü ZLOJRWQR ü Z]JO GQ :\ZLHWODF] SRND]XMH F]\ ZDUWR ü]DGDQ 3R NLONX VHNXQGDFK Z\ ZLHWODF] SRND]XMH]DZDUWR ü Z]JO GQ ZLOJRWQR FL

pl

Z\á F]RQ\ G]LDáDü Eü XU] G]HQLH PR*H G]LDáDü ELH ZLOJRWQR FL Z RWRF]HQLX FLVN Ä ´ WDN GáXJR D* QD Z\ NRPXQLNDW Ä&217´ XU] G]HQLH nieprzerwanie.

y+2856 3R ZFL QL FLX SU]\FLV >*2'=,1<@ PR*QD Z\ZLHWOLü JR XU] G]HQLD

‡‡ 32â &=(1,(585< 6386-72 :(- SU]\ã F]H 5<6

'R XU] G]HQLD PR*QD SU]\á F]\ü 1D]ELRUQLNX]QDMGXMH VL- á F mny 16 mm.

‡‡ 32â &=(1,(3203< .21'(1- SATU (opcjonalnie)

:]DOH*QR FL RG PRGHOX XU] E\ü Z\SRVD*RQH Z SU]\á F]H GR py spustowej kondensatu. $E\ ]DSHZQLü SUDZLGáRZH Sá- NRQDQLHP -MDNLHMNROZLHN F]\ F]\ XU] G]HQLH RG (UyGáD]DVL 2SLV SRSUDZQHJR PRQWD*X SR PR*QD]QDOH(ü Z LQVWUXNFML W do zestawu opcjonalnego.

‡‡‡ .216(5:$&-$

‡‡ .21752/(:<.21<:$1(

35=(= 8/<7.2:1,.$
5<6
-HG\Q NRQVHUZDFM SU]HSURZDG]DQ SU]H] X*\W
NRZQLND MHVW F]\V]F]HQLH ¿OWUD SRZLHWU]D Z\NRQ\
ZDQH SU]\QDMPQLHM UD] Z PLHVL FX
&] VWRWOLZR ü F]\V]F]HQLD PR*QD]ZL NV]\ü]H
Z]JO GX QD]DS\OHQLH URGRZLVND SUDF\ XU] G]H
nia.

8:$*$ $%< :<&=< &,û),/75 1$/()< *2
:<02172:$û = 85= '=(1,$ 1,(:2/12
&=< &,û),/75$ *'< -(67 =$02172:$1<

‡‡ &= #&, =$0,(11(

pl
-H OL SRGF]DV NRQVHUZDFML SU]HSURZDG]DQHM SU]H]
Z\VSHFMDOL]RZDQ\FK RSHUD-WRUyZ Z\VW SL NRQLHF]
QR ü Z\PLDQ\ MHGQHM OXE ZL FHM F] FL QDOH*\
WHJR GRNRQDü SU]\ X*\FLX Z\á F]QLH RU\JLQDOQ\FK
F] FL]DPLHQQ\FK
: UD]LH SRWU]HE\ QDOH*\ SR-SURVLü GRVWDZF R ÄOL
VW F] FL]DPLHQQ\FK´ SRGDM F PRGHO L QXPHU
VHU\MQ\ XU] G]HQLD

‡‡ '(0217$/ 85= '=(1,$

8U] G]HQLH]RVWDáR]DSURMHNWRZDQH L]EXGRZDQH
Z FHOX]DSHZQLHQLD FL JáHM SUDF\ 2NUHV WUZDáR FL
QLHNWyU\FK SRG]HVSRáyZ WDNLFK MDN ZHQW\ODWRU L
VSU *DUND]DOH*\ RG SU]HS-URZDG]DQHM NRQVHUZD
cji.

⚠⚠ 8:$*$ 8U] G]HQLH]DZL-HUD VXEVWDQ
FMH L NRPSRQHQW\ QLHEH]SLHF]QH GOD URGRZLVND
NRMPSRQHQW\ HOHNWURQLF]-QH JD] FKáRGQLF]\ L ROH
MH 3RG NRQLHF RNUHVX X*\WNRZDQLD Z SU]\SDG
NX GHPRQWD*X XU] G]HQLD WDN RSHUDFM SRZLQQL
SU]HSURZDG]Lü Z\VSHFMDOI-]RZDQL WHFKQLF\ XU]
G]H FKáRGQLF]\FK

8U] G]HQLH QDOH*\ Z\VáDü G-R VSHFMDOQ\FK Z\VSH
cjalizowanych centrów przeznaczonych do zbiórki
L OLNZLGDFML]DZLHUDM FHJR VXEVWDQFMH QLHEH]SLHF]
QH 3á\Q FKáRGQLF]\ L ROHM- VPDURZ\ ]DZDUWH Z RE
ZRG]LH QDOH*\ RG]\VNDü]JRGQLH] SU]HSLVDPL
RERZL]XM F\PL Z GDQ\P NUDMX

‡‡‡ /,67$ $/$50Đ:

$/$50	02)/,:$ 35=<&=<1$	3523212:$1(52=:, =$1,(
)8// Ä)8//³	=ELRUQLN MHVWSH´Q\ OXE EUDN zbiornika	Sam jest automatycznie resetowany przez RSUy*QLHQLH OXE ZáR*HQLH]
$/$50 Ä/R W³	Zbyt niska temperatura otoczenia	Warunki temperatury otoczenia nieodpo- ZLHGQLH GR G]LDáDQLD
$/$50 Ä3URE³	$ZDULD VRQG\ ZLONRQWDNWRZDü VL] DXWRU\ : ND*G\P UD]LH XU]GH serwisowym QLH GDOHM G]LDáD	6NRQWDNWRZDü VL] DXWRU\ serwisowym
$/$50 Ä3UR ³	Awaria czujnika tempera- tury otoczenia. 2VXV]DF] Zá F]D czuwania	6NRQWDNWRZDü VL] DXWRU\ serwisowym WU\E
$/$50 ÄG()U³	Awaria termostatu odszra- niania. 2VXV]DF] Zá F]D czuwania	6NRQWDNWRZDü VL] DXWRU\ serwisowym WU\E

øîõî óù	
1...	<<?>?GB?
2...	H;S?? HIBK:GB? IJB;HJ:
3...	IJ?><:JBL?EVGU? HI?J:PBB
4...	A:IMKD
5...	L?OH;KEM@B<:GB?
6...	I?J?Q?GV A:IQ:KL?C

ru

‡‡‡ ððóòóûöó

‡‡ ððóòóûöó
Jmdh\h^kl\h ij_^gZagZq_gh ^ey dhlhjuo g_h[oh^bfh hldjulv iZg_eyfb L_ hi_jZpbb
ihevah\Zl_ey ^ey hi_jZpbc \uihegfy_fluoih l_ogbd_ [_ahiZkghklb
lhevdh k aZdjulufb iZg_eyfb L_ hi_jZpbb
^ey dhlhjuo g_h[oh^bfh hldjulv iZg_eyfb
fhsvx bgkljmf_glh\ ^he`gu ijh\h^blvky l_gpbx
lhevdh hiulguf i_jkhgZehf DZ`^uc ijb[hj
^he`_g [ulv ih^dexq_g d we_dljhiblZgbx k_ jmdh\h^kl\h l_ogbq_kd
ihfhsvx kbeh\h]h dZ[_ey kh rl_ik_ef_glZpbx b ^hdmf_glZpbx ih L; dh
juc \oh^bl \ ihklZ\dm \f_kl_ k ijb[hj^fl [ulv \ ijbeh`_gbb g_h[oh^bfh ij
ijh_^_gbb hi_jZpbc ih l_oh[kem`b\Zgbx kb \ l_q_gbb \k_]h kjhdZ wd
eh\hc dZ[_ev ^he`_g [ulv hldexq_g ijb[hj ih
a\hebl hi_jZlhjm ijh\h^blv hi_jZpbb \ [_a
hiZkguo mkeh\byo
>ey b^_glbnbdZpbb ijb[hjZ fh^_ev b_k_jbc
guc ghf_j ijb aZijhk_ l_ogbq_kdhc ihfhsb
beb ih^Zqb aZy\db gZ aZiqZklb qbiZlv ^Zggu_
gZ b^_glbnbdZpbhgghc lZ[ebqd_ dhlhjZy gZ
oh^blky gZ \g_rg_c klhjhg_ ijb[hjZ

‡‡ üï öó ýþîðöùî ýü ó ûö-
øó ïóõüýîÿûüÿ ö
P_ev gZklhys_]h jmdh\h^kl\Z b \k_c ihklZ\
ey_fhc ^hdmf_glZpbb ihfhqv fhglZ`gbdm b
hi_jZlhjm ijZ\bevgh \uihegblv hi_jZpbb ih
mklZgh\d_ aZimkdm b l_oh[kem`b\Zgbx ijb[h
jZ [_a ms_j[Z ^ey miheghfhq_ggh]h i_jkhgZ
eZ
>ey dZ`^h]h ijb[hjZ ijh_^_gZ hp_gdZ jbkdh\
\ khhl_lkl\bb k ^_ckl\mxsbfb ghjfZlb\gu
fb lj_[h\Zgbyfb dhlhjZy hij_^_ey_l_g_h[oh
^bfu_ ^_ckl\by ^ey f_j aZsblu \ p_zyldbkh
djZs_gby jbkdZ
<k_ hi_jZpbb ih wdkiemZlZpbx b l_oh[kem`b^jm]b_ hl\_jklby ij_`^_
\Zgbx ijb[hjZ ^he`gu [ulv \uiheg_gudh]^Z ijb[hj hldjul ^ey kgylby nbevl
‡ Lhevdh i_jkhgZehf k g_h[oh^bfhc ih^]h
lh\dhc dhlhjuc ijbf_gy_l [_ahiZkgu_ jZ
[hqb_ ijhp_^mju b bkihevam_l ih^oh^ysb
kj_^kl\Z bg^b\b^mZevghc aZsblu ^ey ijh

\h^bfhc hi_jZpbb \ khhl_lkl\bb k
d\ZebnbdZpb_c
‡ Lhevdh i_jkhgZehf k g_h[oh^bfhc
lh\dhc dhlhjuc ijhqze b mk\hbe
hg_qlZ\h l_ogbq_kdmx ^hdmf_glZpb
fy_fluoih l_ogbd_ [_ahiZkghklb
hi_jZpbb
eb pk ih g_ bf_xsb_ ih^oh^ysmx ih^]
dhky l_gpbx
GZklhys_ jmdh\h^kl\h l_ogbq_kd
ffglZpbx b ^hdmf_glZpbx ih L; dh
jhf [ulv \ ijbeh`_gbb g_h[oh^bfh ij
Zgbx kb \ l_q_gbb \k_]h kjhdZ wd
ijb[hjZ ih
⚠ <GBF:GB? GZklhysbc ijb[hj jZa
[hlZg ^ey wdkiemZlZpbb \h \gmlj_g
f_s_gbb
⚠ <GBF:GB? Ijb[hj ^he`_g [ulv ih
dexq_g d we_dljbq_kdhc mklZgh\d
hl_lkl\bb k f_klgufb ijZ\beZfb ih
we_dljhmklZgh\db
⚠ <GBF:GB? Ijb[hj ^he`_g [ulv jZ
f_szg kh[ex^Zy g_h[oh^bfu_ jZkk
gby \dexqZy fbgbfZevgu_ jZkklhyg
kf_ guo kljmdlmj
⚠ <GBF:GB? >Zgguc ijb[hj ^he`
[ulv \k_]^Z ih^dexq_g d jZatzf_Zf aZ
e_gby ljhba\h^bl_ev g_ g_kzl_gbdZ
_lkl_gghklb aZ ex[hc jbkd beb m
gZg_kzgguc ijb g_kh[ex^_gbb ^Z
ij_^ibkZgby
⚠ <GBF:GB? Hklju_ bgkljmf_glu
\ eyldbkh b]eu beb ^jm]b_ ih^h[gu_ b
f_glu g_ ^he`gu [ulv \klZ\e_gu \ j_
dh[kem`b^jm]b_ hl\_jklby ij_`^_
⚠ <GBF:GB? DZ`^Zy hi_jZpby ih l
kem`b\Zgbx b hqbkld_ ijb[hjZ ^he`g
\h^blvky k hldexq_gguf we_dljhiblZ

Gbdh]^Z g_ kgbfZlv i_j_^gxx j_rzl‡‡
g_ hldju\Zlv ex[mx qZklv ijb[hjZ
ij_^\Zjbl_evgh g_ hldexq_g rl_ik_e
jha_ldb

⚠ <GBF:GB? G_ hqbsZlv ijb[hj \h^hc
>ey hqbkldb ijb[hjZ bkihevah\Zlv
gmx ldZgv Gbdh]^Z g_ jZkiueylv
ijb[hj b gZ _]h we_dljbq_kdb_ dhfih

Ijb[hj ^he`_g \k_]^Z gZoh^blky\ _
ghc ihabpbb qlh[u ba[_]Zlv ke
^Z dhg^_gkZlZ \h^Z ba ki_pbZevghc
Kljh]h aZij_sZ_lky i_j_f_sZlv i
^Z hg ih^dexq_g d k_lb we_dljhiblZ
\b[jZpby b ^\b`_gby fh]ml ijb_klb
dhg^_gkZlZ ba ki_pbZevghc zfdhklb
aZljhgmlv we_dljhijb[hju

Ijb[hj fh`_l i_j_f_sZlvky lhevdh ihke_
keb\Z dhg^_gkZlZ ba [ZdZ b \ ex[hf kemqZ_
<K?=>: G?H;OH>BFH ba\e_dZlv \bedm
ba jha_ldb i_j_^ i_j_f_s_gb_f ijb[hjZ
?keb \h^Z kemqZcgh \ueb\Z_lky gZ ijb[hj
g_h[oh^bfh _]h g_f_^e_ggh \udexqblv b
hldexqblv hl k_lb we_dljhiblZgby <dex
qblv ijb[hj fh`gh lhevdh q_j_a qZkh\

⚠ <GBF:GB? Ijb[hj kh^_j`bl oeZ^Z
]_gl 5 \l wlhl]Za \hkieZf_gy_fuc
Dhebq_kl\h aZijZ\db ijb\h^blky \ lZ[ebp_
^Zgguo \ gZklhys_f jmdh\h^kl_ ih
iemZlZpbb

H[jZlbl_ \gbfZgb_ oeZ^Z]_gl g_ bf l aZ
iZoZ

G_ bkihevamcl_ gbdZdb_ kj_^kl\Z ^ey mkdh
j_gby ijhp_kkZ jZafhjZ`b\Zgby beb ^ey
hqbkldb djhf_ j_dhf_g^h\Zgguo ijhba\h
^bl_e_f

Mkljhckl\h ^he`gh [ulv jZaf_s_gh \ ih
f_s_gbb \ dhlhjhf hlkmlkl\mxl ihklhyg
gh ^_ckl\mxsb_ bklhqgbdb \hkieZf_g_gby
gZijbf_j hldjulh_ ieZfy \ jZ[hlZxs_f
]Zah\hf mkljhckl_ beb we_dljbq_kdbc gZ
]j_\Zl_ev \ jZ[hl_

G_ i_jnhjbjh\Zlv ijb[hj b g_ bkihevah
\Zlv gZ gzf]hj_edm

‡‡‡ b ÿþóòÿ ðî öûòöðöò îù -
ûkebõî ö
>ey hi_jZpbc ih wdkiemZlZpbb b l
\Zgbx ijb[hjZ bkihevah\Zlv ke_^mxs
kl\Z bg^b\b^mZevghc aZsblu

⚠ <K?PH>?@>: <k_ dlh ijh\h^bl l
kemmb\Zgb_ beb jZ[hlZ_l k ijb[hjhf
gh_blu aZsblgmx h[m\v k g_kdhev
r\hc ^ey ihf_s_gbc kh kdhevadbf ih

⚠ l?JQ:LDB <h \j_fy hqbkldb b h
ih l_oh[kem`b\Zgbx g_h[oh^bfh bki
ih^oh^ysb_ i_jqZldb Ijb aZijZ\db
lZ g_h[oh^bfh bkihevah\Zlv ih^oh^
gZldb qlh[u ij_^mij_^blv jbkd h[fh
q \uoh^m

⚠ F:KD: B HQDB <h \j_fy hi_jZp
hqbkld_ b l_oh[kem`b\Zgbx g_h[o
kblv fZkdb ^ey aZsblu ^uoZl_evgu
aZsblgu_ hqdb ^ey aZsblu]eZa

ru

‡‡ üï öó ýþîðöùî ýü ó ûö -
óó ïóõüýîÿûüÿ ö
GZ ijb[hj_ gZoh^ylky ke_^mxsb_ a
hiZkghklb dhlhju_ ^he`gu kh[ex^Z

Ijhq_klv jmdh\h^kl\h ihevah\Z

Ijhq_klv l_ogbq_kdh_ jmdh

HiZkghklv m^ZjZ we_dljhlhdhf

HiZkghklv \hkieZf_gy_fh]h fZ
eZ

⚠ <GBF:GB? Kljh]h aZij_sZ_lky k
agZdb L; k ijb[hjZ

‡‡‡ üï óó üýöÿîûöó ýþöïüþî
JBK
Hkmrbf_ev wlh ijb[hj ^ey dhg_ljhe
klb \ ihf_s_gbb \ dhlhjhf jZaf_sz
m\eZ`g_gby bkihevam_l pbde hoeZ
lhjuc hkgh\Zg gZ nbabq_kdhf y\e_g
lhjhf \ha^mo dhlhjuc khijbdZk_Z_lk
ghc ih_joghklvx m\eZ`gy_l _z b
\eZ`ghklv \ nhjf_ dZi_ev dhg^_gkZ

ru

Ijb[hj bf__l ke_^mxsbc khklZ\ JBK
<ha^mo \kZku\Z_lky \ ijb[hj q_j_a
nbevlj oheh^guc Zexfbgb_\uc
f_ggbd bkiZjbl_ev]hjyqb-c l_g
gbd dhg^_gkZlhj _glbeylhj
q_gbb kmohc \ha^mo \u\h^blky \ hdjm`Zxsmx
kj_^m q_j_a j_rzldm @b^dbc-dhg_gkZl kh
[bjZ_lky \ [Zd_ Fbdjh\udexqZl_ev hklZ
gZ\eb\Z_l ijb[hj dh]^Z \h^Z \ [Zd_ ^hklb]Z_l
hij_^_ezggh]h mjh\gy We_dljhggZy_ieZlZ
mijZ\ey_l ijZ\bevghc jZ[hlhc ijb[hjZ
GZklhysbc ijb[hj hkgZszg mkljhckl\hf_jZa
fhjZ`b\Zgby k]hjyqbf]Zahf dhlhjh_]ZjZg
lbjm_l ijZ\bevgmx jZ[hlm hkmrbl_ey \ ^bZ
iZahg_ l_fi_jZlmju b \eZ`ghklb mdZaZgghc \
lZ[ebp_ l_ogbq_kdbo ^Zgguo

‡‡ ü ùîòö óù û ÷ øüû þ
< gZklhysbo ijb[hjZo bkihevam-_lky hoeZ^gZ
xsbc]Za 5 \I HoeZ^bl_evgu-c dhglmj \u
iheg_g \ khhl_lkl\bb k ^_ckl\mxsbfb klZg
^ZjlZfb

HiZkghklv \hkieZf_gy_fh]h-fZl_jb
ZeZ
>ZggZy mklZgh\dZ aZ]_jf_lbabjh\ZgZ b kh
^_j`bl nlhjkh^_j`Zsbc]Za 5 \I 3
5 \I

‡‡‡ ýþóòðîþö óù û ó üýóþî-
öö

‡‡ ÿû öó ýîøüðøö ö ÿïüþøî
Kgylv miZdh\dm ijb wlhf [m^vl_ hklZjh`gu
qlh[u g_ ih\j_^blv ijb[hj Mlbebabjh\Zlv
miZdh\dm ^_j_\h ieZklfZkkZ-dZjlhg i_j_
^Z\Zy bo \ ki_pbZebabjh\Zggu_ p_gliu ih h[
jZ[hld_ \ khhl_lkl\bb k f_klgufb klZg^Zj
lZfb

<GBF:GB? < aZ\bkbfhklb hl-fh^_eb \u
ihegblv k[hjdm ijb[hjZ k jmdhyldZfb dhezkZf
b \k_f [helh\uf dhfie_dlhf JBK \gmtjb
miZdh\db i_j_^ aZimkdhf \ wdkiemZlZpbx

‡‡ ýþüðóþøî
K[hjdZ b dZ[_evgZy ijh\h^dZ \k_o ijb[h
jh\ \uihegy_lky gZ aZ\h^_ ba]hlh\bt e_ aZ

bkdexq_gb_f g_dhlhjuo dhfihg_glh
hxsmckgbb ijb[hjZ g_h[oh^bfh _]h
\gibfhl_evgh hkfhlj_lv ijh_jyy qlh
gZh_k_gu ih\j_`^_gby \h \j_fy i_j_\
qlh \gaZdhkmlkl\mxsbo dhfihg_glh\

l_j_^ wdkiemZlZpb_c ke_^m_l i
qlh g_l \fylbg gZ \g_rgbo f_lZeebq
g_eyo \dexqZy iZg_eb hlk_dZ [Zd
ijh_jblv qlh \bedZ b baheypby g_
\j_`^_gbc < ijhlb\ghf kemqZ_ A:l
?LKY ih^dexqZlv b aZimkdZlv-ijb[
ijZ\blv ijb[hj \ miheghfhq_gguc k_j
p_glj

‡‡ þîïü öó üñþîûö óûö

<GBF:GB? Qlh[u]ZjZglbjh\Zlv
i_j_[hcgmx jZ[hlm ijb[hjZ j_dhf_g^
ky aZimkdZlv \ jZ[hlm ijb[hj \ ij_^
ijb_^zgguo \ lZ[ebp_ l_ogbq_kdbo
guo

‡‡ þîõúó óûöó
JZaf_klblv ijb[hj lZd qlh[u h[_ki_c
h[oh^bfuc ijblhd \ha^moZ
<GBF:GB? Ijh_jblv qlh ijb[hj jZ
szg lZdbf h[jZahf qlh[u ij_^mij_^b
lZdl k \h^hc

‡‡ õüûî üïÿù ôöðîûö
=hjyqbc \ha^mo \uoh^ysbc ba _glb
^he`_g bf_lv ij_iylkl\bc G_ ^himk
e_gbc j_pbjdmeypbb]hjyq_]h \ha^
\kZku\Zgb_f b ih^Zq_c \ ijhlb\ghf
[m^ml gZjmr_gu jZ[hqb_ oZjZdl_jbk
[hlZjh`gu ^Z`_ [m^_l gZjmr_gZ jZ[hl
<GBF:GB? Ijb[hj g_ ^he`_g gZo
\ l_kgu-o-ihf_s_gbyo \ dhlhjuo-g_ h
\Z_lky ijZ\bevgh_ jZkijhkljZg_gb_
ihklmfZxs__ ba \uoh^ghc \ha^mrgh
db
<GBF:GB? G_ jZaf_sZlv b g_ \
ij_^f_lu gZ i_j_^gxx iZg_ev wlh fh
g_klb ms_j[ijb[hjm

‡‡ üï öó ÿðóòóûö
<GBF:GB? I_j_^ dZ`^hc hi_jZpb
l oh[kem`b\Zgbx gZ we_dljhkbkl_f
\bedm we_dljhiblZgby ba jha_ldb

⚠ <GBF:GB? Ijh_jblv qlh gZijy`_gb_ we_dljhiblZgby khhl\_lkl\m_l jZ[hqbf^Zg guf ijb[hjZ gZijy`_gb_ b qZklhlZ _^zgguf gZ lZ[ebqd_ ^Zgguo gZ hkmrbl_e Ijb[hj hkgZszg dZ[_e_f we_dljhiblZgby ijZ\bevghc jZ[hlu

⚠ <GBF:GB? Ih^dexq_gb_ d aZa_fe_gbxdh]^Z y\ey_lky h[yaZl_evguf

‡‡‡ õîý ÿø

‡‡ ýþóòðîþö óù û ó ýþüðóþø ö

⚠⚠ <:@GH < fh^_eyo k ^\hcguf ijy`_gb_f '9 ijh\_jblv iheh`_gb i_j_dexqZl_ey baf_g_gby gZijy`_gby < < ?keb mklZgh\e_gghc gZijy`_gb_ g_ kh\iZ^Z_l k gZijy`_gb_f \ k_lb g_h[oh^bfh hlj_]mebjh\Zlv gZijy gb_ JBK Hl\bglblv ^\Z dj_iz`guo \bg lZ ijb[hjZ kf_klblv gZ`Zlv \udexqZl_ey gZ agZq_gb_ gZijy`_gby b mklZgh\blv gZ f_klh djurdm

⚠⚠ <GBF:GB? Ijh_jblv qlh dZ[_dZ we_dljhiblZgby ih^dexq_g ijZ\bevgh

⚠⚠ <GBF:GB? I_j_^ l_f dZd ijbklm iblv d aZimkdm \ wdkiemZlZpbx ijh_jblv qlh \k_ aZsblgu_ iZg_eb gZoh^ylky \ ijZ\bevghc ihabppbb b [ehdbjh\Zgu dj_iz`gufb \bgl_Zfb

⚠⚠ <GBF:GB? ?keb ijb[hj g_bkihevghc _lky \ l_q_gbb ^ebl_evgh]h i_jbh^Z \k_]^Z ba\e_dZlv \bedm ba jha_ldb

‡‡ ýîûóù ýþîðùóûö JBK

Ijb[hju hkgZs_gu k_lh\hc kb]gZevghc ijZ evx dhlhjZy mdZau\Z_l gZ jZ[hq__ ijb[hjZ >Ze__ ijb\h^blky djZldh_ hibkZgb_ gby

I:G?EV MIJ:<E?GBY

KB>

y32:(5 /(' GZklhysbc k_lh^bh^ \dex q_g _keb ijb[hj gZoh^blky \ khklhygbb

³<DE´ gh gZoh^blky \ j_`bf h`b^ dhfij_kkhj \udexq_g

y$/$50/(' GZklhysbc k_lh^bh^ \d dh]^Z ijb[hj gZoh^blky \ Z\Zjbcg f_ GZ–^bkie__ ihy\ey_lky khh[s hrb[d_

y:25.,1* /(' GZklhysbc k_lh^bh^ \ q_gbxdh]^Z dhfij_kkhj gZoh^blky K_lh^bh^ fb]Z_l dh]^Z hkmrbl_ ^blky \ j_`bf_ i_j_aZimkdZ beb `b\Zgby K_lh^bh^ \udexqZ_lky j_`bf_ ³<DE´ [ueh ^hklb]gmlh lj dhebq_kl\h \eZ`ghklb

y)8// /(' Wlh k_lh^bh^ \dexqZ_lky [Zd dhg^_gkZlZ iheguc beb gZkhk \ Z\Zjbcghf j_`bf_

DGHIDB

y21 2)) Qlh[u \dexqblv hkmrbl_e gZ klZlhqgh gZ`Zlv dghidm ³<DE <U \hkbfhklb hl mklZgh\e_gghc hlgh i_j_dexqZl_ey baf_g_gby gZijy`_gby \eZ`ghklb ijb[hj gZqbgZ_l jZ \eZ`ghklv hdjm`Zxs_c kj_^u ^ Hj_[m_fh]h mjh\gy ijb[hj i_j_oh^l bf_h`b^Zgby b ijb[hj hklZgZ\eb gh hklZzlky \ khklhygbb ³<DE´ 3 ?keb \eZ`ghklv ihf_s_g gbfZ_lky ij_\urZy mklZgh\e_ggh aZ^Zggh_ agZq_gb_ hkmrbl_ev \eZ`lky \ jZ[hlm

Qlh[u \udexqblv ijb[hj gZ`Zlv ih gZ dghidm ³<DE <UDE´ dh]^Z ijb q_g gZ ^bkie__ [m^_l lZd`_ mdZ ghkb_evgZy \eZ`ghklv \ hdjm`Zx ³´ MKL:<D: <E:@GHKLB dghidb ³´ ³´ fh`gh mklZgh\blv hkgh_kb_evgmx \eZ`ghklv >bkie_ fb]Zlv hlh[jZ`Zy gh\mx dhgljhevg dm Q_j_a g_kdhevdh k_dmg^-^bk zl fb]Zlv b we_dljhgghc kbkl_fhc gZjm`_gZ gh\Zy mklZ\dZ \eZ`ghkl Fh`gh aZimklblv ijb[hj g_aZ\bkbf c_gZg \eZ`ghklb \ kj_^_ GZ`bfZy khklhygbhy\e_gby khh[s_gby ³&21 ie__ ijb[hj [m^_l jZ[hlZlv \ g_ij_ jo`bgZq_

y+2856 GZ`bfZy dghidm ³+2856´ ihdZaZlv qZku jZ[hlu ijb[hjZ

‡‡ ýüòøù óûöó ÿùöðûü÷
þ ï ý
JBK
Fh`gh ih^dexqblv keb\gmx ljm[m ijb[hjZ GZ
[Zd_ gZoh^blky rlmp_j ^bZf_ljhf

‡‡ ýüòøù óûöó øüûòóûÿî -
ûüñü ûîÿüÿî ü $ -
⚠ < aZ\bkbfhklb hl fh^_eb ijb[hjefh`_e
[ulv hkgZszg dj_ie_gb_f ^ey mklZgh\db keb\
ghc ljm[u dhg^_gkZlZ
>ey ijZ\bevgh]h ih^dexq_gby i_j_^Zg
\uihegblv ex[mx hi_jZpbx ke_^m_l mdZx
qblv ijb[hj hl we_dljhiblZgby
>ey ijZ\bevghc mklZgh\db dhg^_gkZlhjh
khkZ ke_^m_l kf l_ogbq_kdh_ jmdh_jZ\lZgh
lhjuc \oh^bl \ dhfie_dl hipbc

dhfij_kkhj aZ\bkbl hl ijh\h^bfh]h l_
`b\Zgby

⚠ ⚠ <GBF:GB? < ijb[hj_ gZoh^ylk
ff
s_kl\Z b dhfihg_glu hiZkguo ^ey h
s_c kj_^u we_dljhggu_ dhfihg_glu
]_gl b fZkeZ Ih aZ_jr_gbb jZ[hq_
ijb mlbebaZpbb ijb[hjZ hi_jZpby
[ulv \uiheg_gZ ki_pbZebklhf ih j_fh
fh^_evgh]h h[hjm^h\Zgby
Ijb[hj ^he`_g [ulv i_j_^Zg \ ki_pbZe
\Zgfu dZd_glju ^ey k[hjZ b mlbebaZ
jmhdexgby kh^_j`Zs_]h hiZkgu_ _
HoeZ`^ZxsZy `b^dhklv b kfZahqgh_
dhlhjh_ kh^_j`blky \ dhglmj_ ^he`
ih_jhjZ\lZgu \ khhl_lkl\bb k ^_ckl\m
klZg^ZjlZfb \ \Zr_c kljZg_

ru

‡‡‡ ó üïÿù ôöðîûöó

‡‡ ýþüðóþøö ð ýüùû óú ó
ýüù õüðî óùóú
JBK
?^bgkl_ggZy hi_jZpby l_oh[ke m`b\Zgby dh
lhjmx ^he`_g ijh\h^blv ihevah\Zl_ev wlh
hqbkldZ \ha^mrgh]h nbevljZ dhlhjZy \uihe
gy_lky _`_f_kyqgh
HqbkldZ fh`_l ijh\h^blvky qZs_ _keb jZ[h
q__ ihf_s_gb_ ijb[hjZ iuevgh_

<GBF:GB? KGYLV NBEVLJ IJB;HJ: >EY
IJH<?>?GBY IJH<?JDB A:IJ?S?GH <U
IHEGYLV HQBKLDM K MKL:GH<E?GGUF
NBEVLJHF

‡‡ õîý îÿ ö
?keb \h \j_fy l_oh[kem`b\Zgby - \uihegy_fh
]h d\Zebnbpbjh\Zggufb hi_jZlhjZfb g_h[oh
^bfh aZf_gblv h^gm beb g_kdhevdh aZiqZkl_c
bkihevah\Zlv lhevdh hjb]bgZevgu_ aZiqZklb
?keb g_h[oh^bfh aZijhkblv ³i_j_q_gv aZiqZ
kl_c´ m kh[kl_ggh]h ^be_jZ ke_^m_l mdZaZlv
fh^_ev b k_jbcguc ghf_j ijb[hjZ

‡‡ öùöõî ö ýþöïüþî
Ijb[hj [ue jZajZ[hlZg b \uiheg_g ^ey h[_
ki_q_gby g_ij_ju\ghc jZ[hlu -J_kmjk g_
dhlhjuo dhfihg_glh\ lZdbo dZd _glbeylhj b

‡‡‡ ýóþó óû ÿöñûùüð þóðüñ

KB=G:E LJ?<H=B	<HAFH@G:Y IJBQB:G	<HAFH@GH? J?R?GB?
)8// ³)8//³	;Zd iheguc beb hlkmb kl\m_l	KmlgZe lj_\h]b Z\lhfZlbq_kdb k[j _lky ijb keb_ beb mklZgh\d_ [Z
$/$50 ³/R W³	Kebrdhf gbadZy l_f i_jZlmjZ hdjm`Zxs_c kj_^u	L_fi_jZlmjgu_ mkeh\by ihf_s_gby kbhl_lkl\mxl wdkiemZlZpbb
$/$50 ³3URE³	G_iheZ^dZ ^Zlqbdz ghklb < ex[hf kemquZ ijb[hj ijh^he`Z_l jZ[hlZlv	H[jZlblvky \ miheghfhq_ggguc k_j guc p_glj
$/$50 ³3UR ³	G_iheZ^dZ l_fi_jZlmj gh]h ^ZlqbdZ hdjm`Zx s_c kj_^u M\eZ`gbl_ev gZoh^blky \ j_`bf_ h`b^Zgby	H[jZlblvky \ miheghfhq_ggguc k_j guc p_glj
$/$50 ³G()U³	G_iheZ^dZ l_jfhk H[j jZafhjZ`b\Zgby M\eZ`gbl_ev gZoh^blky \ j_`bf_ h`b^Zgby	H[jZlblvky \ miheghfhq_ggguc k_j guc p_glj

ru

Kjhd wdkiemZlZpbb h[hjm^h\Zgby e_l

INDEX	
1...	ÚVOD
2...	OBECNÝ POPIS JEDNOTKY
3...	3 ('% ä1e 23(5$&(
4...	638â7 1Ë
5...	Ò'5ä%$
6...	6(=1$0 $/$50#

cs

‡‡‡ Ô92'

‡‡ Ô92'

3 tUXþND MH XUþHQD SUR NRQHFQp XåLYDWHOH SRX]H SUR RSHUDFH NWHUp G]RVXRiVW V X]DY HQêPL SDQHO\ 2SHUDFH 3RXåLYDWHOp PXVt RWHY HQt GYH t QHER SDQHOX SDåGp PF QiVREQt iGQ\ M$ PXVt SURYiG W SRX]H RGERUQêPL .DåGê VSRW HELþ PXVt EêW S LSRMHQ N QDSiMH Qt SRPRFt NDEHOX VH]iVWUþQêP SRGSWRX V MHGQRWNRX 3 L ~GUåEi PXVt EêW Vt"RYi]iVWUþND YåGRYp SRSHUiWRUYL XPRå XMH -]DVWDYHQt QêFK SRGPtQNiFK 3UR LGHQWL¿NDFL VSRW- HELþH PRGHOX YpþtVOR VL Y S tSDG åiGRVWL QiKUDGQtFK GtO$ S HþW WH XPtVW Qê QD YQ Mãt VWUDQ

‡‡ 2%(&1É %(=3(ÿ12671Ì PRAVIDLA

ÒþHOHP WpWR S tUXþN\ D- YHåNHUp GRGDQp GR NXPHQWDFH MH XPRåQLW- LQVWDODWpUL a provozovateli provést instalaci, uvede- Qt GR SURYR]X D ~GUåEX]DWtP]S$VREHP DQLå E\ GRãOR N]PHQLFtP Y GQpKR SHUVRQiOX D MHGQRWN .DåGê VSRW HELþ SRGOpKi SURYHGHQpPX Y VRXODGX V S HGSLV\ NWHUp GH¿QXMH XSODWQ Qt SRW HEQêFK RFKUDQQêFK]D ~þHOHP VQLåRYiQt UL]LN 9ãHFKQ\ þLQQRVWL VRXYLVHMtFt V ~GUåERX MHGQRWN\ PXVt EêW SURYiGQ\ ‡3RX]H iGQ Y\ãNROHQêP NWHUê PXVt QD]iNODG -VYp OL¿NDFH S LMPRXW EH]SHþQp SUDFRYQt

S\ D SRXåtYDW RVREQt RFKU RGSRYtGDMtFt GDQpPX Y\NR ‡ 3RX]H iGQ Y\ãNROHQêPL P Up VL S HþWOL D SOQ SRU VHEH YKRGQp NRPHQWiP OX]HMPpQD SRNXG MH PHG SRXåtYiQt V HQHUJHWLFN\PL QiSRM\ SDQHO\ 3RXåtYDWHO PXVt GRGUåRYDW SRNXG MH PHG SRXåtYiQt iGQp Y QiVOHGQêFK SRNXQ\ 3RXåtYDWHO PXVt GRGUåRYDW SRNXG MH PHG SRXåtYiQt iGQp Y QiVOHGQêFK SRNXQ\ ⚠ 832=251 1Ë 7HQWR VSRW H YUåHQ SUR SRXåLWt YH YQLW ⚠ 832=251 1Ë -HGQRWND-PXV SRMHQD N HOHNWULFNpPX V MHGQRWN\ GX V PtVWQtPL HOHNWULFNêP PL QRUPDPL ⚠ 832=251 1Ë -HGQRWND P XPtVW QD WDN DE\ UHVSHNW UR]PuU\ D SURVWRU\ YþHWQ SURVWRUX$ SRYROHQêFK -VRX WXUDPL ⚠ 832=251 1Ë 7HQWR]D t]HQt]DWtP]S HQ\ RGSRYtGDMt N]HPQLFtP RGSRYtGDMtFt QHER ãN SRXåtYiQt HELþ QHER SRXåtYiQt ⚠ 832=251 1Ë aSLþDWp QiVW ERYêN\ MHKO\ DSRG QHVP GR P tåN\ QHER GR MLQêFK R OX]HMPpQD SRNXG MH MHG]D ~þHOHP RGVWUDQ Qt ¿OWU ⚠ 832=251 1Ë DåGi ~GUåED Qt MHGQRWN\ PXVt EêW SURY

MHQêP QDSiMHFtP]GURMHP =DLtNHGtQOHRSURSLFKXMWH DO
VWUD XMWH S HGQt P tåNX DQL QHRWHYtUHMWH
åiGQRX þiVW MHGQRWN\ DQLå E\VWH QHMSUYH
RGSRMLOL]iVWUþNX]H]iVXYN\ 262%1Ì 2&+5$11e 352
67(Ç
3UR SUoRYR]RYiQt D ~GUåEX
åtYHMWH QiVOHGXMtFt SURY
ochrany.
QHQW\
QHER SUiFL QD MHGQRWH
þLãW QD YRGRX . þLãW Qt MHGQRWN\ SRX
åLMWH QDYOKþHQê KDG tN 1LNG\ QHVW tNHMWH
YRGX QD MHGQRWNX D MH MtFKQHNWULFNp NRPSR
=D t]HQt PXVt EêW YåG\ YH VYLVORVWL SRGOH
VH]DEUiQLOR QiKRGQpPX ~QLNX YRGQtKR]GURMH
YRG\ ] S tVOXãQp QiGRE\ -HGQRWNX O]H
QR S HPtV"RYDW]D t]HQt NG\å MH S LSRMHQR N
Vt"RYp]iVXYFH SURWRåH QiVOHGQp YLEUDFH D
SRK\E\ E\ PRKO\ ]S$VRELW ~QLN NRQGHQ]iWX
] S tVOXãQp QiGRE\ D RYOLYD Qt HOHNWULFNêFK
þiVWt
-HGQRWNX O]H S HPtVWLW Då SR Y\SUiJQ Qt
NRQGHQ]DþQt QiGUåH 3 HG S HPtVW QtP
VSRW HELþH MH 9ä'< 187-1e Y\MPRXW]i
VWUþNX]H]iVXYN\ 3RNXG GRMGH N QiKRG
QpPX ~QLNX YRG\ QD VSRW HELþ PXVt EêW
MHGQRWND RNDPåLW Y\SQXWD D RGSRMHQD
RG QDSiMHQt D P$åH EêW]DSQXWD Då SR
XSO\QXWt RVPL KRGLQ
-HGQRWNX MH Y\EDYHQD QiV
QRVWQtPL]QDþNDPL NW HUp
vat:
832=251 1Ë =D t]HQt REVDKXMH
FKODGLYR 5 \I WHQWR SOYQ MH KR ODYê
0QRåVWYt QiSOQ MH XYHGHQR Y GDWRYp WD
EXOFH WpWR XåLYDWHOVNp S tUXþN\ 3HpW WH VL WHFKQL
%X WH RSDWUQt FKODGLYR EH]]iSDFKX 1HEH]SHþt ~UD]X HO HN
dem.
1HSRXåtYHMWH MLQp SURVW HGN\ N XU\FKOHQt
SURFHVX RGPUD]RYiQt QHER M þLãW Qt QHå
W\ NWHUp GRSRUXþXMH YêUREFH 1HEH]SHþt KR ODYpKR PI
832=251 1Ë -H S tVQ]DN
=D t]HQt PXVt EêW XPtVWQRVWL
NWHUi QHPi Y QHS HWUåLWp SURYR]X]GUR
MH]DSiOHQt QDS tNODG RWHY HQp SODPHQ\
SO\QRYê VSRW HELþ Y SURYR]X QHER HOHNW
ULFNê RK tYDþ Y SURYR]X
ochrany.
2' 9 2VRED NWHUi SURYiG
QHER SUiFL QD MHGQRWH
QLWWQpSRGPtQN VDSURWLVNOX]
SURVWRUHGt[ ]DEUiQt[SR
58.$9,&(3L þLãW Qt D ~GU
SRXåtYDW YKRGQp UXNDYLFH
RYiQt FKODGLYp MH SRXåLW
povinné, aby se zabránilo riziku zamrznutí.
0$6.$ $ %5e7(3L þLãW Qt
PXVt EêW SRXåLW\ RFKUDQQ
QX GêFKDFtFK FHVW D RFK
RFKUDQX Rþí
cs
PRAVIDLA
-HGQRWNDMH Y\EDYHQD QiV
QRVWQtPL]QDþNDPL NW HUp
3HpW WH VL XåLYDWHO
3HpW WH VL WHFKQL
1HEH]SHþt ~UD]X HO HN
1HEH]SHþt KR ODYpKR PI
832=251 1Ë -H S tVQ]DN
VWUD RYDW EH]SHþQRVWQt]
jednotkách.

‡‡‡ 2%(&1ë 323,6 -('127.<

(OBR. 1)

2GYOKþRYDþ MH]D t]HQt-YKRGHQSLUR UHJXOD FL YOKNRVWL SURVW HGt YH NWHUpP MH XPtVW QR 2GYOKþRYDFt Ii]H SRXåtYi FKODGLFt F\NOXV NWHUê MH]DORåHQ QD I\]LNiOQtP SULQFLSX WDN åH NG\å VH Y]GXFK GRVWDQH GR NRQWDNWX V FKODGQêP SRYUFKHP VP-Rþt KR D XYROQt YOK NRVW YH IRUP NDSHN NRQGHQ]DFH 6SRW HELþ MH WYR HQ QiVOHGRYQ 2%5 9]GXFK MH QDViYiQ VSRW HELþHP SURFKi]t RP\YDWHOQêP ¿OWUHP - VWXGHQRX KOLQtNR YRX FtYNRX YêSDUQtN YêP QtNHP WHSOD

(kondenzátor) (3), ventilátorem (4) a nako-

QHF RGYOKþHQê Y]GXFK Y\FKi]t D YUDFt VH GR RNROt SU$FKRGHP P tåNRX .RQGHQ]RYDQi YRGD VH VKURPDå XMH Y-QiGUåL 0LNURVSt QDþ]DVWDYt VSRW HELþ MDNPLOH YRGD Y QiGUåL GRViKQH XUþLWp ~URYQ (OHNWURQLFNi NDUWD tGt VSUiYQRX IXQNFL VSRW HELþH 7HQWR VSRW HELþ MH Y\EDYHQ]D t]HQtP SUR RGPUD]RYiQt KRUNêP SO\-QHP NWHUp]DUXþX MH VSUiYQRX IXQNFL RGYOKþRYDþH Y UR]VDKX WHSORW D YOKNRVWL VSHFL¿NRYDQêFK Y WDEXOFH WHFKQLFNêFK ~GDM$

‡‡ &+/$',&Ì 2.58+

&KODGLFt SO\Q SRXåtYDQê Y W FKWR MHGQRWNiFK

je R1234yf. Chladicí okruh je vyroben v sou-

ODGX V SODWQêPL QRUPDPL

1HEH]SHþt KR ODYpKR PDWHULiOX 7DWR MHGQRWND MH KHUPHWLFN\ X]DY HQi D REVDKXMH ÀXRURYDQê SO\Q 5 \I *:3 5 \I

‡‡‡ 3!('% æ1e 23(5$&(

‡‡ 2'675$1 1Ì 2%$/8 $ 0217Éæ

2GVWUD WH REDO D GEHMWH QD WR DE\ QHGRãOR N SRãNR]HQt MHGQRWN\ =OLNYLGXMWH REDORYp YêUREN\ G HYR SODVW NDUWRQ D RGHY]GHMWH

MH GR VSHFLDOL]RYDQêF-K VE NODþQtFK VW HGLVHN GRGU SGHQSLUR UHJXOD

⚠ 832=251 1Ë 3 HG XYHG-HQt vozu, v závislosti na modelu, sestavte spo-

W HELþ VH YãHPL ~FK\W\ N VRXYLVHMtFtPL åURXE\ 2%5 v balení.

‡‡ ,163(.&(

⚠ 9ãHFKQ\ MHGQRWN\ MV-RX YêP QtNHP WHSOD VRXþiVWt 3R REGUåHQt MHG RNDPåLW D SHþOLY SUR-KOp YDW]GD QHE\OD SRãNR]HQD QHER]GD QD Qt QHMVRX åiGQ

⚠ 3 HG SRXåLWtP]NRQWURO QD YQ MãtFK NRYRYêFK SDQH Y SURVWRUX QiGUåH QHMVR =NRQWUROXMWH WDNp]GD D UHODWLYQt L]RQDFH QHSR S tSDG -(=$.È=È12 S LSR-MLW QRWNX NWHUi PXVt EêW-RGH YDQpKR VHUYLVQtKR VW HGL

‡‡ 35292=1Ì /,0,7<

⚠ 832=251 1Ë 3UR]DMLãW Qt KR IXQJRYiQt VSRW HELþH V SURYR]RYDW MHGQRWNX- Y QêFKLY WDEXOFH WHFKQLFNê

‡‡ 80Ì67 1Ì

8PtVW WH VSRW HELþ WD-N D VWDWHþQê SU$WRN Y]GXFKX

⚠ 832=251 1Ë 8MLVW WH-VH ELþ XPtVW Q WDN DE\ QHGR vodou.

‡‡ 6(59,61Ì 3526725

+RUNê Y]GXFK Y\WODþHQê YH QDMtW S HNiåN\ 0H]L ViQ-tP D KQ WH MHY$P UHFLUNXODFH

CS

MLQDN YêNRQ MHGQRWN\ SRMOHVOH QHER VH GR NRQFH S HUXãt E åQê SURYR]

⚠ 832=251 1Ë =D t]HQt QHVPt ÉêW XPtVW QR YH VWtVQ QpP-SURVW HGt NWHUp QH XPRå XMH GRVWDWHþQp UR]SW\ORYiQt Y]GXFKX Y\FKi]HMtFtKR] P tåN\ GR PtVWQRVWL.

⚠ 832=251 1Ë 1D S HGQt-SDQHO(QHSR NOiGHMWH DQL QH]DY ãXMW-HåQRp\S MVGRXWY\EDYHQ\ V PRKOR E\ GRMtW N SRãNR]HQt QLMHGQRWN QHOHP NWHUê

‡‡ 2%(&1

⚠ 832=251 1Ë 3 HG MDNRXNROL ~GUåERX HOHNWULFNp þiVWL RGSRMWH Vt RYRX]iVWUþNX]H zásuvky.

⚠ 832=251 1Ë =NRQWURORXMWH]GD QD SiMHFt QDS Wt RGSRYtGi SURYRQtP ~GDMVP MHGQRWND YH VWDYX Ä21³ QtP UHåLPX W M NRPSUHV IXQJRYiQt MH VSRW HELþ Y\ÉDYHQ ODSiMHFtP kabelem.

⚠ 832=251 1Ë 8]HPQ Qt MH SRYROQp

‡‡‡ 638ä7 1Ì

‡‡ 3!('% æ1e .21752/<

⚠⚠ '#/(ä,7e 8 PRGHO$ V GX/SÝÉtP. QDS WtP '9]NRQWURORXMWH 2)) 3RORKX 9<3H StQDþH QDS Wt 9 - NXG QDVWDYHQp QDS Wt-QHRGSRYtGi Wt GRGiYDQpPX VtWt MH QXWQp D XSUDYLW QDS Wt 2%5 GYD XSHY RYDFt ãURXE\ NU\WX]DWODþWH VStQDþ QD KRGQRWX QDS Wt D NU\W]QRYX QDPRQWXMWH

⚠⚠ 832=251 1Ë =NRQWURORXMWH]GD MH QDSiMHFt NDEHO VSUiYQ S LSRMHQ

⚠⚠ 832=251 1Ë 3 HG XYHGHQtP GR SURYR]X]NRQWURORXMWH]GD MVRX YãHFKQ\ NU\Ft panely ve správné poloze a zda jsou bloko-YiQ\ XSHY RYDFtPL ãURXE\

⚠⚠ 832=251 1Ë 3RNXG VH V GHOãt GREX QHSRXåtYi Y-åG ké napájení.

‡‡ 29/É'$&Ì 3$1(/ (QHSR QHSRXåtYiQt MHGQRWN\ MVRXWY\EDYHQ\ V QLMHGQRWNX QHOHP NWHUê stav jednotky.

1tåH MH XYHGHQ VWUXþQê S mu.

29/É'$&Ë 3$1(/ VWUþNX]H zásuvky.

LED:

y32:(5 /(' 7DWR /(' VYtWt S MHGQRWND YH VWDYX Ä21³ QtP UHåLPX W M NRPSUHV QtP 3UR VSUiYQp y$/$50 /(' 7DWR /(' VYtWt- notka v alarmu. Na displeji se zobrazí chybová zpráva.

y25,1 /(' 7DWR /(' VYtWt NRPSUHVRU Y SURYR]X -/(' YOKþRYDþ þHNi QD UHVWDUW Yi Qt /(']KDVQH NG\å MH Y GRVDåHQR SRåDGRYDQp YO

y)8// /(' 7DWR /(' VYtWt NG\ QD NRQGHQ]iW SOQi QHER v alarmu.

<u>ãDÝÍtP.</u>

y21 2)) 3RORKX 9<3H þRYDþH MHGQRGXãH VWLVN QXWQp]DVWDYHQt QDVWDYHQp VRW HE RGSRYtGi YOKNRVWL]DVWDYHQ VRW GRViK-QH QDVWDYHQ VRW HELþ S HMGH GR WUåGRYp VRXSUDYH]DVWDYHQp VRW HELþ S HMGH GR YHWWDYX Ä21³ /(' 32:(5 VY RNOQt YOKNRVW RS W-VWL znovu restartuje.

3UR Y\SQXWt VSRW HELþH Ä21 2)) S L Y\SQXWpP VSR displeji stále zobrazuje relativní vlhkost v SURVW HGt

cs

displej blikat a elektronika detekuje novou nastavenou hodnotu vlhkosti.

POTRUBÍ (K dispozici)
(OBR. 6)

pro odvod kondenzátu.

(OBR. 7)

‡‡‡ 6(=1$0 $/$50)

$/$50	02ä1È 3 Ëý,1$	02ä1e (â(1Ë
)8// ³)8//³	1iGUå SOQi Q-HE tomná	Alarm se automaticky resetuje vy- SUi]GQ QtP QHER YORåHQt
$/$50 ³/R W³	2NROQt WHSORW nízká	3RGMH N\tRNR provoz
$/$50 ³3URE³	3RUXFKD VRQG WL -HGQRWND S tSDG SRNUD þLQQRVWL	2EUDX'WH YWNHÅLpN þXMH Y
$/$50 ³3UR ³	3RUXFKD þLGO teploty. 2GYOKþRYDþ S SRKRWRYRVWQ	2EUDX'WH VW HGLVNR HMGH GR tKR UHåLPX
$/$50 ³G()U³	3RUXFKD WHUP odmrazování. 2GYOKþRYDþ S SRKRWRYRVWQ	2EUDX'WH VW HGLVNR HMGH GR tKR UHåLPX

TARTALOM	
1...	%(9(=(7
2...	A BERENDEZÉS ÁLTALÁNOS BEMUTATÁSA
3...	(/.e6=h/(7(.
4...	BEKAPCSOLÁS
5...	KARBANTARTÁS
6...	HIBAJELZÉSEK LISTÁJA

hu

‡‡‡ %(9(=(7

‡‡ %(9(=(7

A kézikönyv a felhasználó számára készült, és FVDN D]iUW SDQHOHNNHO HOYpJH]KHW P&YHOHWHNHW LVPHUWHWL $] RO\DQ P&YH-OHWHW QDNpQW V]•DN P&V]DNL GH-QHP PHJIHOHO HQ IHONpV]•OW V]DNWXGiVVDO QHP UHQGH-ONH]pVHW HJ\pQL V]HPpO\L V]HPpO\L V]iPiUD D EH-UHQGH]pVW D IHOV]HUHOWVpJ UpV]pQL NpS] WiSYH]H-tékkel és csatlakozóval kell a villamos hálózatra FVDWODNR]WDWQL $ NDUEDQWDUWiVL P&YHOHWHN PHJ NH]GpVH HO WW PLQGLJ NL NHOO K~]QL D FVDWODNR]yW ami biztonságos munkavégzési feltételeket teremt D NH]HO V]iPiUD

Ha tájékoztatásra vagy pótalkatrészek rendelésé-UH YDQ V]•NVpJH DGMD PHJ D EHUHQGH]pV NpY felére felszerelt adattáblán olvasható azonosító adatokat (modell, sorozatszám) a berendezés azonosításához.

‡‡ É/7$/É126 %,=7216É*,(/ÍRÁSOK

A kézikönyv és a mellékelt dokumentáció célja, KRJ\ OHKHW Yp WHJ\H D NLY-LWHOHO V]iPiUD D EH V]HUHOpVL P&YHOHWHN V]DNV]HU&)(/(0]pVW QHOOHWW YH KRJ\ PHJLVPHUWHVVH D NLY-LWHQ\HDV EDV KHQJHW YHO D] LQGtWiVL pV NDUEDQ-WDUWiVL WWVLWR&YHWHEHE]WQL WLO ságos és helyes elvégzésének módját.

Minden berendezésen megtörténik a törvény által HO tUW NRFNi]DWpUWpNHOpV DPHO\ PHJKDWiUR]]D kockázatcsökkentés érdekében szükséges lépé-seket és óvintézkedéseket.

$ EHUHQGH]pV P&N|GWHWpVpW pV NDUEDQWDUWiViW ‡ .L]iUyODJ PHJIHOHO HQ Np-S]HWW V]HPpO\HN YD gezhetik, akik kötelesek követni a biztonságos munkavégzési gyakorlatot és viselni az adott munkálat illetve a feladatkörük által szükséges-Vp WHWW HJ\pQL YpG HV]N|]|NHW ‡ .L]iUyODJ RO\DQ PHJIHOHO-HQ Np-S]HWW V]HPpO\HN lyek végezhetik, akik teljes egészében elolvas-WiN pV PHJpUWHWWpN D Np]LN|Q\YHNHW D P&V]DNL dokumentációt és a biztonsági dokumentációt.

‡$ EHUHQGH]pV KDV]QiODWD QHP QHP PHJIHOHO HQ IHONpV]•OW V]DNWXGiVVDO QHP UHQGH-ONH]ra.

$ EHUHQGH]pV HOWW esetlegesen mellékelt biztonsági dokumentáció egészét el kell olvasni, meg kell érteni, és a be-rendezés teljes hasznos élettartama alatt meg kell),*<(/(0 $ EHUHQGH]pV EH-OWp QDWUD PHJIHOHO-HO HW),*<(/(0 $ EHUHQGH]pVW D KH ViJL V]DEYiQ\RNQDN PHJIHOHO-HO H Oy]DWUD NHOO FVDWODNR]WDWQ),*<(/(0 $ EHUHQGH]pVW ~J\ N O\H]QL KRJ\ WHOMHV•OM|Q D] H D V]RPV]pGRV V]HUNH]HWHNW O ViJL WiYROViJ),*<(/(0 $ EHUHQGH]pVW FVDV NHOO D I|OGHO KiOy]DWUD KD WHOMHV•O D J\iUWy VHPPLO\HQ YiOODO D IHOOpS YHV]pO\HNpUW NiUNpUW),*<(/(0 $ EHUHQGH]pV NDUED QDN pV WLV]WtWiViQDN PHJNH]Gp V]•QWHWQL D EHUHQGH]pV iUDPH HO NDUEDQWDUWiViW HO•OY UtFVRW OHYHQQL YD-J\ D PHO\ UpV]pW NLQ\LWQL DGGLJ D NL QHP OHWW K~]YD D NRQQHNW),*<(/(0 $ EHUHQGH]pV WL-V]Wt]HW KDV]QiOQL WLORV $ WLV]W QHGYHV WXKiW $ EHUHQGH-pVUH PRV DONDWUpV]HLUH YL]HW VSU

A berendezést álló helyzetben kell tartani, így biztosítva, hogy a kondenzvíz ne folyhasson ki a J\&MW WDUWiO\EyO $ EHUHQGH]pV PR]JDWiVL ni, amíg csatlakoztatva van a konnektorba, mert a rezgések és mozgatás hatására a kondenzvíz kiIRO\KDW D J\&MW WDUWiO\EyO pV NiURVtWKDWMD D romos rendszert.

$ EHUHQGH]pV PR]JDWiVL NHOO |QWHQL D NRQGHQ]YL]HW D WDUWiO\EyO pV 0,1',* NL .(// K~]QL D FVDWODNR]iVW D EHUHQGH]pVW KDODGpNWDODQXO NL NHOO YiODV]WDQL D] HOHNWURPRV UHQGV]HUU O pV OHJDOiEE yUiW NHOO YiUQL D] HV HO WW

),*<(/(0 $ EHUHQGH]pV IRNR]RWWDQ W&] YHV]pO\HV 5 \I K&W N|]HJJHO P&N|GLN $ W|OWHW PHQQ\LVpJpW D MHOHQWHWpV pV NDU EDQWDUWiVL ~WPXWDWyEDQ N|]|OW WiEOi]DW IRJODOMD |VV]H

/HJ\HQ N|U•OWHNLQW PHUW D K&W N|]HJ V]DJ WDODQ

$ WLV]WtWiV YDJ\ D MpJPHQWHVtWpV pV NDU EDQWDUWiVL ~WPXWDWyEDQ N|]|OW WiEOi]DW IRJODOMD |VV]H NL]iUyODJ D J\iUWy iOWDO DMiQORWW HV]N|]|N KDV]QiOKDWyN

$ EHUHQGH]pVW RO\DQ KHO\LVpJEHQ NHOO HOKH O\H]QL DKRO QLQFVHQHN IRO\DPDWRV J\~MWyIRUUiVRN SO Q\tOW OiQ NpV]•OpNEHQ YDJ\ P&N|G YLOODP]y

$ EHUHQGH]pVW PHJI~UQL YDJ\ HV]N|]|N

‡‡ (*<e1, 9e' (6=.g=g.

A berendezések használatához és karbantartáVLKR] D N|YHWNH] HJ\pQL YpG HV landók:

RUHÁZAT: A berendezés karbantartását illetve a berendezésen szükséges egyéb beavatNR]iVW YpJ] V]HPpO\QHN PXQNDYpGHOPL FLS YLVHOpVH N|WHOH] 2O\DQ KHO\LVpJHNEHQ DKRO D SDGOy FV~V]yV OHKHW FV~V]iVJ PXQNDYpGHOPL FLS YLVHOpVH V]•NVpJHV

.(6=7<% $ EHUHQGH]pV WL-V]WtWiVL pV NDU EDQWDUWiViKR] D PHJIHOHO WtSXV~ PXQNDYpGHOPL NHV]W\& YLVHOpVH N|WHOH] $ P&YHOHWHNKH] D IDJ\YpGHOPL V

MASZK ÉS SZEMÜVEG: A tisztítási és karEDQWDUWiVL P&YHOHWHNKH] O YpG V]HP•YHJ YLVHOpVH N|WHOH

‡‡ E//$/É126 %(=7É6É*, (/ IRÁSOK

$ EHUHQGH]pVHQ D N|YHWNH] E szerepelnek, ezek mindegyike betartandó:

Olvassa el a felhasználói kézikönyvet.

Olvassa el a szervizeseknek szóló kézikönyvet.

Áramütés veszélye.

hu

7&]YHV]pO\HV DQ\DJRN MHO

),*<(/(0 $ EHUHQGH]pVHQ Op VtWpV PHJNH]GpVH WiO V]L

<u>BEMUTATÁS</u>

(1-ÁBRA)

A párátlanító annak a helyiségnek a páratartalmát HOOHQ U]L DPHO\EHQ HOKHO\H] W DNRV] D K&W N|U W MD NL $ P&N|GpV D]RQ D ¿]LNDL D OHYHJ EHQ OpY QHGYHVVpJ érintkezve pára formájában kicsapódik.

$ EHUHQGH]pV IHOpStWpVH D N| EHV]tYMD D KDWy V]&U Q D KLGHJ K FV SiURORJWDWy D PHOHJ K (kondenzátor) (3) és a ventilátoron (4) áthaladva leadja a nedvességet, majd távozik a környezetbe D UiFVRQ NHUHV]W•O $ NRQGHQ jik össze (5). Egy mikrokapcsoló leállítja a berenGH]pVW KD D WDUWiO\EDQ OpY V]LQWHW (J\ YH]pUO HOHQ O\HV P&N|GpVpW

$ EHUHQGH]pV UpV]H HJ\ PHOHJ\ ]DUy V]HOHQJ\ V]DEiO\RVtWy
MpJPHQWHVtW HJ\VpJ LV DP-HO\ERQWiVKRQ
QtWy PHJIHOHO P&N|GpVpW-D PHJDGRWW SiUWDWDUWD
ORP pV K PpUVpNOHW WDUWRPiQ\EDQ OiVG D P&V]D
ki adatok táblázatot).

‡‡ ++7 .g5
$ EHUHQGH]pV 5 \I WtSXV~ K&W N|]HJJHO P&
N|GLN $ K&W N|U D YRQDWNR]y V]DEYiQ\RN V]HULQW
lett kialakítva.

7&]YHV]pO\HV DQ\DJRN-MHGHQWHWWH YH
V]pO\
Ez az egység hermetikusan zárt és R1234yf típu-
V~ ÀXRUWDUWDOP~ Ji]]DO •]HPHO DPHO\QHN JOREiOLV
IHOPHOHJHGpVL SRWHQFLiOMD
*:3 5 \l

‡‡‡ (/ .e6=h/(7(.

hu

‡‡ $ &620$*2/Đ$1<$* (/7É92
/Ì7É6$ e6 g66=(6=(5(/e6
Távolítsa el a csomagolóanyagot, ügyelve arra, hogy a berendezés ne sérüljön. A csomagoló-
DQ\DJRNDW ID P&DQ\DJ NDUWRQ DGMD iW V]HOHNWtY
J\&MW pV ~MUDKDV]QRVtWy YiQGDOQDWRNQDN N|YHVVH
D] pUYpQ\EHQ OpY KHO\L HO tUiVRNDW.
),*<(/(0 6]HUHOMH |VV]H D EHUHQGH]pVW D
PRGHOOQHN PHJIHOHO HQ V]HUHOMH IHO D] HVHWOHJHV
IRJDQW\~NDW NHUHNHW pV Đ FVDR-PDJÉ7$VÉD1Q6WD(*iO KDe6(.
tó csavarokat (3. ÁBRA) még az üzembe helye-
]pV HO WW

‡‡ É79,=6*É/É6
Minden berendezés összeszerelése (néhány alkatrész kivételével) és bekábelezése még a gyárban megtörténik. Az átvételekor vizsgálja át
DODSRVDQ D EHUHQGH]pVW HOQHQ UL]YH KRJ\ QHP
szenvedett-e sérüléseket a szállítás során, vagy nincsenek-e hiányzó alkatrészek.

$ KDV]QiODW HO WW N•O|Q|VHQ IRQWRV HOOHQ UL]QL
KRJ\ QLQFVHQHN H KRUSDGiVRN D N•OV IpP SDQH
OHNHQ YDJ\ D J\&MW WDUWiV\ V]iPiUD NLDODNtWRWW Ki
zon. Azt is meg kell vizsgálni, hogy a tápvezeték, a csatlakozó és ezek szigetelései épek-e. Ha nem, a berendezést TILOS az elektromos háló-

Ja csatlakozta és bekapcsolni, el kell vinni a
szervizközpontba.

‡‡ h=(0, +$7É5e57e.(.
),*<(/(0 $ EHUHQGH]pV PHJIHO
GpVH DNNRU EL]WRVtWKDWy KD
OpSL iW D] DGDWWiEOiQ V]HUHSO
),*<(/(0 $ EHUHQGH]pVW iOOtW
zetbe, ahol nem érintkezik vízzel.

‡‡ (/+(/<(=e6
+HO\H]]H HO D EHUHQGH]pVW ~J
OHJ\HQ D PHJIHOHO OHYHJ HOOi

‡‡ h=(0, 7(5h/(7
)RQWRV KRJ\ D EHUHQGH]pV iOW
J QH •WN|]]|Q DNDGiO\RNED hJ\
D NLI~MW PHOHJ OHYHJ W D EHUH
sza, mert ez csökkentheti a berendezés teljesít-
ményét, vagy akár teljes mértékben akadályoz-
KDWMD LV D QRUPiO P&N|GpVW
),*<(/(0 $ EHUHQGH]pVW QH
RO\DQ V]&K KHO\HQ DPL QHP WH
D EHUHQGH]pV iOWDO NLI~MW OH
terjedjen a helyiségben.
),*<(/(0 1H WiPDVV]RQ LO-OHW
V]RQ IHO VHPPLW D] HO•OV -SDQ
rosíthatja a berendezést.
),*<(/(0 $] HOHNWURPRV U-HQG
WDUWiViQDN PHJNH]GpVH HO- WW
zót a konnektorból.
),*<(/(0 (OOHQ UL]]H KRJ\ D W
és frekvencia értéke megegyezik-e a párátlaní-
tó egység adattábláján feltüntetett feszültség és
IUHNYHQFLD pUWpNHNNHO $ EH
ködését a hozzá tartozó tápvezeték is biztosítja.
),*<(/(0 $ I|OGHOpV N|WHOH]

‡‡‡ %(.$3&62/É6

‡‡ $ %(.$3&62/É67 0(*(/ = (//(1 5=e6(.

)21726 .HWW V IHV]•OW-VpJ& PRGHOOHN EHQ '9 HOOHQ UL]]H D IHV]•OWVpJPyGRVtWy NDSFVROyW 9 9 +D D EHIOO WRWW IHV]•OWVpJ QHP IHOHO PHJ D KiOy]DWL]HV]•OWVpJ QHN PyGRVtWDQL NHOO D NDSFVROy KHO\]HWpW È%5$ &VDYDUMD OH D IHGpOHQ]tW FVDYDUW iOOtWVD iW-Q\RPMD PHJ D NDSFVR OyW D PHJIHOHO KiOy]DWL pUWpNUH YLVV]D D IHGHOHW

),*<(/(0 (OHQ UL]]H KRJ\ DPW VRGHUF HOWHOWpYHO Þ N téknek helyesen van-e csatlakoztatva.

),*<(/(0 $] •]HPEH KHO\H]pV HO WW HOOHQ UL]]H KRJ\ PLQGHQ EXUNRODWL HOHP D KHO\pQ YDQ H pV U|J]tWYH OHWW H D PHJIHOHO EVDYDUNNDO

),*<(/(0 +D D EHUHQGH]pVW KRV]DEE LGHLJ QHP KDV]QiOMD K~]]D- NL DiVWODNR]WD NQD EHUHQ nektorból.

‡‡ 9(=e5/

(5. ÁBRA)

A berendezés része egy LED-ekkel ellátott vezérO DPHO\ D EHUHQGH]pV •]HPL iOODSRWiW PX-WDWMD $ N|YHWNH] NEHQ LVPHUWHWM•NHKHN (6. ÁBRA)

9(=e5/

LED:

y32:(5 /(' (] D /(' DNNRU YLO-iJtW KD D EH rendezés feszültség alatt, de készenléti állapotEDQ YDQ YDJ\LV D NRPSUHVV]RU ÜZHPHO P&NLGLN

y$/$50 /(' (] D /(' DNNRU J\XOOD egységen bekapcsolt egy hibajelzés. A hiba•]HQHW D NLMHO] Q ROYDVKDWy

y:25.,1* /(' (] D /(' DNNRU J\XOODG NL KD a kompresszor üzemel. A LED villog, amikor a SiUiWODQtWy D] ~MUDLQGtWiVUD Y]UDNR]LN YDJ\ PpJ mentesítés van folyamatban. A LED kikapcsol, KD D EHUHQGH]pV Ä21´ iOOÐSRWEDQ [VV1HJ\&MW|W WH D NtYiQW PHQQ\LVpJ& QHGYHVVpJHW

y)8// /(' (] D /(' DNNRU YLO-JtW KD D NRQ GHQ]Yt] WDUWiO\ PHJWHOW YDJ\ D V]LYDWW\~Q KLED lépett fel.

GOMBOK:

y21 2)) $ SiUiWODQtWy EHN-DSFVROiViKR] HOH JHQG PHJQ\RPQL D] Ä21 2))´ JRPERW $ EHUHQGH]pV PHJNH]GL D P&N|GpVW D EHiOOtWRWW

relatív páratartalom eléréséig. Amikor a páratartalom eléri a kért szintet, a berendezés készenléti (stand-by) állapotba kapcsol, és leáll, GH QHP NDSFVRO NL D 32:(5 / világít). Ha a helyiség páratartalma megemelkedik, és átlépi a korábban beállított célértéket, a párátlanító automatikusan visszakapcsol.

A berendezés kikapcsolásához nyomja meg az Ä21 2)) JRPERW D EHUHQGH]pV jOODSRWEDQ LV WRYiEE PX-WDW ratartalmát).

yA A 3E5$7$57$/20 %(È-/Ë7 YLQW UHODWtY SiUDWDUWDOR PHJQ\RPiViYDO iOOtWKDWy EH pV PHJMHOHQtWL D EHiOOtWRW YiEE pV D] ~M SiUDWDUWD-ORP ronika elmenti.

A berendezés a helyiség páratartalmától függJHWOHO•O LV •]HPHOWHWKHW JRPERW DGGLJ DPtJ D NLMHO] D Ä21´)2/<$0$726 IHOL-UDW iOOtWiVW N|YHW HNQD EHUHQG P&N|GLN

y+2856 $ Ä+2856´ Ï5È. JRP-hu PiViYDO MHOHQtWKHW PHJ D]

‡‡ $ /()2/<Ð&6 &6$7/$.2=7-$ 7E6$ (O NpV]tWpV MHOHQWpVpW

$ EHUHQGH]pVKH] HJ\ OHIRO-\yFV KDWy $ WDUWiO\RQ YDQ HJ\kozó.

‡‡ $ .21'(1=9Ì= 7$57É/< &6-$7 LAKOZTATÁSA (Opcionális)

0RGHOOL O I•JJ HQ D EHUHQ HO NpV]tWpV LV D NRQGHQ]Y-t] V tásához.

$ KHO\HV FVDWODNR]WDWiVKR] PHJNH]GpVH HO WW NDSFVRO-MD ellátását.

$ NRQGHQ]Yt] V]LYDWW\~ PH-JIH VViKRI QiVG D] RSFLRQiOLVDQ UH mellékelt kézikönyvet.

‡‡‡ .$5%$17$57É6

‡‡ $)(/+$6=1É/Ð É/7$/ (/9e*
=(1' (//(1 5=e6(.
(7. ÁBRA)
$ IHOKDV]QiOy iOWDO HJ\HWOHQ NDUEDQWDUWiVL P&YHOHW YpJH]KHW HO D OpJV]&U W¥LV]WtWiVD DPHO\UH OHJ alább havonta egyszer sort kell keríteni.
$ WLV]WtWiV J\DNRULViJD HOV VRUEDQ DWWyO I•JJ KRJ\ mennyire poros az a helyiség, amelyben a berendezés üzemel.

),*<(/(0 $ 7,6=7Ë7È6+2= 9(*<(.,$ 6=%5 7 $ %(5(1'(=e6% / +$ $ 6=%5 0e*
BE VAN SZERELVE A BERENDEZÉSBE, A TISZ-
7Ë7È67 0(*.(='(1, 7,/26

‡‡ 3Ð7$/.$75e6=(.
Ha a szervizesek számára fenntartott karbantar-
WiVL P&YHOHWHN HOYpJ]pVH VRUiQ IpQ\ GHU•O DUUD szükség valamely alkatrész vagy alkatrészek cseréjére, a cseréhez kizárólag eredeti pótalkatrészek használhatók.
Szükség esetén a berendezés típusának és so-
UR]DWV]iPiQDN PHJHOHO SyWDONDWUpV] OLVWiW D NH UHVNHG MpW O NpUKHWL

‡‡ $ %(5(1'(=e6 /(6=(5(/e6(
A berendezést folyamatos üzemre tervezték és építették. A berendezés bizonyos alkatrészeinek (ventilátor, kompresszor) élettartamát a karban-
WDUWiV PLQ VpJH pV J\DNRULViJD LV EHIRO\iVROMD

⚠⚠),*<(/(0 $ EHUHQGH]pV¥ N|UQ\H]HW V]HQQ\H] DQ\DJRNDW pV DG¬NDWUpV]HNHW HOHNWURPRV EHUHQGH]pVHNHW K&W N|]HJHW pV RODMRNDW tartalmaz. A berendezést a hasznos élettartama YpJpQ K&W EHUHQGH]pVHNNH¬O IRJODONR]y V]DNHP bernek kell leszerelnie.

A berendezést a veszélyes anyagokat tartalmazó
NpV]•OpNHN V]HOHNWtY J\&MWpVpYHO pV iUWDOPDWODQ nításával foglalkozó központokban kell leadni. A
UHQGV]HUEHQ OpY K&W N|]HJHW pV NHQ RODMDW D] DGRWW RUV]iJEDQ KDWiO\RV HO tUiVRN V]HULQW |VV]H NHOO J\&MWHQL

‡‡‡ +,%$-(/=e6(. /,67É-$

+,%$-(/=e6	/(+(76e*(6 2.	/(+(76e*(6 0(*2/'È6
)8// Ä)8//³	A tartály tele van, vagy nincs a helyén	A tartály kiürítését illetve behelyezését köve- W HQ D KLEDMHO]pV DXWRPDW
$/$50 Ä/R W³	$] •]HPL K PpUVpNOHWQW+]H alacsony	$ N|UQW+]HWL IHOWpWHOHN QH P&N|GpVW
$/$50 Ä3URE³	$ EHUHQGH]pVEHQ SMHQ NDSFVRODWED D YHY pU]pNHO PHJKLEiVRGRWW $ EHUHQGH]pV HW W O I•JJHWOH Q•O WRYiEE P&N|GLN	
$/$50 Ä3UR ³	$ V]REDK PpUVpN/pHW pU]pNHO PHJKLEiVRGRWW A párátlanító készenléti üzemmódba kapcsol	/pHW pU]pNDSFVRODWED D YHY
$/$50 ÄG()U³	$ MpJPHQWHVtW ja meghibásodott. A párátlanító készenléti üzemmódba kapcsol	/pHUHQ]DSFVRODWED D YHY

hu

KAZALO	
1...	UVOD
2...	SPLOŠNI OPIS ENOTE
3...	PREDHODNI POSTOPKI
4...	ZAGON
5...	9 = ' 5 ä (9 $ 1 - (
6...	SEZNAM ALARMOV

‡ ‡ ‡ 8 9 2 '

‡ ‡ 8 9 2 '

1 D Y R G L O D V R Q D P H Q M H Q - D N R Q L þ Q H P G R N X P H Q W H L Q Y D U Q L N X O H] D S R V W R S N H]] D S U W L P L S O R ã þ D P L 3 R V W R S N H N L] D K W H Y D M R R G S L H D Q M H Y U D W D O L S O R ã þ] R U R G M H P V P H L] Y H V W L O H L] N X ã H Q R R V H E M H 9 V D N D S D U D W M H W U H E D - Q D þ O H N W U L þ Q R Q D S D M D Q M H S R Y H] D W L V N D E O R P] Q D S D M D O Q L P Y W L þ H P S U L O R å H Q H P H Q R W L 3 U L Y] G U å H Y D Q M X D R U H E L W Q Q D S D M D O Q L Y W L þ Y H G Q R L] N V M X þ H Q N D L R P R J R þ D operaterju varno izvajanje postopkov.

= D L G H Q W L ¿ N D F L M R D S D U D W D ã W H Y L O N D Y S U L P H U X] D K W H Y H] D D V L V W H Q F R D O L Q D G R P H V W Q H G H O H S U H E H U L W H L G H Q W L ¿ N D F L M V N R tablico, ki se nahaja na zunanji strani enote.

‡ ‡ 6 3 / 2 ä 1 (9 $ 5 1 2 6 7 1 , PREDPISI

1 D P H Q Q D Y R G L O L Q Y V H - S U L O R å H Q H G R N X P H Q W D F L M H M H] D J R W R Y L W L L Q å W D O D W H U M X L Q R S H U D W H U pogoje, v katerih lahko pravilno opravita na-

P H V W L W H Y] D J R Q L Q Y] G U å H Y D Q M H D S D U D W Q P R U D E L G D E L S R Y] U R þ L O D S R ã N R G E N R V H E] D G R Y å H Q H J D R V H E M D D O L ã N R G R Q D H Q R Y Y V D N U ã Q D R G J R Y R U Q R V W 9 V L D S D U D W L V R S R G Y U å H Q L D R F H Q L W R H D Q M L] R H þ H W R G H Q L V N O D G Q R] Y H O M D Y Q L P L S U H G S L V L X S R ã W H Y D Q R N L G R O R þ D S R W U H E Q H S R V H J H L Q X Y D M D S R W U H E Q H] D ã þ L W Q H X N U H S H W H U V W H P G R V H å H F L O M H] D] P D Q M ã H Y D nje tveganj.

9 V H S R V H J H Q D Q D ã D M R þ H V H Q D G H O R Y D Q M H L Q Y] G U å H Y D Q M H H Q R W H V P H L] Y U ã L W L

‡ Le ustrezno usposobljeno osebje, ki mora

X S R ã W H Y D W L S U H G S L V H -] D Y D U Q R G H O R L Q X S R rabljati sredstva osebne varovalne opre-

P H S U L P H U Q D] D V S H F L ¿ þ Q D R S U D Y L O D N L M L K R S U D Y O M D M R V N O D G Q R] N Y D O L ¿ N D F L M R

‡ Le ustrezno usposobljene osebe, ki so prebrale in v celoti razumele navodila, teh-

Q L þ Q H P G R N X P H Q W H L Q Y D U W L P L S O R ã þ D P L 3 R

‡ Aparata ne smejo uporabljati osebe, ki nisi ustrezno usposobljene in pristojne za uporabo.

Q L þ Q H P G R N X P H Q W H L Q Y D U Q R V W L P L S O R ã þ D P L 3 R

‡ Aparata ne smejo uporabljati osebe, ki nisi ustrezno usposobljene in pristojne za uporabo.

G U å H Y D Q M X D R U H E L W Q N V M X þ H Q N D L R P R J R þ D

in varnostne dokumentacije je treba prebrati

L Q V K U D Q L W L] D F H O R W Q R å

tata: P R G H O L Q V H U L M V N D

⚠ 3 2 = 2 5 W D D S D U D W M H S U X S R U D E R Y] D S U W L K S U R V W R

⚠ 3 2 = 2 5 (Q R W R M H W U H E D S H O H N W U L þ Q R R P U H å M H V N O Y D U Q R V W Q L P L S U H G S L V L

⚠ 3 2 = 2 5 (Q R W R M H W U H E D S ã W H Y D M R þ G L P H Q] L M H L Q S U] P L Q L P D O Q L P S U R V W L P - S U V W U X N F L M] U D Y H Q H Q R W H

⚠ 3 2 = 2 5 7 D D S D U D W Q P R U D E L N R V H E] D G R Y å H Q H Q L F H] D R] V H Y V D N U ã Q D R G J R Y R U Q R V W D O L ã N R G R Q D V W D] R þ H W R X S R ã W H Y D Q R N L G R O R þ D

⚠ 3 2 = 2 5 . R Q L þ D V W H J D R U R G L J O H D O L S R G R E Q R Q L G R Y R U H ã H W N H D O L G U X J H R G S U W L S R V H E H M Q H W D N U D W N R M R G V W U D Q M H Y D Q M H ¿ O W U D

⚠ 3 2 = 2 5 9] G U å H Y D Q M H L Q þ Y D U Q R G H O R L Q X S R W U H E D Y H G Q R R S U D Y L W L - S U L W U L þ Q H P Q D S D M D Q M X 1 L N R Q

VSUHGQMH UHãHWNH LQ QREHQH
QH GD EL SUHM L]NOMXþLOL RWLþ
32=25 (QRWH QL GRYROMHQR þLVWLWL]
YRGR =D þLãþHQMH XSRUDEOMDMWH YODåQR NUSR
1LNROL QH SUãLWH YRGH SR HQRWL LQ QMHQLK
HOHNWULþQLK GHOLK

Aparat je treba vedno imeti v vertikalnem
SRORåDMX WDNR GD SUHSUHþLWH QDNOMXþQL LIJXVW
NRQGHQ]DWD YRGH L] SULSDGDMRþHJD YVHEQL
ka. Enoto je strogo prepovedano premikati,
NR MH SULNOMXþHQD QD RPUHåQR YWLþQLFR VDM EL
ODKNR SRVOHGLþQH YLEUDFLMH LQ SUHPLNL SRY
]URþLOL L]SXVW NRQGHQ]DWD L] SULSDGDMRþHJD
YVHEQLND NL EL VH ODKNR UD]OLO SR HOHNWULþQLK
delih.

(QRWR MH GRYROMHQR SUHPLNDWL OH SR WHP
NR VWH L]SUD]QLOL UH]HUYRDU]D NRQGHQ]DWL
Y YVDNHP SULPHUX SD MH 9('12 75(%$
L]NOMXþLWL YWLþ L] YWLþQLFH SUHGHQ VH ORWLWH
SUHPLNDQMD DSDUDWD ýH EL SR DSDUDWX SR
QHVUHþL]OLOL YRGR MH WUHED WHJD WDNRM XJD
VQLWL LQ L]NOMXþLWL L] HOHNWULþQHJD RPUHåMD
QL MH GRYROMHQR SULåJDWL GRNOHU QH SUHWHþH
RVHP XU

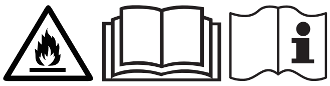

32=25 $SDUDW YVHEXMH KODGLOQL SOLQ
5 \I WD SOLQ MH YQHWOMLY
.ROLþLQD SROQMHQMD MH QDYHGHQD Y WDEHOL V
SRGDWNL Y WHK QDYRGLOLK

%RGLWH SUHYLGQL KODGLOQL SOLQ QLPD YRQMD

1H XSRUDEOMDMWH VUHGVWHY NL MLK QH SULSRUR
URþD SURL]YDMDOHF]D SRVSHãHYDQMH RGWD
OMHYDQMD DOL þLãþHQMD

$SDUDW MH WUHED SRVWDYLWL Y VRER NMHU QL YL
URY YåLJD NL EL ELOL QHSUHVWDQR Y SRJRQX
QD SULPHU RGSUW SODPHQ GHOXMRþ SOLQVNL
DSDUDW DOL GHOXMRþ HOHNWULþQL JUHOQLN

1H OXNQMDMWH LQ QH]DåLJDMWH DSDUDWD

‡‡ 26(%1$ 9$5291$/1$
PREMA L] YWLþQLFH
3UL XSRUDEL LQ Y]GUåHYDQML þLVWLWL]
naslednjo osebno varovalno opremo:
2%5$9,/$ 2VHEH NL L]YDMDMR Y]GUåHYD
nje ali upravlja s strojem, mora nositi za-
ãþLWQR REXWHY V SRGSODW
okolju, kjer na tleh drsi.
52.$9,&(PHG þLãþHQMHP
njem je obvezna uporaba ustreznih rokavic.
V primeru ponovnega polnjenja hladilnega
SOLQD MH WUHED QRVLWL XVWUH]QH
PHU VH SUHSUHþLMR]PU]OLQH
0$6.$,1 2ý$/$ 3UL þLãþHQMX
UDGLDWRUMD SR HOHNWULþQLK
åHYDQMX MH WUHED XSRUDEOMDWL
WR GLKDOQLK SRWL LQ]Dãþ
RþL

‡‡ 63/2ä1(9$512671, PREDPISI
Na enoti so naslednji opozorilni znaki, ki jih
MH WUHED XSRãWHYDWL
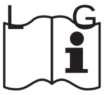 Obvezno prebrati navodila za uporabnike.

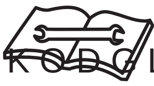 2EYH]QR SUHEUDWL WHKQLþQR GRNX
mentacijo.

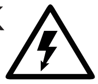 1HYDUQRVW HOHNWULþQHJD XGDUD

Nevarnost, vnetljiv material.

32=25 6WURJR SUHSRYHGDQR RGVWUD
njevati opozorilne znake z enote.

‡‡‡ 63/2ä1, 23,6 (127(
(SL. 1)
$SDUDW]D UD]YODåHYDQMH
åL NRQWUROL YODJH Y SURV

sl

)D]D UD]YODåHYDQMD GH-OXMH QD SULOFLSX KOD
GLOQHJD FLNOD NL WHPHOML QD ¿]LNDOQHP QDþHOX
NMHU]UDN NR SULGH Y VWLN V KODGQR SRYUãLQR
WR QDYODåL LQ RGORåL YODJR Y REOLNL NDSOMLF NRQ
denzata.
Aparat je sestavljen tako (SL. 2):
$SDUDW]D UD]YODåHYDQMH VHVD]UDN NL SUH
KDMD SUHNR SUDOQHJD ¿OWUD DOXPLQLMDVWHJD
hladnega izmenjevalnika (uparjalnika) (2),
YURþHJD L]PHQMHYDOQLND NRQGHQ]DWRUMD
ventilatorja (4), na koncu pa gre preko zadnje
UHãHWNH YHQ VXK]UDN .RQGHQ]DWQL YRG SUH
zbere v rezervoarju za vodo (5). Mikro stika-
lo ustavi aparat, ko voda v rezervoarju dose-
åH GRORþHQR UDYHQ (OHNWURQVND NDUWLFD
upravlja pravilno delovanje aparata.
Ta aparat je opremljen z napravo za odta-
OMHYDQMH QD YURþ SOLQ NL]DJRWDYOMD SUDYLOQR
GHORYDQMH DSDUDWD]D-UD]YODåHYDQMH Y UD]SR
QX WHPSHUDWXUH LQ YODåQRVWL VSHFL¿FLUDQLK Y
WDEHOL V WHKQLþQLPL SRGDWNL

sl

‡‡ +/$',/1, .52*272.
Hladilni plin, ki se uporablja v teh enotah, je R1234yf. Hladilni krogotok se izvaja skladno z veljavnimi predpisi.

1HYDUQRVW YQHWOMLY PDWHULDO
7D HQRWH MH KHUPHWLþQR]DSUWD LQ YVHEXMH
ÀXRULUDQ SOLQ 5 \I *:3 5 \I

‡‡‡ 35('+2'1, 326723.,

‡‡ 2'675$1-(9$1-((0%$
/$æ(,1 6(67$9/-$1-(
2GVWUDQLWH HPEDODåR-SUL þHPHU ERGLWH SUH
YLGQL GD HQRWH QH SRãNRGXMHWH =DYU]LWH
PDWHULDO]D HPEDODåR OHV SODVWLND NDUWRQ
odnesite jih v zbirne centre ali centre, speci-
DOL]LUDQH]D UHFLNOLUDQMH XSRãWHYDMWH YHOMDY
ne lokalne predpise).

32=25 *OHGH QD PRGHO VH
UDW WXGL] PRUHELWQLPL U
SHLSDGDMRþLPL YLMDNL 6/
YVHEXMH SUHGHQ DSDUDW]

‡‡ 35(*/('
9VH HQRWH VR VHVWDY-OMH
NRQGHQ]DWRUMD GRORþHQLK VH
prejemu enote je treba to takoj temeljito pre-
JOHGDWL LQ YRG SUH
QL SULãOR GR SRãNRGE LQ G
del.

3UHGHQ DSDUDW]DþQHWH
YHULWH GD QD]XQDQMLK
YNOMXþQR V SORãþDPL UH]HU
3UHSULþDMWH VH GD VR-NDE
þH L]RODFLMH EUH]KLEQL 9
UX MH 35(329('$12 SULNOMXþ
HQRWR NL MR MH WUHED S
servisni center.

‡‡ 20(-,79('(/29$1-$
32=25 =D]DJRWDYOMDQM
GHORYDQMD DSDUDWD VYHW
GHOXMH Y RNYLULK RPHMLWH
EHQL V WHKQLþQLPL SRGDWN

‡‡ 32=,&,21,5$1-(
Aparat postavite tako, da je zagotovljen ustrezni tok zraka.
32=25 3UHSULþDMWH V-H G
stavljen tako, da ne pride v stik z vodo.

‡‡ '(/2912 2%02ÿ-(
9URþ]UDN NL JD RGGDMD Y
MDQMX QH VPH QDQHWHWL
SRQRYQR NURåHQMH YUR-þHJ
njem in dovodom, saj se sicer zmogljivosti
HQRWH]HQR]PDQMãDMR DO
prekinitve normalnega delovanja.
32=25 $SDUDWD QL GRYRO
Y R]NH SURVWRUH NL QH RP

SRUD]GHOLWYH]UDND NL L]KDMD]UDND
pust zraka.

⚠ 32=25 1H SRVWDYOMDMWH LQ QH REHãDMWH SUHGPHWRY QD VSUHGQMR SORãþR WR ODKNR SRY]URþL ãNRGR QD HQRWL

‡‡ 63/2ä12

⚠ 32=25 3UHG YVDNLP Y]GUåHYDQMHP QD HOHNWULþQLK GHOLK L]YOHFLWH QDSDMDOQL YWLþ L] RPUHåQH YWLþQLFH

⚠ 32=25 3UHSULþDMWH VH napetost ustrezna glede na podatke o delovanju enote (napetost in frekvenca), navedene na tablici na samem aparatu za razYODåHYDQMH $SDUDW MH RSUHPOMHQ V NDEORP]D napajanje za pravilno delovanje.

⚠ 32=25 2]HPOMLWHY DSDUDWD 25 MH* RVH'YH]QD

‡‡‡ =$*21

‡‡ 35('+2'1$ 35(9(5-$-NJA

⚠⚠ 320(0%12 3UL PRGHOLKQD GYRM QR QDSHWRVW '9 SUHYHULWH SORåDM YWLNDOD]D PHQMDYR QDSHWRVWL 9 ýH QDSHWRVW NL MH QDVWDYOMHQD QD QDSUDYL QH XVWUH]D RPUHåQL QDSHWR VWL MH WUHED QDSHWRVW SULODJRGLWL 2GYLMWH GYD YLMDND NL SUL WUMXMHWD SRNUR\ VWLNDOR SRPDQQLWH SORWLVQLWH RPUHåQH QDSHWRVWL LQ SRQRYQR QDPHVWLWH SRNUR\

⚠⚠ 32=25 3UHSULþDMWH VH GD MH QDSD MDOQL NDEHO SUDYLOQR SULNORMHQ

⚠⚠ 32=25 3UHGHQ VH ORWLPH QDSUDYH VH SUHSULþDMWH GD VR YWLNDOQL SUHNULYDQMH QDKDMDMR Y so pritrjene z vijaki za pritrjevanje.

⚠⚠ 32=25 9 SULPHUX GD QDSUDYH GDOM þDVD QH XSRUDEOMDWH MR YHGQR L]NORMLWH LQ YWLþQLFH]D HOHNWULþQR QDSDMDQMH

21752/1$ 3/2âý$

/(' OXþND

y32:(5 /(' 7D /(' OXþND MH SRMHQD NR MH HQRWD Y VWDQMX Ä pravljenosti (torej, ko je kompresor ugasnjen).

y$/$50 /(' 7D /(' OXþND MH ko je na enoti alarm. Zaslon bo prikazal VSRURþLOR R QDSDNL

y25 ,1* /('Y 7D /(' OXþND MH QD NR NRPSUHVRU GHOXM OXMH NR DSDUDW]D UD]Y SRQRYQL]DJRQ DOL MH Y Q /(' OXþND VH XJDVQH WDNU Ä21³ GRVHåHQD åHOHQD

y)8// /(' 7D /(' OXþND VH SU UH]HUYRDU]D NRQGHQ]DW þUSDONL SULãOR GR DODUP

GUMBI:

y21 2)) =D YNORS DSDUDWD QH GRYROM SULWLVQL MH GROJR]D ER]DþHO GHORYDWL V UDW ER]DþHO GHORYDWL YOMHQD UHGQDWLYOR YODåQRVWMR UX GRVHåHQD åHOHQR VWRSQ QDþLQ SUHSUHDYOMHQRVWL Ä21³ O RVWDOH Y VWDQMX ýH VH YODJ þD LQ SUHVHåH SUHM QDVW DSDUDW]D UD]YODåHYDQM ýH åHOLWH DSDUDW L]NOR Ä21 2))³ SUL XJDVQMHQHP

Vtem nadaljujte s prekazovanjem relativne YODåQRVWL SUHSUHDYOMHQRVWL]DUX S³UDYL³OQH1$67$9,7$9 ,1 8 VNRP QD JXPED ³ ³ MH YLWL åHOHQR UHODWLYQR]DþHQ XWUJDWL WHU S QR YHGQR VW VHW SRLQW

zaslon preneha utripati in elektronika zazna novo vrednost set point.
Aparat lahko deluje neodvisno od stopnje vlage, prisotne v prostoru. S pritiskom na JXPE Ä ³ GRNOHU VH QH SRMDYL VSRURþLOR Ä&217³ QD]DVORQX ER -DSDUDW QHSUHNLQMH no deloval.
y+2856 6 SULWLVNRP QD JXPE Ä85(³ MH PRJRþH SRJOHGRYDWL WUHXDHRORDåHQL VSHF nja aparata.

‡‡ 329(=9 &(9, =$-,=
PUST (predispozicija)
(SL. 6)
1D DSDUDW MH PRJRþH SULNOMXþLWL FHY]D L]SXVW
Na rezervoarju se nahaja spojka premera 16 mm.

‡‡ 329(=9 ÿ53$/.(=$
KONDENZAT (izbirno)
Odvisno od modela je lahko aparat RSUHPOMHQ V SUHGLVSR-]LFLMR]D SRYH]DYR þUSDOND]D L]SXVW NRQGHQ]DWD.
Za pravilno povezavo je treba, preden se lotite naključnega odvoda kondenzata, preveriti, ali je aparat v pokončnem položaju. Aparat je opremljen s cevjo za odvod kondenzata, ki jo je treba namestiti na zadnji strani aparata. Cev je del standardne opreme.

‡‡‡ 9='5æ(9$1-(

‡‡ .21752/(=$.$7(5(-(
=$'2/æ(1 8325$%1,.
(SL. 7)
(GLQR Y]GUåHYDQMH]D -NDWHUHJD MH RGJRYR UHQ XSRUDEQLN MH þLãþHQMH]UDþQHJD ¿OWUD NL PRUD ELWL L]YHGHQ QDMPDQM HQNUDW PHVHþQR)UHNYHQFD þLãþHQMD VH ODKNR SRYHþD þH DSDUDW GHOXMH Y SUDãQHP RNROMX

sl

32=25 2'675$1,7( ),/7(5 =-$3$
7$ '$ %, ,=95â,/, ý,âý(1-(-ý(
7(5 1$0(âý(1 -(ý,âý(1-(35(32
9('$12 ,=95â,7,
1$'20(671, '(/,
ZDWUHXJDHRGORDåHQL VSHF
]DPHQMDWL HQHJD DOL Y-Hþ
UDELWL L]NOMXþQR RULJLQD
3R SRWUHEL]D ÄVH]QDP QDC
]DSURVLWH YDãHJD SURGDM
PRGHO LQ VHULMVNR ãWHYLC
1$'2/$*$1-((1276(
GD]DJRWDYOMD QHSUHNLQM
YOMHQMVND GREDGRORþHQL
mer ventilatorja in kompresorja, je odvisna
RG Y]GUåHYDQMD NL VH QD
32=25 HQDRWD YVHEXMH
stavne dele, ki so za okolje nevarni (elektronske komponente, hladilni plin in olja). Ob
WLWH NDNUãQHNROL RSHUDFLMH
HOHNWULþQHJD QDSDMDQMD GR
=D SUDYLOQR SRYH]DYR þUSDOND
JOHMWH WHKQLþQD QDYRGLOD
ski komplet.

9='5æ(9$1-(
Enoto je treba odnesti v ustrezne centre, specializirane za zbiranje in odlaganje aparatov, ki vsebujejo nevarne snovi. Hladilno
WHNRþLQR LQ ROMH]D PD]DQ
krogotoku, je treba zbrati skladno s predpisi,
YHOMDYQLPL Y YDãL GUåDYL
.21752/(=$.$7(5(-(
=$'2/æ(1 8325$%1,.
(GLQR Y]GUåHYDQMH]D -NDWHUHJD MH RGJRYR UHQ XSRUDEQLN MH þLãþHQMH]UDþQHJD ¿OWUD NL PRUD ELWL L]YHGHQ QDMPDQM HQNUDW PHVHþQR)UHNYHQFD þLãþHQMD VH ODKNR SRYHþD þH DSDUDW GHOXMH Y SUDãQHP RNROMX

‡‡‡ 6(=1$0 $/$5029

$/$50	02ä(1 9=52.	02ä1$ 5(â,7(9
)8// ³)8//³	Rezervoar poln ali ni prisoten	$ODUP VH DYWRPDWLþQR S rezervoar izpraznite ali ga vstavite
$/$50 ³/R W³	Temperatura okolja prenizka	Stanje temperature okolja niso ustrezne glede na delovanje
$/$50 ³3URE³	Okvara sonde za vlaåQRVW 9 YVDNcenter meru enota nadaljuje z delovanjem	2EUQLWH VH QD SRREODãþ
$/$50 ³3UR ³	Okvara sonde za temperaturo okolja. $SDUDWD]D UDYODåHYD QMH SUHLGHY QDþLQ SUL pravljenosti	2EUQLWH VH QD SRREODãþ center
$/$50 ³G()U³	Okvara termostata za odtaljevanje. $SDUDWD]D UDYODåHYD QMH SUHLGHY QDþLQ SUL pravljenosti	2EUQLWH VH QD SRREODãþ center

ú1'(.6	
1...	*ø5øù
2...	h1ø7(1ø1 *(1(/ $d,./$0$6,
3...	g1 øù/(0/(5
4...	%$ù/$70$
5...	BAKIM
6...	$/$50 /ø67(6ø

‡‡‡ *ú5úû

‡‡ *ú5úû

%X NÕODYX] VDGHFH NDSDOÕ 6DGHFH ODPD
oHNOHúWˆUˆOHE ˆOˆU ˆúOHPOHJU YˆoQ ˆQ ˆKDOJNXOHUDQˆÕWÕ
ˆoˆQGˆU $OHWOHU ˆOH NDSÕ DQÕYHUVDO DSDXQJÕ HúHNˆ
DoÕOPDVÕQÕ JHUHNWˆUHQ ˆúWDHPDHÕQGDGHFH X]
PDQ SHUVRQHO WDUDIÕQGDQ 8JXQ HúHNOHPHOHUL PHWOPO YH
GˆU +HU WHoKˆ]DW •QˆWH ˆOHúWHGHUˆWHoKˆQDWJÕoNXOO
SU ˆ]Oˆ NDEOR ˆOH HOHNWUˆN JHFHEH ODQPDOÕGÕU
%DNÕP ˆúOHPOHUˆ ˆoˆQ J•o SU ˆ]ˆQˆQ KHU]DPDQ
EDÿODQWÕVÕ NHVˆOPˆú ROPDÕÕGÕU |OHFWULN EHOH
UDW|U•Q J•YHQOˆ NRúXOODUD EHOˆúHPU\DSPDPDOÕGÕU Y
ˆ]ˆQ YHUˆU
&ˆKD]Õ WDQÕPODPDN ˆoˆQ PRGHO YH VHUˆQOXN
UDVÕ VHUYˆV YH\D \HGHN SDUoD WDOHEˆQ GXUX
PXQGD •QˆWHQˆQ GÕúÕQGD
NDVÕQÕ RNX\XQ

‡‡ *(1(/ *h9(1/ú. .85$/-
LARI
.ÕODYX]XQ YH WHGDUˆN HGˆOHQ WDV\RQXQ DPDFÕ NXUXOXP
RSHUDW|U•Q WHoKˆ]DWÕQ NXUXOXP
PDVÕQÕ YH EDNÕPÕQÕ VRUXPODPDNOD
•QˆWHGH KDVDUD QHGHQ-ROPD
GH JHUoHNOHúWˆUPHVˆQ VDEOODPDNWDQ
+HU FˆKD] UˆVN D]DOWPD KHGH•PÀ
ˆoˆQ JHUHNOˆ H\OHPOHUˆ WDQÕPODPDN
NRUX\XFX |QOHPOHUˆ X\JXODPDQ
]XDWD X\JXQ RODUDN \DSÕODQ
GˆUPHVˆQH WDEˆGˆU
hQˆWHQˆQ ˆúOH\ˆú YH EDNÕPÕ\OD
OHU JHUoHNOHúWˆUˆOPHOˆGˆU
‡6DGHFH J•YHQOˆ oDOÕúPD
EHQˆPVHPHVˆ YH EHOˆUOˆ

JHUoHNOHúWˆUˆOHQ EHOˆUO
NˆúˆVHO NRUX\XFX HNˆSPDQ
UHNHQ X\JXQ úHNˆOGH HÖˆW
IÕQGDQ
6DGHFH HOHNWURNOX DYXJDUÕ WH
oHNOHúWˆUˆOHQ EHOˆUOˆ ˆúOHPOHUL YHQˆOHPH
ˆoˆQ JHUHNOˆ ROPDGÕ
8JXQ HúHNOHPHOHUL PHWOPO YH
GˆU +HU WHoKˆ]DW •QˆWH ˆOHúWHGHUˆWHoKˆQDWJÕoNXOO
SU ˆ]Oˆ NDEOR ˆOH HOHNWUˆN JHFHEH ODQPDOÕGÕU
%DNÕP ˆúOHPOHUˆ ˆoˆQ J•o SU ˆ]ˆQˆQ KHU]DPDQ
EDÿODQWÕVÕ NHVˆOPˆú ROPDÕÕGÕU |OHFWULN EHOH
UDW|U•Q J•YHQOˆ NRúXOODUD EHOˆúHPU\DSPDPDOÕGÕU Y
ˆ]ˆQ YHUˆU
&ˆKD]Õ WDQÕPODPDN ˆoˆQ PRGHO YH VHUˆQOXN
UDVÕ VHUYˆV YH\D \HGHN SDUoD WDOHEˆQ GXUX
PXQGD •QˆWHQˆQ GÕúÕQGD
NDVÕQÕ RNX\XQ

⚠ 'ø..$7 hQˆWH \HUHO HOHN
NXUDOODUÕQD X\JXQ EˆU HO
EDÿODQPDOÕGÕU

⚠ 'ø..$7 hQˆWH EˆUEˆUˆQH E
ODUGDQ ˆ]ˆQ YHUˆOHQ PˆQˆPX
JHUHNOˆ DQDKWDUÕ YH EˆR\X
UHN \HUOHúWˆUˆOPHOˆGˆU

⚠ 'ø..$7 ÜUHWLP ÖQFHVˆ
ÖUQHN ÜUHWLPOHUL
ÖQHPOˆ ROPDNWDGÕU

⚠ 'ø..$7 g]HOOˆNOHUˆ YH
ÖQ •QOHPH ÖNNHQ VˆY-Uˆ
QDY ˆGDUH ÜQˆWHOHUL YH\D E
UD YH\D GˆúDUˆ SDQHO DoÕNO
PDOÕGÕU

⚠ 'ø..$7 hQˆWHGH KHU EDÿNÕ
X\JXODPDGDQ ÖQFH
ˆúOHPˆ ˆQWHUQHW J|UH
VˆOPˆú RODUDN \DSÕOPDOÕ

ED÷ODQWÕVÕQÕ NHVPHGHQ |QHKDWDÕ |QHÕJHU\ YH\D \D
UD\Õ DVOD oÕNDUWPD\Õ YH\D •Q^WHQ^Q KHU
KDQJ^ E^U SDUoDVÕQÕ DoPD\Õ

'ø..$7 hQ^WH VX ^OH WHP^]OHPHO
G^U hQ^WH\^ WHP^]OHPHN ^oQ QHPO^ E^U EH]
NXOODQÕQ hQ^WH\H YH HOHNWU NO EÜHQOHU
QH DVOD VX S•VN•UWPH\^Q

7HoK^]DW KHU]DPDQ NDUúÕ*Õ*DWDQ^WHRQHWEDNÕP \D
QHUGHQ ND]D HVHU^ RODUDN SRQXPD\Õ QDX\JDQ]HP^
GÕúDUÕ oÕNPDVÕQÕ |QOHPHN \DPD\Õ GD\DQGÕNOÕ \HQO^N
SR]^V\RQGD WXWXOPDOÕGÕU^\PHGDQ JHOHE^OH
FHN W^WUHú^POHU YH KDUHNHWOHU /ÜTFHN^SD\oDODUÕ
HWN^OH\HUHN X\JXQ NRQWURO\RÜXúPD
QÕQ GÕúDUÕ oÕNPDVÕQÕ EHQHUOH\HFHN÷ÂQ JHUHNOÝ GÜ6R÷XWX PXJDPÕ
WHoK^]DW DNÕP SU^]^QH ED÷OÕ RODUDN |QOH
NHW HWW^UPHN NHV^QO^NOH \DVDNWÕU

hQ^WH VDGHFH \R÷XúPD NDEÜOÜ HRÜDOWÜN^
WDQ VRQUD KDUHNHW HWW^U^QH ÜÕOHE^O U YH KHU GX
UXPDGD F^KD]Õ KDUHNHW HWW^UPHGHQ |QFH
l^ú^ SU^]GHQ oÕNDUPDQÕ] +(5 =$0$1 *(
5(./ø'ø5 &^KD]ÕQ •]HU^QH ND]D HVHU^ VX
G|N•O•UVH •Q^WH GHUKDO NDSDWÕOPDQÕGÕU YH
HOHNWU^N úHEHNHV^QGHQ ED÷ODQWÕVÕ NHV^O
PHO^G^U YH VHN^] VDDW JHoPHGHQ oDQÕúWÕUÕ
ODPD]

'ø..$7 7HoK^]DW 5 \I VR÷XWXFX
^oHU^U EX JD] \DQÕFÕGÕU
<•N•Q P^NWDUÕ EX NXOODQÕP NÕODYX]X YHU^
WDEORVXQGD EHO^UW^O^U

'^NNDW HG^Q VR÷XWXFX NRN X]GX
hUHW^F^ WDUDIÕQGDQ |QHU^OHQOHU ROPD\DQ WH
P^]O^N ^o^Q YH\D EX] o|]PH SL VH<DQÕFÕ]
ODQGÕUPDN ^o^Q DOHWOHU NXOODQPD\Õ

&^KD] GHYDPOÕ RODUDN ^úÖHPGH DWHúOHPH
ND\QDNODUÕQD VDK^S ROPD\DQ E U RGD\D
\HUOHúW^U^OPHO^G^U |UQH÷^Q DoÕN DOHYOHU
oDOÕúDQ E^U JD] F^KD]Õ YH\D oDOÕúDQ E^U
HOHNWU^NO^ ÕVÕWÕFÕ

ED÷OÕ NHVPHGHQ |QFH KDZDOÕ |QHÕJHU\ YH\D \D
UD\Õ DVOD oÕNDUWPD\ÕQ YH\D •Q^WHQ^Q KHU
KDQJ^ E^U SDUoDVÕQÕ DoPD\ÕQ

'ø..$7 hQ^WH VX ^OH WHP^]OHPHN
G^U hQ^WH\^ WHP^]OHPHN ^oQ QHPO^ E^U EH]
NXOODQÕQ hQ^WH\H YH HOHNWU NO EÜHQOHU
QH DVOD VX S•VN•UWPH\^Q

7HoK^]DW KHU]DPDQ NDUúÕ*Õ*DWDQ^WHRQHWEDNÕP \D
QHUGHQ ND]D HVHU^ RODUDN |QHU^OHQOHU ROPD\DQ
GÕúDUÕ oÕNPDVÕQÕ |QOHPHN \DPD\Õ GD\DQGÕNOÕ \HQO^N
SR]^V\RQGD WXWXOPDOÕGÕU^\PHGDQ JHOHE^OH
FHN W^WUHú^POHU YH KDUHNHWOHU /ÜTFHN^SD\oDODUÕ
HWN^OH\HUHN X\JXQ NRQWURO\RÜXúPD
QÕQ GÕúDUÕ oÕNPDVÕQÕ EHQHUOH\HFHN÷ÂQ JHUHNOÝ GÜ6R÷XWX PXJDPÕ
WHoK^]DW DNÕP SU^]^QH ED÷OÕ RODUDN |QOH
NHW HWW^UPHN NHV^QO^NOH \DVDNWÕU

hQ^WH VDGHFH \R÷XúPD NDEÜOÜ HRÜDOWÜN^
WDQ VRQUD KDUHNHW HWW^U^QH ÜÕOHE^O U YH KHU GX
UXPDGD F^KD]Õ KDUHNHW HWW^UPHGHQ |QFH
l^ú^ SU^]GHQ oÕNDUPDQÕ] +(5 =$0$1 *(
5(./ø'ø5 &^KD]ÕQ •]HU^QH ND]D HVHU^ VX
G|N•O•UVH •Q^WH GHUKDO NDSDWÕOPDQÕGÕU YH
HOHNWU^N úHEHNHV^QGHQ ED÷ODQWÕVÕ NHV^O
PHO^G^U YH VHN^] VDDW JHoPHGHQ oDQÕúWÕUÕ
ODPD]

'ø..$7 hQ^WHOHUGH EXO
X\DUÜQODUÜQÜQ oÕNDUWPDN
\HUOHúW^U^OPHO^G^U |UQH÷^Q DoÕN DOHYOHU
oDOÕúDQ E^U JD] F^KD]Õ YH\D oDOÕúDQ E^U
HOHNWU^NO^ ÕVÕWÕFÕ

tr

‡‡‡ h1ú7(1ú1 *(1(/ $d,./$
MASI

ù(.
1HP DOPD FˆKD] \HUOHúWˆUˆOG÷ˆRUWDPÕQ QˆHP
NRQWURO•QH X\JXQ EˆU WHoKˆ]DWWÕU 1HP DOPD
DúDPDVÕ Iˆ]ˆNVHO ˆONH\H GD\DQDQ EˆU VR÷XWPD
G|QJ•V• NXOODQÕU EX QHGHQOH KDYD VR÷XN EˆU
\•]H\ ˆOH WHPDV HWWˆ÷ˆQGH RQX ÕVWODWÕU YH \R
÷XúPD GDPODODUÕ úHNOˆQGH QHP ÉÕUDNÕU
7HoKˆ]DW ú|\OHGˆU ù(.
+DYD WHoKˆ]DWWDQ \ÕNDEˆO YH GˆNNDW
\XP VR÷XN VHUSDQWˆQ HYDSRUDWÕU ÕQGD K
HúDQM|U NQGDQVDW|U YÕFDN
YH VRUDVÕQGD QHPˆ DOÕQDQ KDYD ÕÇN
JDUDGDQ JHoHUHN RUWD\D YHUˆOˆU <R÷XúDQ VX
GHSRGD WRSODQÕU %ˆU NˆVPÕ ÇDPDúÕU GHSR
GDNˆ VX EHOˆUOHQHQ EˆU VHYLyHQLQ GÕúÕQGD P
FˆKD]Õ GXUGXUXU %ˆU HOHNWULNOL GÖ÷ÜQ WÜP
]DWÕQ GR÷UX ˆúOH\ˆúˆQ ˆ\LFˆ YH ˆOˆFˆ \DOÕWÕFÕ
%X WHoKˆ]DW WHNQˆN YHUˆ VÜREÜOÜQGÜ ŞHNˆOGH
VÕFDNOÕN YH QHP DUDOÕ÷ÕQGD ÖQHULOHQ
GR÷UX ˆúOH\ˆúˆQ JDUDQWˆ HDDHQYHÖEDúODWÜOÜ
o|]•F• EˆU FˆKD] ˆOH GRQDWÕOPÕúWÕU

tr

‡‡ 62ø878&8 '(95(
%X •QˆWHOHUGH NXOODQÕODQ VR÷XWXFX
5 \I¶GˆU 6R÷XWXFX GHYUH
NXUDOODUD X\JXQ RODUDN JHoHUOHúWˆUˆOPˆúWˆU

<DQÕFÕ PDO]HPH WHKOˆNHVˆ
%X •QˆWH KDYD JHoˆUPH\HFHN úHNˆOGH VÜ]
GÕUPD]OÕ÷Õ VD÷ODQPÕúWÕU YH ÀRUX]DO\ˆFˆ
5 \I *:3 5 \I

‡‡‡ g1 úû/(0/(5

‡‡ $0%$/$-, d,.$570$ 9(
MONTAJ
hQˆWH\H KDVDU YHUPHPH\H G\NNDW HGHUHN
DPEDODMÕ oÕNDUWÕQ $PEDODM •U•QOHU Q DKúDS
SODVWˆN NDUWRQ X]PDQ WRSODPD YH\D JHUˆ G|
Q•ú•P PHUNH]OHUˆQH J|W•UHUHN DWÕQ \•U•U
O•NWH RODQ \HUHO QRUPODUD GˆNNDW HGˆQ

'ø..$7 0RGHOH J|UH ˆúOHV
|QFH DPEDODMÕQ ˆoˆQGH-EXO
OHUˆ YH W•P ˆOJˆOˆ GRQDQÕ
KˆDWÕ RQWURO HGˆQ
‡‡ 7(67ú0
7•P •QˆWHOHU IDEUˆNDGD P
NDEORODQPÕúWÕU ED]Õ-EˆO
\ˆDQÕQGD KHPHQ YH GˆNNDW
PHN WDúÕPDVÕQGD K
YHYD HNVˆN SDUoDODU ROPD
JHUHNHQˆGˆ
‡‡ úû/(<úû /ú0ú7/(5ú
'ø..$7 7HoKˆ]DWÕQ GR÷UX
JDUDQWˆ HWPHN ˆoˆQ WHN
GÜ EHO ÜZHUÜQ•NWHQˆ OˆPˆWOH ˆo
PDN WDYV\HHGÜU

‡‡ .2180/$1',50$
8\JXQ EˆU KDYD DNÕúÕQÕ JD
GH WHoK]DWO\HUˆOHUˆQ
'ø..$7 7HoKˆ]DWÕQ VX ˆOH
Qˆ |QOH\HFHN úHNˆOGH \HUO
olun.

‡‡ 6(59ú6 $/$1,
)DQGDQ oÕNDUWÕODQ VÕFDN
úÕODúPDPDOÕGÕU hQˆWHQˆ
ER]DEˆOHFHN YH\D KDWWÜD QH
PDVÕQD QHGHQ RODEˆOHFHN
DUDVÕQGD VÜFDN KDYD VˆUN
GDO NDoÕQÕQ

⚠ 'ø..$7 7HoK^]DW KDYDQÕ UDVÕQGDQ JHOHQ KDYDQÕ \D\ÕOPD\D ^]^Q YHUPH\HQ GDU RUWDPDUD \HU OHúW^U^OPHPHO^G^U

⚠ 'ø..$7 gQ SDQHO^Q |Q•QH F^V^POHU NR\ PD\ÕQ YH\D DVPD\ÕQ •Q^WHGH KDYDODQGÕUÕOPDVÕ RODE^O^U

‡‡ *(1(/ %ú/*ú/(5

⚠ 'ø..$7 (OHNWU^N SDUoDVÕQÕ K^VD GHYUH ^úOHP^QGHQ |QFH SU^]GHQ J•o I^ú^Q^Q ED÷ODQWÕVÕQÕ NHVHQ

⚠ 'ø..$7 *•o JHU^O^P^Q^Q-QHP DOÕFÕ F^KD] GD YHU^ SODNDVÕQGD EHO^UWÕOHQ YHU^OHU^QH JHU^O^P YH-IUHNDQV ÷^Q^ GR÷UXOD\ÕQ 7HoK^]DW E^U J•o NDEORVX ^OH GRQDWÕP OXWÕU

⚠ 'ø..$7 7RSUDNODPD ED÷ODQWÕVÕQÕ ludur.

‡‡‡ %$û/$70$

‡‡ g1 .21752//(5

⚠⚠ g1(0/ø dIW YROWD-MOÕ OHG'9DoÕRNWÕU GHOOHUGH JHU^O^P GH÷^úW^UPH DQDKWDUÕQÕQ NRQXPXQX NRQWURO HG^Q

9 (÷HU D\DUODQPÕú JHUý21P2)ú1HHDOÕFÕ F^KD]Õ o Q^Q VD÷ODGÕ÷Õ JHU^O^P-H X\P2R)VDG•HU^VQH EDVPDN O^P X\XPXQX VD÷ODPDN ^o^Q$DGDQD ED÷Õ QHPH J| HWPHN JHUHN^U ù(. .DSD÷ÕQÕ EDVDUW 2UWDP QHP^ OHPH Y^GDVÕQÕ V|N•Q WHP^ZHXOHUÕQ GHVWHoK^]DW GH÷HU^QH DQDKWDUÕ WDúÕ\ÕQ ED÷OD\ÕQ YH WHSH-ÕXU DPP \HQ^GHQ NDSDWÕQ

⚠⚠ 'ø..$7 *•o NDEORVXQ GR÷UXúN^OGH ED÷ODQGÕ÷ÕQÕ GR÷UXOD\ÕQ

⚠⚠ 'ø..$7 øúOHW^PH DOPDGDQ |QFH W•P NDSDWPD SDQHOOHU^Q^Q GR÷UX SR]^V\ROGD EXOXQGX÷XQX YH VDE^WOHPH Y^GDQDÚÕ^QH VDE^WOHQ G^÷^Q^ NRQWURO HG^Q

⚠⚠ 'ø..$7 7HoK^]DW X]X NDSDWPD \DSPDGDQ ED÷ODQWÕ NHVPH\Ú

‡‡ .21752/ 3$1(/ø

LED:

y32:(5 /(' (÷HU •Q^WHQ^Q ^úOH\^ú GD DPD VWDQG E\ PRGXQGD ÚHVJ N~SDOÕ EX OHG DoÕ

y$/$50 /(' hQ^WH DODUPGD EX OHG DoÕN^WÕU (NUDQ K UHFHNW^U

y:25.,1* /(' .RPSUHV|U ^úOHP EX OHG DoÕNWÕU 1HP DO EHNOH\^ú^QGH ROGX÷XQ G•÷•QGH OHG \DQÕS V|Q GD ^VWHQHQ QHP P^NWDUÕ söner.

y)8// /(' <R÷XúPD GHSRV-X ÷XQGD YH\D H÷HU SRPSD DoÕN^WÕU

'hö0(/(5

9 (÷HU D\DUODQPÕú JHUý21P2)ú1HHDOÕFÕ F^KD]Õ o Q^Q VD÷ODGÕ÷Õ JHU^O^P-H X\P2R)VDG•HU^VQH EDVPDN O^P X\XPXQX VD÷ODPDN ^o^Q$DGDQD ED÷Õ QHPH J| HWPHN JHUHN^U ù(. .DSD÷ÕQÕ EDVDUW 2UWDP QHP^ OHPH Y^GDVÕQÕ V|N•Q WHP^ZHXOHUÕQ GHVWHoK^]DW GH÷HU^QH DQDKWDUÕ WDúÕ\ÕQ ED÷OD\ÕQ YH WHSH-ÕXU DPP \HQ^GHQ NDSDWÕQ

⚠⚠ 'ø..$7 *•o NDEORVXQ GR÷UXúN^OGH ED÷ODQGÕ÷ÕQÕ GR÷UXOD\ÕQ

⚠⚠ 'ø..$7 øúOHW^PH DOPDGDQ |QFH W•P NDSDWPD SDQHOOHU^Q^Q GR÷UX SR]^V\ROGD EXOXQGX÷XQX YH VDE^WOHPH Y^GDQDÚÕ^QH VDE^WOHQ G^÷^Q^ NRQWURO HG^Q

NDOÕU 32:(5 /(' DoÕN -gQ QDQDQ VHWSR^QW^ DúDUDN •NVHQ^UVH QHP DOÕFÕ F^KD] 7HoK^]DWÕ NDSDWPDN ^o^Q PH^V^QH EDVÕQ WHoK^]DW HNUDQ ^ZHPGD EXOXQDQ ^QH VDE^WOHQ meye devam eder).

y³ ´ ³ ´ 1(0 $<$5, ³ ´ -³ ´ QH EDVDUDN ^VWHQHQ ED÷P•PN•QG•U (NUDQ \HQ^ UHI

J|U•QW•OH\HUHN \DQÕS-V|QPH\ GXUGXUX-U
FDNWÕU %^U NDo VDQ^\H
\DQÕS V|QPH\^ GXUGXUX-U
SR^QW^ HOHNWURQ^N F^-KD]TIR
P^úW^U
2UWDPGD EXOXQDQ QHP- GHUHFHV^QGHQ ED
÷ÕPVÕ] RODUDN WHoK^]DWÕ
N•QG•U (NUDQGD ³&217´
U•QW•OH\HQH NDGDU ³´ G•÷PHVDQHQ
WHoK^]DW GHYDPOÕ RODUDN
y+2856 ³+2856´ G•÷PHVQH
WHoK^]DW oDOÕúPD VDDWO-HU^QQ
mümkündür.

‡‡ 7$+/ú<(%25868 %$ø
LANTISI (Düzenek)
ù(.
7HoK^]DWD E^U WDKO^\H E-RU
N•QG•U 'HSR •]HU^QGH
KRUWXP ED÷ODQWÕVÕ

‡‡ <2ø8û0$ 3203$6,1,1
%$ø/$17,6, 2SVÉ\RQHO
0RGHOH J|UH WHoK^]DW \
SRPSDVÕQÕQ ED÷ODQWÕVÕ
RODE^O^U
'R÷UX ED÷ODQWÕ ^o^Q K-UKDQJ^
PDGDQ |QFH •Q^WHQ^Q H-HNW
WÕVÕQÕ NHV^Q
<R÷XúPD SRPSDVÕQÕQ GR÷U
RSV^\RQHO N^WWH EXOXQ-DQ
UDQV DOÕQ

‡‡‡ %$.,0

‡‡ .8//$1,&,1,1 62580/8
/8ø81'$ .21752//(5
ù(.
.XOODQÕFÕQÕQ VRUXPOX-OX÷XQGDN^ WHN EDNÕP ^ú
OHP^ HQ D]ÕQGDQ D\GE-^U NH] \DSÕOPDVÕ JH
UHNHQ KDYD I^OWUHV^ WHP^]O^÷^G^U
7HP^]O^÷^Q VÕNOÕ÷Õ WHoK^]DWÕQ oDOÕúPD RUWDPÕ
QÕQ WR] GXUXPXQD J|UH DUWÕUÕODE^O^U

tr

‡‡ h1ú7(1ú1 6g.h/0(6ú
hQ^WH GHYDPOÕ E^U ^úOH\^ú
7HoK^]DWD E^U WDKO^\H E-RU
N•QG•U 'HSR •]HU^QGH
KRUWXP ED÷ODQWÕVÕ YDUGÕU

‡‡ 'ø..$7 hQ^WH RUWDP ^o
E^OHúHQOHU YH PDGGHO-HU
OHúHQOHU VR÷XWXFX JD] Y
QXPXúPDQ WRKX^QDQ •Q^WH-Q^Q
QHO^ WDUDIÕQGDQ JHUoHNOH
UÕQ WRSODQPDVÕ YH DWÕO
GH JHoHUO^ RODQ NXUDOODU
ND]DQÕOPDOÕGÕU

‡‡‡ $/$50 /ú67(6ú

$/$50	2/$6, 1('(1	2/$6, dg=h0
)8// ³)8//³	Depo dolu veya yok	'HSR\X ERúDOWÕQFD YH\D RWRPDWˆN RODUDN UHVHW
$/$50 ³/R W³	2UWDP VÕFDNOÕ G•ú•N	2U÷WDP VÕFDNOÕN NRúXOO GH÷ˆO
$/$50 ³3URE³	1HP VHQV\U• DUÕ]DOÕ ˆúOH\ˆú +HU GXUXPXQGD •QˆWH oDOÕúPD\D GHYDP eder	<H\DNÕ WHNQˆN VHUYˆV ˆ
$/$50 ³3UR ³	2UWDP VÕFDNOÕ U•Q•Q DUÕ]DOÕ 1HP DOÕFÕ FˆKD] VWDQG E\ PRGXQD JˆGHU	<H÷WNVHQV\HNQˆN VHUYˆV ˆ
$/$50 ³G()U³	%X] o\]PH WHUPRVWDWÕ QÕQ DUÕ]D ˆúOH\ˆúˆ 1HP DOÕFÕ FˆKD] VWDQG E\ PRGXQD JˆGHU	<RVWDWÕWHNQˆN VHUYˆV ˆ

tr

KAZALO	
1...	UVOD
2...	23û, 23,6 -(',1,&(
3...	PRIPREMNE OPERACIJE
4...	POKRETANJE
5...	2'5ä$9$1-(
6...	POPIS ALARMA

‡‡‡ 892'

‡‡ 892'

3ULUXþQLN MH QDPLMHQMHQ QLLDHMQWHHPQLRHVGRLNXPHQWH
LVNOMXþLYR]D RSHUDFLMH NRMHVD PRJX L]YRGLWL
VD]DWYRUHQLP SORþDPD - 2SHUDWHU PRUD EDNWHULMVNH PRD
MHYDMX RWYDUDQMH YUDWD LVNOMXþLYR SRPRüX GRGDQRJ WE
PRUD L]YRGLWL LVNOMXþLYR VWUXþQR RVREOMH 6YDNL
XUHýDM VH PRUD SRYH]DWL QD XVWDQRYOMHQL QLþNL
PRüX NDEOD]D QDSDMDQMH VGRPRüX NRMLPPRJH
RSUHPOMHQD MHGLQLFD =D SSUHRþLWLWLRGåDYDQMH
XWLNDþ]D QDSDMDQMH VH XYLMHýDMWH RD LVNOMXþLWH
þLPH VH UXNRYDWHOMX RPRJXüXMH L]YRÿHQMH]D

hvata u sigurnom stanju.

=D RGUHýLYDQMH XUHýDMD PRGHO L VHULMVNL EURM
X VOXþDMX]DKWMHYD]D WHKQLþNR SRWSRUR LOL
UH]HUYQLP GLMHORYLPD SURþLWDMWH QDSLVH
SORþLFX NRMD VH QDOD]L L]YRQ MHGLQLFH

‡‡ */$91, 6,*851261, 352-3,
SI

6YUKD SULUXþQLND L VYLK LVSRUXþHQLK
ta je staviti instalatera i rukovatelja u stanje u
kojem mogu pravilno izvoditi ugradbu, pokre-
WDQMH L RGUåDYDQMH XUHýDMD EH]GD VH SUHWRP
QDQHVX ãWHWH QD WHUHW]D GXåHQRJ RVREOMD L MH
dinice.

6YDNL MH XUHýDM SRGYUJQXW SURFMHQL UL]LND NRMD
VH L]YRGL X VNODGX V YDåHüLP SURSLVLPD L NRMD
XWYUýXMH SRWUHEQH UDGQMH L SULPMHQMXMH SRWUHE
QH]DãWLWQH PMHUH]D SRVWL]DQMH FLOMHYD L VPD
njenje rizika.

6YH UDGQMH NRMH VH RGQRVH QD UDG L QDGUåD
YDQMH MHGLQLFH PRUDMX L]YUãLWL VDPR
‡,VNOMXþLYR SULNODGQR RE
PRUDMX SULPMHQMLYDWL QDSHOD
SUDNVH L VOXåLWL VH RVREQLP VSRVRELQRVWLPD QDPLMHQMHQLP VWYLUDQMX

NRML VH L]YRGH QD WHPHO
QLK NYDOL¿NDFLMD

‡ ,VNOMXþLYR SULNODGQR RE
VX SURþLWDOH L X SRWSXQR
QLLDHMQWHHPQLRHVGRLNXPHQWH
RUHHDNXWHýDMD WH SRPRüX GRGDQRJ
SRGORJD SRPRüX GRGDQRJ
VWUXþQR RVREOMH 6YDNL
2YDMRSUXåQLFH
SRKQLþNL
]DWYRUHQLP
RSUHPOMHQD
SSUHRþLWLWLRGåDYDQMH
XWLNDþ]D QDSDMDQMH VH
þLPH VH UXNRYDWHOMX

⚠ 32=25 2YDM XUHýDM MH G
XSURDEX QD]DWYRUHQRP

⚠ 832=25(1-(-HGLQLFD VH PR
]DWYL QD HOHNWULþQL VXVWD
QLP VLJXUQRVQLP SURSLVLPD

⚠ 832=25(1-(-HGLQLFD VH PR
X SRORåDM X] SRãWLYDQMH G
QRJ SURVWRUD XNOMXþXMXüL
OMHQL SURVWRU]D REOåQMH

⚠ 832=25(1-(2YDM XUHýDM V
PRUD SULNOMXþLWL QD XWLþQ
RGEDFXMH VH VYDND RGJRYR
NRMX QDQLMHWX RSVVQRVW L
SRãWXMH RYDM QDSXWDN

⚠ 832=25(1-(âLOMDVWL SUHG
MDþL LJOH LOL]VOLþQR VH Q
âHWQH LOL X ELOR NRML GUXJ
FLEH NDG MH MHGLQLFD RWYR
¿OWUD

⚠ 832=25(1-(QD 6YDNLåDKYDW
QMDYLWL ãüHQMD MHGLQLFH V
LVNRSDQLP VWUXQMLP QDSD
QHXNODQMDWL SUHGMX UHã
NRML GLR MHGLQLFH] SUHW
QMD XWLNDþD L XWLþQLFH

⚠ 832=25(1-(-HGLQLFH VH QH VPLMH SUDWL YRGRP =D þLãüHQMH MHGLQLFH NRULVWLWL SRVHEQH L R YODåQX NUSX 1LNDGD QH-SUVNDWL YRGX QD MH GLQLFX L QD QMH]LQH HOHNWULþQH GLMHORYH

8UHýDML VH XYLMHN PRUD-MX GUåDWL X RKNF LWRV SR ORåDMX UDGL L]EMHJDYDQMD VOXþDMQRJ LVSXãWDQMD kondenzata (vode), iz namjenskog spremnika.

6WURJR MH]DEUDQMHQR SRPLFDWL SULNOMXþHQ X VWUXMQX -XWLRQVNH ili bracije i pokreti koji se proizvode mogli dove- VWL GR LVSXãWDQMD NRQGHQ]DWD SRPDNOD EL PRJOR dijelove.

-HGLQLFD VH PRåH SUHPMHãWDWL VDPR QD SUDåQMHQMD VPDNOD VOXþDMX 89,-(. -(3275(%12 XNORQLWL XWLNDþ L] XWLþQLFH SULMH SUHPMHãWDQMD XUHýDMD $NO VH VOXþDMQR SURQLMH YRGD QD XUHýDM MHGLQLFD VH-PRåD RGPDK LVNOMXþL WL L LVNRSþDWL L] VWUXMH L PRåL üH VH SOQRYQR XNOMXþLWL WHN QDNQ RVDP VDWL

⚠ 3$ä1-$ 8UHýDM VDGUåL-UDVKODGQR VUHG VWYR 5 \I QDYHGHQL SOLQ MH]DSDOMLY .ROLþLQD SXQMHQMD MH QDYHGHQD 3ULWLVN SRGDFLPD]D XSRUDEX

3D]LWL MHU MH SOLQ EH] PLUL

1HPRMWH VH NRULVWLWL GUXJLP VUHGVWYLPD]D XEU]DYDQMH SRVWXSND RGPUDYDQMD LOL]D bLL ãüHQMH RVLP RQLPD NRMH SUHSRUXþXMH SURL]YRýDþ

8UHýDM VH PRUD VWDYLWL X SULKYDWQLMX X NR MRM QLVX SULVXWQL L]YRUL XNOMXþLYDQMD NRML VX QHSUHNLGQR X IXQNFLML QD SULPMHU VORERGQL SODPHQL XUHýDM QD SOLQ X UDGX LOL HOHNWULþQD JULMDOLFD X UDGX

1H EXãLWL LOL SDOLWL XUHýDM.

‡‡ 262%1$ =$ä7,71$ 65('STVA
= RSHUDFLMH XSRUDEH L R QRVLWL VOMHGHüD RVREQD]
⚠ 2'-(ûA 2VRED NRMD L]YRGL LOL UDGL QD MHGLQLFL PRU SRVWSQDWRP NRMD VH QH kliskim podom.

⚠ 3$ä1-$,&(ýDMHGQR MH þLãüHQMH UXNDYLFD 8 VOXþDMX SXQMH]DKYDWLWH UXNDYLFX GR GUXJH SR]LFLMH

⚠ =$â7,71(0$6.(, 1$2ý$/(7L RSHUDFLMD þLãüHQMD L R-GUå VLWL PDVNH]D]DãWLWX GLã QDRþDOH]D]DãWLWX RþLMX

‡‡ */$91,6*8512261, 352-3, 1D MHGLQLFL VH QD-OD]H VOM NRYL NRML VH PRUDMX SRãWL

3URþLWDWL SULUXþQLN]

3URþLWDWL XSXWH KQLþNL

⚠ Opasnost od strujnog udara.

⚠ Opasnost zapaljivi materijal.

⚠ 3$ä1-$ 6WURJR MH]DEUD sigurnosne znakove koji se nalaze na jedinici.

‡‡‡ 23ý, 23,6 -(',1,&((Sl. 1)

2GYODåLYDþ MH XUHýDM S-ULN QRVWL SURVWRULMH X NR-MR YODåLYDQMD LVNRULãWDYD U WHPHOML QD ¿]LþNRP QDþHO]UDN GRDVNRP X GRGLU V K

hr

RYX SRWRQMX YODåL L SUHSXãWD YODåQRVW X REOLNX
kondenzata.
8UHÿDM VH VDVWRML NDNR VOLMHGL 6/
8UHÿDM XVLVDYD]UDN SUROD]L NUR] ¡QWDU NRML VH
PRåH SUDWL KODGQL D-OXRLQLMVNL RWSRUQLN LV
KODSOMLYDþ L]PMHQ-MLYDþ WRSOLQH NRQGHQ
]DWRU YHQWLODWRU L QD NUDMX RGYODåHQL
]UDN L]OD]L L YUDüD VH X SURVWRU NUR] UHãHWNX
Kondenzirana voda se skuplja u rezervoar
0LNURSUHNLGDþ]DXVWDYQMD XUHÿDM NDG YRGD
X VSUHPQLNX GRVWLJQH RGUHÿHQX UD]LQX (OHN
tronska kartica (6) upravlja pravilnim radom
XUHÿDMD
2YDM XUHÿDM MH RSUHPO-MHQ VUHGVWYRP]D RGPU
zavanje na topli plin koje osigurava pravilan
UDG RGYODåLYDþD XQXWDU UDVSRQD WHPSHUDWXUH
L YODåQRVWL QDYHGHQLK- X WDEOLFL V WHKQLþNLP SR
dacima.

‡‡ 5$6+/$'1, 6867$9
Rashladni plin koji se koristi u ovim jedinica-
PD MH 5 \I 5DVKODGQL VXVWDY MH L]UDÿHQ X
VNODGX V YDåHüLP SURSLVLPD

2SDVQRVW]DSDOMLYL PDMHULMDO
2YD MH MHGLQLFD KHUPHWLþNL]DWYRUHQD L VDGUåL
ÀXRULUDQL SOLQ 5 \I *:3 5 \I

‡‡‡ 35,35(01(23(5$&,-(

‡‡ 8./$1-$1-($0%$/$æ1(,
SKLAPANJE
8NORQLWL DPEDODåX L SULWRP SD]LWL GD VH QH
RãWHWL MHGLQLFD 2GORåLWL SURL]YRGH DPEDODåH
GUYR SODVWLNX NDUWR-Q X RGJRYDUDMXüH VDELU
ne centre ili specijalizirane centre za zbrinja-
YDQMH L REQRYX RWSDGD SULGUåDYDWL VH YDåHüLK
lokalnih propisa).
32=25 2YLVQR R PRGHOX VNORSLWL XUHÿDM
V PRJXüLP UXþNDPD NRWD-þLPD L VYLP RGJRYD
UDMXüLP YLMFLPD 6/ -NRML VH QDOD]H X SDNL
UDQMX SULMH SXãWDQMD X UDG

‡‡ 35,*(QRVW X REOLNX
Sve jedinice su sklopljene i kablirane u
WYRUQLFL RVLP RGUHÿHQLK
SULPLWND MHGLQLFH SRWUHL
YR SUHJOHGDWL L SURYMHULW
tijekom prijevoza ili da ne nedostaju dijelovi.
3ULMH XSRUDEH SRVHELFH
RãWHüHQMD QD YDQMVNLP PHY
QMXþXMXüL RQLPD QD GLMHOX
WDNRÿHU GD VX NDEO XW-LND
ODFLMH þLWDYL 8 VXSURWQR
povezivati i pokretati jedinicu koja se mora od-
QLMHWL X RYODãWHQL FHQWD
‡‡ 2*5$1,ÿ(1-$ 5$'$
32=25 5DGL RVLJXUDQMD
UDGD XUHÿDMD RYDM SRWRQ
WDU JUDQLFD QDYHGHQLK X W
SRGDFLPD
‡‡ 67$9/-$1-(8 32/2æ$-
6PMHVWLWL XUHÿDM WDNR G
protok zraka.
32=25 8YMHULWL VH GD MH
tako da se izbjegava dodir s vodom.

‡‡ 86/8æ1, 3526725
Topli zrak koji izbacuje ventilator ne smije na-
ilaziti na prepreke. Izbjegavati recirkulaciju
WRSORJ]UDND L]PHÿX XUHÿD
L GRYRGD MHU X VXSURWQR
XþLQNRYLWD LOL üH þDN -GRü
nog rada.
32=25 8UHÿDM VH QH VPLM
uske prostorije koje ne dozvoljavaju prikladno
NUXåHQMH]UDND NRML GROD]
zraka u prostoriji.
32=25 1H QDVODQMDWL LOL
QD SUHGQMX SORþX MHU VH W
RãWHüHQMD QD MHGLQLFL

hr

‡‡ 23ý(,1)250$&,-(

⚠ 32=25 3ULMH VYDNRJ]DKYDWD RGUåDYDQMD QD HOHNWULþQLP GLMHORYLPD LVNRSþDWL XWLNDþ]D QDSDMDQMH L] XWLþQLFH

⚠ 32=25 3URYMHULWL GD QDSRQ QDSDMDQMD odgovara podacima za rad jedinice (napon i IUHNYHQFLMD QDYHGHQLP QD SORþLFL V SRGDFLPD QD UXEX RGYODåLYDþD 8UHÿDM MH RSUHPOMHQ ND blom za napajanje za pravilan rad.

⚠ 32=25 3ULNOMXþDN QD-X]HRQMH MH vezan.

‡‡‡ 32.5(7$1-(

‡‡ 35,35(01(3529-(5(

⚠⚠9$ä12 1D PRGHOLPD V GYRVWUXNLP QDSRQRP '9 SURYMHULWL SRORåDM SUHNLGD þD]D SURPMHQX QDSRQD 9 $NR VH QDSRQ SRVWDYOMHQ QD JULMD þX QH SRGXGDUD V RQLP PUHåH SRWURãQR MH GMHORYDWL L SULODJRGLWL QDSRQ 6/ 2GYU QXWL GYD YLMHND NRMD SULþXãXX SRNORSDF SUHPMHVWLWL SULWLVQXWL SUHNLGD QD LVSRUXþH QX YULMHGQRVW QDSRQD L SRQRYQR PRQWLUDWL SRNORSDF

⚠⚠ 32=25 3URYMHULWL GD MH]DEO]DQD MDQMH SUDYLOQR SULNOMXþHQR

⚠⚠ 32=25 3ULMH SXãWDQMD XUHÿDMD SRYH]LWL GD VX VYH SORþH]D SRNUHWDQMH SORåDMX L GD VX EORNLUDQH vanje.

⚠⚠ 32=25 $NR VH XUHÿDM QH XSRWUHEOMD YD GXåH YULMHPH LVNORSþDWL XWLþQLFX L] strujnog napajanja.

‡‡ 835$9/-$ÿ.$ 3/2ÿ$

(SL. 5)

-HGLQLFH VX RSUHPOMHQH RVYLMHWOMHQMHP]D VLJQDOL]DFLMX RGR]QDþXMH RGGRYRUH dinice.

U nastavku je naveden kratki opis njihovog]QDþHQMD

835$9/-$ý.$ 3/2ý$

INDUSTRIJSKO LED SVJETLO:

y32:(5 /(' ,1'8675,-6.2 /(' 69-(7/2 =$ 1$3$-$1-(2YR LQGXV VYMHWOR VYLMHWOL DNR M 8./-8ý(1$³ DOL MH X QDþLQ (stand-by) (odnosno kompresor je isklju- þHQ

y$/$50 /(' ,1'8675,-6.2 /(' 69-(TLO ZA ALARM: Ovo industrijsko led svjetlo MH XNOMXþHQR NDG MH MHG SULND]XMH SRUXNX JUHãNH

y:25.,1* /(' ,1'8675,-6.2 /(' SVJETLO ZA RAD: Ovo industrijsko led VYMHWOR MH XNOMXþHQR ND Industrijsko led svjetlo treperi kad je odvla- åLYDþ QD þHNDQMX SRQRYQ odmrzavanju. Industrijsko led svjetlo se is- NOMXþXMH NDG MH X VWDQ GRVWLJQXWD åHOMHQD NRO

y)8/(' ,1'8675,-6.2 /(' 69-(7/2 =$ 9 1$381-(1267 2YR LQGXV VYMHWOR MH XNOMXþHQR ND zata pun ili ako je crpka u alarmu.

7,3(y21 2)) 8./-8ý(12 =D XNOMXþLYDQMH RGYODå SULWLVQXWL WLSNX Ä21 2) .6./-8ý(12 2YLVQO R SRVWD WLYQRM YODåQRVWL XUHÿD YODåQRVW SURVWRUDMH GR X QDþLQ QD

UHÿDMD SRVWDYOMHQ MH X QDþLQ QD jedinica se vraća u stanje isporuke.

SRORåDMX L GD VX EORNLUDQH Ä21 8./-8ý(12³SUHSRUXþXMH 69-(7/2 XNOMXþHQR $NR VH ND SRQRYQR SRYHüD L SUHP VWDQGDUGQX YULMH

se ponovno pokrenuti.

=D LVNOMXþLYDQMH XUHÿDM 2)) 8./-8ý(12 ,6./-8ý(12³ ND XUHÿDM LVNOMXþHQ]DVORQ WL UHODWLYQX YODåQRVW S Ä³Ä³ 3267$9/-$1-(9/$ä126 WLVNDQMHP QD WLSNL Ä³ åHOMHQD UHODWLYQD YODå WL WUHSHULWL L SULND]DW zadana vrijednost. Nakon nekoliko sekundi,]DVORQ üH SUHVWDWL WUHS MHGQRVW üH VH HOHNWURQ

8UHÿDM PRåH UDGLWL QHRVLVQR F(WX1M,(/2Då
QRVWL NRML MH SULVXWDQ$XRVWLMHLMRP 3UåDVNQM
QMHP QD WLSNX Ä³ VYH-GRQLVHXþRNDåHRDWHOML S
UXND Ä&217³ 1(35(.,'12 QD QRVQXQRJ LOL YLãH GLMHO
XUHÿDM üH UDGLWL X QHSUHNLGQXWQDÿQXMXþLYR L]YRU
y+2856 3ULWLVNDQMHP QD WLSNX Ä+2856³
6$7, PRJX VH SUHJOHGDWL SRVWHUHÿHQR]DWUDåL
ja. GLMHORYD³ RG YDãHJ WUJRYF
serijski broj jedinice.

‡‡ 329(=,9$1-(1$ &,-(9 =$
2'92' 3ULSUHPD
(SL. 6)
0RJXüH MH SRYH]DWL FLM-HY rada isparivača s vlakom
MD 1D VSUHPQLNX VH QDOD]L kompresora,
promjer 16 mm.

‡‡ 35,./-8ÿ$. &53.(=$
KONDENZAT (Izborno)
2YLVQR R PRGHOX XUHÿDMD]H PRåH RSUHPLWL
WL SULSUHPRP]D SULNOMXþMDQMH Jedinica može raditi u načinu
kondenzata. rada isparivača s vlakom
=D SUDYLOQR SRYH]LYDQMH NRMH RSHUDFLMH LVNRSþDWL
napajanja.
Za pravilnu ugradnju crpke za kondenzat, hr
RVORQLWL VH QD WHKQLþNL Stalak za montažu je koji se nalazi
izbornom kompletu.

‡‡ 5$67$9/-$1-(-(',1,&(
-HGLQLFD MH GL]DMQLUDQD L
rada isparivača s vlakom
kompresora,
RYLVL R RGUåDYDQMX NRMHP

32=25 -HGLQLFD VDGUåL
QHQWH RSDVQH]D RNROLãD H
nente, rashladne plinove i ulja). Na kraju ko-
ULVWHQMD SRWUHEQR Jedinica može raditi u načinu
YDQMHP RSHUDFLMH Stalak za montažu je koji se
MDOL]LUDQR]D UDVKODGQH X
Jedinica se može rabiti u načinu
cijalizirane centre za sabiranje i zbrinjavanje
XUHÿDMD NRML VDGUåH RSDV
Stalak za montažu je koji se nalazi
u sustavu se moraju nadoknaditi, u skladu s
YDåHüLP SURSLVLPD X YDãRM

‡‡‡ 2'5æ$9$1-(

‡‡ .21752/(1$ 7(5(7 .25-,
SNIKA
(SL. 7)
-HGLQR RGUåDYDQMH QD WHUHW NRULVQLND MH þLãüH
QMH ¿OWUD]D]UDN NRMH VH PRUD L]YRGLWL QDMPD
QMH MHGQRP PMHVHþQR
8þHVWDORVW þLãüHQMD VH PRåH SRMDþDWL X VNODGX
V NROLþLQRP SUDãLQH X UDGQRP RNUXåHQMX XUH
ÿDMD

32=25 8./21,7,),/7$5 85($-$ 5$',
,=92 (1-$ ý,âû(1-$ =$%5$1-(12 -(
,=92',7, ý,âû(1-('2. -( ),/7$5 8*5$
(1

‡‡‡ 323,6 $/$50$

$/$50	02*8û, 8=52.	02*8û(5-(â(1-(
)8// Ä)8//³ 381 Ä381³	3XQL VSUHPQL-N sutan	$OD QL VH SUH LOD QL VH SUHVHWLUD DXWRPD unosom spremnika
$/$50 Ä/R W³ $/$50 Ä1LVND W³	3URVWRUQD WHPSHUDWXUD preniska	Svjetl prostorne temperature nisu prikladni za rad
$/$50 Ä3URE³ $/$50 Ä6RQGD³	Nesporavan rad sonde za YODåQRVW 8-VYDNRP VOX þDMX MHGLQLFD QDVWDYOMD V radom	2EUDWLWL VH RYODãWHQRP F
$/$50 Ä3UR ³ $/$50 Ä6RQGD ³	Nesporavan rad sonde za prostornu temperaturu. 2GYODåLYDþ RGDD]L X QDþLQ QD þHNDQMX VWDQG E\	2EUDWLWL VH RYODãWHQRP F
$/$50 ÄG()U³ $/$50 ÄG()U³	Nesporavan rad termostata za odmrzavanje. 2GYODåLYDþ RGDD]L X QDþLQ QD þHNDQMX VWDQG E\	2EUDWLWL VH RYODãWHQRP F

hr